Washing Machine

User manual

WW90J6***** / WW80J6*****

SSEC SEC

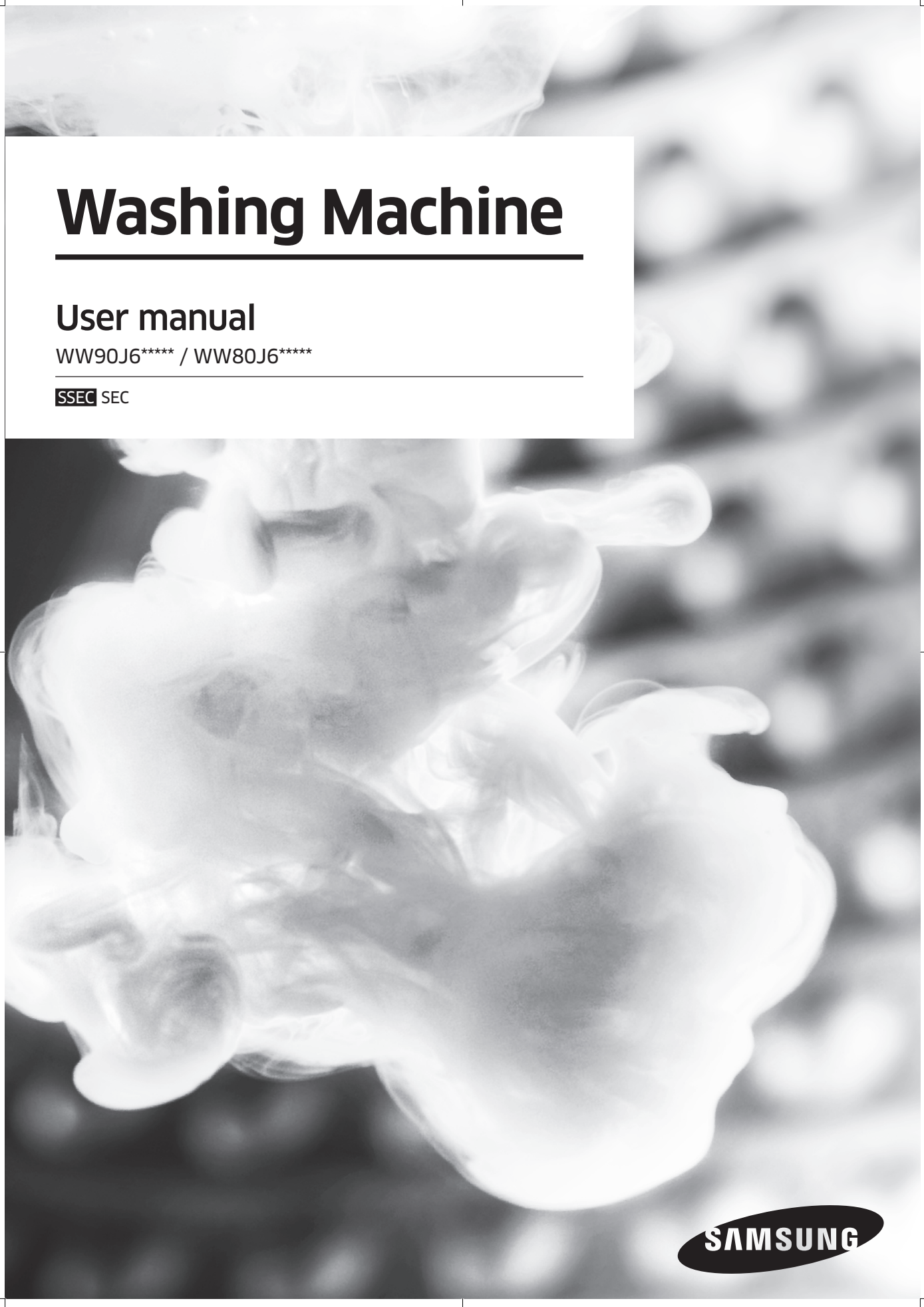

Contents

Safety information 3

What you need to know about the safety instructions 3
Important safety symbols 3
Important safety precautions 4
Instructions about the WEEE 12

Installation 13

What's included 13
Installation requirements 15
Step-by-step installation 17

Before you start 23

Initial settings 23
Laundry guidelines 24
Detergent drawer guidelines 26

Operations 29

Control panel 29
Simple steps to start 31
Course overview 32

Maintenance 35

Settings 35
Eco drum clean 36
Smart check 37
Emergency drain 38
Cleaning 39
Recovery from freezing 42
Care against an extended time of disuse 42

Troubleshooting 43

Checkpoints 43
Information codes 48

Specifications 51

Fabric care chart 51
Protecting the environment 52
Specification sheet 53
Information of main washing programmes 56

WW90J6600CW_DC68-03505G_EN.indd 2 2015/7/14 17:37:59

Safety information

Congratulations on your new Samsung washing machine. This manual contains important information on the installation, use and care of your appliance. Please take some time to read this manual to take full advantage of your washing machine's many benefits and features.

What you need to know about the safety instructions

Please read this manual thoroughly to ensure that you know how to safely and efficiently operate the extensive features and functions of your new appliance. Please store the manual in a safe location close to the appliance for future reference. Use this appliance only for its intended purpose as described in this instruction manual.
Warnings and Important Safety Instructions in this manual do not cover all possible conditions and situations that may occur. It is your responsibility to use common sense, caution and care when installing, maintaining and operating your washing machine.
Because the following operating instructions cover various models, the characteristics of your washing machine may differ slightly from those described in this manual and not all warning signs may be applicable. If you have any questions or concerns, contact your nearest service centre or find help and information online at www.samsung.com.

Important safety symbols

What the icons and signs in this user manual mean:

⚠ WARNING

Hazards or unsafe practices that may result in **severe personal injury, death and/or property damage**.

⚠ CAUTION

Hazards or unsafe practices that may result in **personal injury and/or property damage**.

NOTE

Indicates that a risk of personal injury or material damage exists.

WW90J6600CW_DC68-03505G_EN.indd 3 2015/7/14 17:37:59

Safety information

These warning signs are here to prevent injury to yourself and others.
Please follow them explicitly.
After reading this manual, store it in a safe place for future reference.

Read all instructions before using the appliance.

As with any equipment that uses electricity and moving parts, potential hazards exist. To safely operate this appliance, familiarize yourself with its operation and exercise care when using it.

Important safety precautions

⚠ WARNING

To reduce the risk of fire, electric shock, or injury to persons when using your appliance, follow basic precautions, including the following:

1. This appliance is not to be used by persons (including children) with reduced physical, sensory or mental capabilities, or lack of experience and knowledge, unless they have been given supervision or instruction concerning use of the appliance by a person responsible for their safety.
2. For use in Europe: This appliance can be used by children aged from 8 years and above and persons with reduced physical, sensory or mental capabilities or lack of experience and knowledge if they have been given supervision or instruction concerning use of the appliance in a safe way and understand the hazards involved. Children shall not play with the appliance. Cleaning and user maintenance shall not be made by children without supervision.
3. Children should be supervised to ensure that they do not play with the appliance.
4. If the supply cord is damaged, it must be replaced by the manufacturer, its service agent or similarly qualified persons in order to avoid a hazard.

WW90J6600CW_DC68-03505G_EN.indd 4 2015/7/14 17:37:59

5. The new hose-sets supplied with the appliance are to be used and that old hose-sets should not be reused.
6. For appliances with ventilation openings in the base, that a carpet must not obstruct the openings.
7. For use in Europe: Children of less than 3 years should be kept away unless continuously supervised.

⚠ CAUTION

8. In order to avoid a hazard due to inadvertent resetting of the thermal cut-out, this appliance must not be supplied through an external switching device, such as a timer, or connected to a circuit that is regularly switched on and off by the utility.

Critical installation warnings

⚠ WARNING

The installation of this appliance must be performed by a qualified technician or service company.

- Failure to do so may result in electric shock, fire, an explosion, problems with the product, or injury.

The appliance is heavy, therefore take care when lifting it.

Plug the power cord into an AC 220 - 240 V / 50 Hz wall socket or higher and use the socket for this appliance only. Never use an extension cord.

- Sharing a wall socket with other appliances using a power strip or extending the power cord may result in electric shock or fire.
- Ensure that the power voltage, frequency, and current are the same as those of the product specifications. Failure to do so may result in electric shock or fire. Plug the power plug into the wall socket firmly.

Remove all foreign substances such as dust or water from the power plug terminals and contact points using a dry cloth on a regular basis.

- Unplug the power plug and clean it with a dry cloth.
- Failure to do so may result in electric shock or fire.

WW90J6600CW_DC68-03505G_EN.indd 5 2015/7/14 17:38:00

Safety information

- Plug the power plug into the wall socket so that the cord is running towards the floor. If you plug the power plug into the socket in the opposite direction, the electric wires within the cable may be damaged and this may result in electric shock or fire.

Keep all packaging materials out of the reach of children as these may be dangerous.

- If a child places a bag over its head, it may suffocate.
  When the appliance, power plug or power cord is damaged, contact your nearest service centre.

This appliance must be properly grounded.

Do not ground the appliance to a gas pipe, plastic water pipe, or telephone line.

- This may result in electric shock, fire, an explosion, or problems with the product.
- Never plug the power cord into a socket that is not grounded correctly and make sure that it is in accordance with local and national regulations.

Do not install this appliance near a heater or any inflammable material.

Do not install this appliance in a humid, oily or dusty location, or in a location exposed to direct sunlight or water (rain drops).

Do not install this appliance in a location exposed to low temperatures.

- Frost may cause the tubes to burst.

Do not install this appliance in a location where gas may leak.

- This may result in electric shock or fire.

Do not use an electric transformer.

- This may result in electric shock or fire.

Do not use a damaged power plug, damaged power cord, or loose wall socket.

- This may result in electric shock or fire.

Do not pull or excessively bend the power cord.

Do not twist or tie the power cord.

Do not hook the power cord over a metal object, place a heavy object on the power cord, insert the power cord between objects, or push the power cord into the space behind the appliance.

- This may result in electric shock or fire.

Do not pull the power cord when unplugging the power plug.

- Unplug the power plug by holding the plug.
- Failure to do so may result in electric shock or fire.

This appliance should be positioned so that the power plug, the water supply taps, and the drain pipes are accessible.

WW90J6600CW_DC68-03505G_EN.indd 6 2015/7/14 17:38:00

Installation cautions

⚠ CAUTION

This appliance should be positioned in such a way that the power plug is easily accessible.
- Failure to do so may result in electric shock or fire due to electric leakage.

Install your appliance on a solid, level floor that can support its weight.
- Failure to do so may result in abnormal vibrations, movement, noise, or problems with the product.

Critical usage warnings

⚠ WARNING

If the appliance is flooded, turn off the water & power supplies immediately and contact your nearest service centre.
- Do not touch the power plug with wet hands.
- Failure to do so may result in electric shock.

If the appliance generates a strange noise, a burning smell, or smoke, unplug the power plug immediately and contact your nearest service centre.
- Failure to do so may result in electric shock or fire.

In the event of a gas leak (such as propane gas, LP gas, etc.), ventilate immediately without touching the power plug. Do not touch the appliance or power cord.
- Do not use a ventilating fan.
- A spark may result in an explosion or fire.

Do not let children play in or on the washing machine. In addition, when disposing of the appliance, remove the washing machine door lever.
- If trapped inside the product, children may suffocate to death.

Make sure to remove the packaging (sponge, styrofoam) attached to the bottom of the washing machine before using it.

Do not wash items contaminated with gasoline, kerosene, benzene, paint thinner, alcohol or other inflammable or explosive substances.
- This may result in electric shock, fire, or an explosion.

Do not open the washing machine door by force while it is operating (high-temperature washing/drying/spinning).
- Water flowing out of the washing machine may result in burns or cause the floor to be slippery. This may result in injury.

WW90J6600CW_DC68-03505G_EN.indd 7 2015/7/14 17:38:00

Safety information

- Opening the door by force may result in damage to the product or injury.

Do not insert your hand under the washing machine while an operation is in progress.
- This may result in injury.

Do not touch the power plug with wet hands.
- This may result in electric shock.

Do not turn the appliance off by unplugging the power plug while an operation is in progress.
- Plugging the power plug into the wall socket again may cause a spark and result in electric shock or fire.

Do not let children or the infirm use this washing machine without proper supervision. Do not let children climb in or onto the appliance.
- This may result in electric shock, burns or injury.

Do not insert your hand or a metal object under the washing machine while it is operating.
- This may result in injury.

Do not unplug the appliance by pulling the power cord. Always grip the plug firmly and pull it straight out of the outlet.
- Damage to the power cord may cause a short-circuit, fire and/or electric shock.

Do not attempt to repair, disassemble, or modify the appliance yourself.
- Do not use a fuse (such as copper, steel wire, etc.) other than a standard fuse.
- When the appliance needs to be repaired or reinstalled, contact your nearest service centre.
- Failure to do so may result in electric shock, fire, problems with the product, or injury.

If the water supply hose comes loose from the water tap and floods the appliance, unplug the power plug.
- Failure to do so may result in electric shock or fire.

Unplug the power plug when the appliance is not being used for long periods of time or during a thunder or lightning storm.
- Failure to do so may result in electric shock or fire.

If any foreign substance enters into the appliance, unplug the power plug and contact you nearest Samsung Customer Service.
- This may result in electric shock or fire.

Do not let children (or pets) play in or on your washing machine. The washing machine door does not open easily from the inside and children may be seriously injured if trapped inside.

WW90J6600CW_DC68-03505G_EN.indd 8 2015/7/14 17:38:00

Usage cautions

⚠ CAUTION

When the washing machine is contaminated by a foreign substance such as detergent, dirt, food waste, etc., unplug the power plug and clean the washing machine using a damp, soft cloth.

- Failure to do so may result in discolouration, deformation, damage, or rust.

The front glass may be broken by a strong impact. Take care when using the washing machine.

- If the glass is broken, it may result in injury.

After a water supply failure or when reconnecting the water supply hose, open the water tap slowly.

Open the water tap slowly after a long period of non-use.

- The air pressure in the water supply hose or the water pipe may damage a product part or result in a water leak.

If a draining error occurs during an operation, check if there is a draining problem.

- If the washing machine is used when it is flooded because of a draining problem, it may result in electric shock or fire.

Insert the laundry into the washing machine completely so that the laundry does not get caught in the door.

- If laundry gets caught in the door, it may result in damage to the laundry or the washing machine, or result in a water leak.

Turn the water supply off when the washing machine is not being used.

Ensure that the screws on the water supply hose connector are properly tightened.

- Failure to do so may result in property damage or injury.

Ensure that the rubber seal and front door glass are not contaminated by a foreign substance (e.g. waste, thread, hair, etc.).

- If a foreign substance is caught in the door or the door is not completely closed, it may cause a water leak.

Open the water tap and check if the water supply hose connector is firmly tightened and that there is no water leak before using the product.

- If the screws on the water supply hose connector are loose, it may result in a water leak.

The product you have purchased is designed for domestic use only.

WW90J6600CW_DC68-03505G_EN.indd 9 2015/7/14 17:38:00

Safety information

Using the product for business purposes qualifies as a product misuse. In this case, the product will not be covered by the standard warranty provided by Samsung and no responsibility can be attributed to Samsung for malfunctions or damages resulting from such misuse.

Do not stand on the appliance or place objects (such as laundry, lighted candles, lighted cigarettes, dishes, chemicals, metal objects, etc.) on the appliance.

- This may result in electric shock, fire, problems with the product, or injury.

Do not spray volatile material such as insecticide onto the surface of the appliance.

- As well as being harmful to humans, this may result in electric shock, fire or problems with the product.

Do not place objects that generate electromagnetic fields near the washing machine.

- This may result in injury due to a malfunction.

Water drained during a high-temperature wash or drying cycle is hot. Do not touch the water.

- This may result in burns or injury.

Do not wash, spin, or dry water-proof seats, mats, or clothing (*) unless your appliance has a special cycle for washing these items.

(*): Woollen bedding, rain covers, fishing vests, ski pants, sleeping bags, diaper covers, sweat suits, and bicycle, motor cycle and car covers, etc.

- Do not wash thick or hard mats even if the washing machine mark is on the care label. This may result in injury or damage to the washing machine, walls, floor, or clothing due to abnormal vibrations.
- Do not wash throw rugs or doormats with rubber backing. The rubber backing may come off and stick to inside the drum, and this may result in malfunction such as a drainage error.

Do not operate the washing machine when the detergent drawer is removed.

- This may result in electric shock or injury due to a water leak.

Do not touch the insides of the drum during or just after drying as it is hot.

- This may result in burns.

Do not insert your hand into the detergent drawer.

- This may result in injury as your hand may be caught by the detergent input device.
- The liquid detergent guide (applicable models only) is not used for powder detergent. Remove the guide when using powder detergent.

Do not place any objects (such as shoes, food waste, animals) other than laundry into the washing machine.

- This may result in damage to the washing machine, or injury and death in the case of pets due to the abnormal vibrations.

WW90J6600CW_DC68-03505G_EN.indd 10 2015/7/14 17:38:00

Do not press the buttons using sharp objects such as pins, knifes, fingernails, etc.
- This may result in electric shock or injury.

Do not wash laundry contaminated by oils, creams or lotions usually found in skincare shops or massage clinics.
- This may cause the rubber seal to become deformed and result in a water leak.

Do not leave metal objects such as safety pins, hair pins or bleach in the drum for long periods of time.
- This may cause the drum to rust.
- If rust starts appearing on the surface of the drum, apply a (neutral) cleansing agent to the surface and use a sponge to clean it. Never use a metal brush.

Do not use dry cleaning detergent directly and do not wash, rinse, or spin laundry contaminated by dry cleaning detergent.
- This may result in spontaneous combustion or ignition due to the heat from the oxidation of the oil.

Do not use water from water cooling/heating devices.
- This may result in problems with the washing machine.

Do not use natural hand-washing soap for the washing machine.
- If it hardens and accumulates inside the washing machine, it may result in problems with the product, discolouration, rust, or bad odours.

Place socks and brassieres in a washing net and wash them with the other laundry.

Do not wash large laundry items such as bedding in the washing net.
- Failure to do so may result in injury due to abnormal vibrations.

Do not use hardened detergent.
- If it accumulates inside the washing machine, it may result in a water leak.

Make sure that the pockets of all the clothing items to be washed are empty.
- Hard, sharp objects such as coins, safety pins, nails, screws, or stones can cause extensive damage to the appliance.

Do not wash clothing with large buckles, buttons or other heavy metal objects.

Sort the laundry by color on the basis of its colorfastness and select the recommended cycle, water temperature and additional functions.
- This may result in discoloration or fabric damage.

Take care that children's fingers are not caught in the door when you close it.
- Failure to do so may result in injury.

WW90J6600CW_DC68-03505G_EN.indd 11 2015/7/14 17:38:00

Safety information

Critical cleaning warnings

⚠ **WARNING**

Do not clean the appliance by spraying water directly onto it.

Do not use the a strong acidic cleaning agent.

Do not use benzene, thinner or alcohol to clean the appliance.

- This may result in discolouration, deformation, damage, electric shock or fire.

Before cleaning or performing maintenance, unplug the appliance from the wall socket.

- Failure to do so may result in electric shock or fire.

Instructions about the WEEE

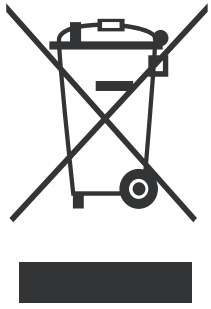

Correct Disposal of This Product (Waste Electrical & Electronic Equipment)

(Applicable in countries with separate collection systems)

This marking on the product, accessories or literature indicates that the product and its electronic accessories (e.g. charger, headset, USB cable) should not be disposed of with other household waste at the end of their working life. To prevent possible harm to the environment or human health from uncontrolled waste disposal, please separate these items from other types of waste and recycle them responsibly to promote the sustainable reuse of material resources.

Household users should contact either the retailer where they purchased this product, or their local government office, for details of where and how they can take these items for environmentally safe recycling.

Business users should contact their supplier and check the terms and conditions of the purchase contract. This product and its electronic accessories should not be mixed with other commercial wastes for disposal.

WW90J6600CW_DC68-03505G_EN.indd 12 2015/7/14 17:38:00

Installation

Follow these instructions carefully to ensure proper installation of the washing machine and to prevent accidents when doing laundry.

What's included

Make sure all the parts are included in the product package. If you have a problem with the washing machine or the parts, contact a local Samsung customer centre or the retailer.

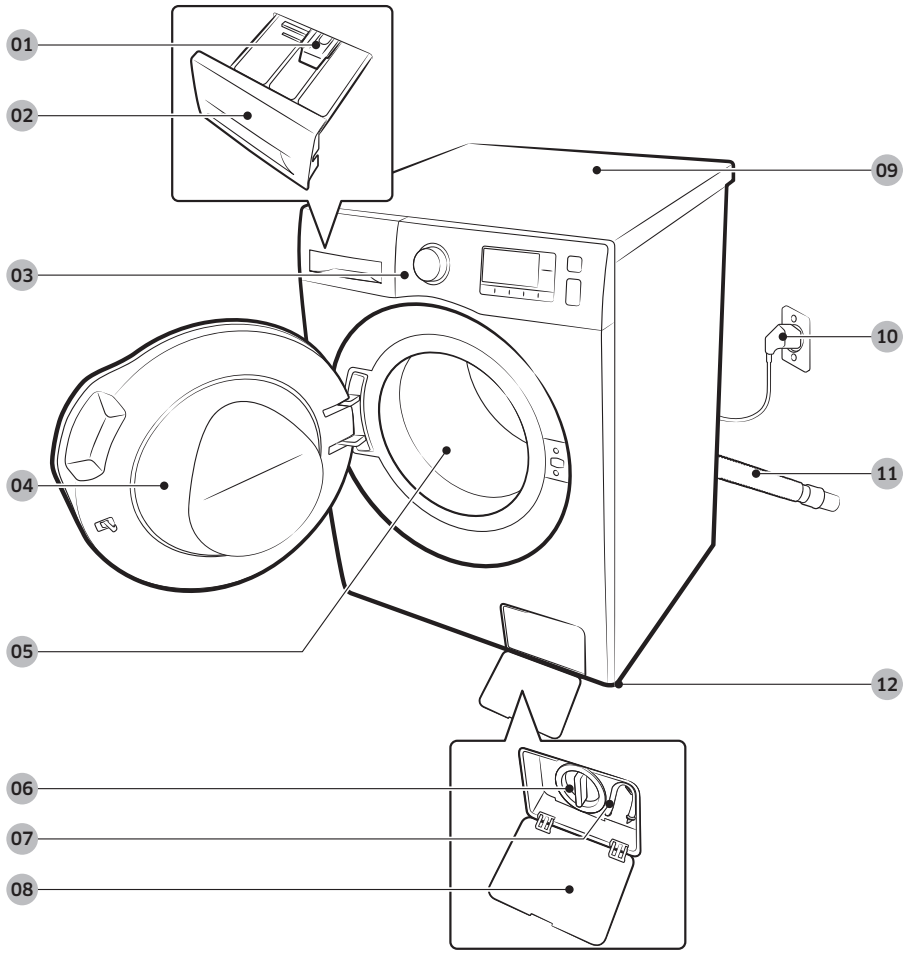

01 Release lever
02 Detergent drawer
03 Control panel
04 Door
05 Drum
06 Lint filter
07 Emergency drain tube
08 Filter cover
09 Worktop
10 Power plug
11 Drain hose
12 Levelling feet

WW90J6600CW_DC68-03505G_EN.indd 13 2015/7/14 17:38:00

Installation

Spanner

Bolt caps

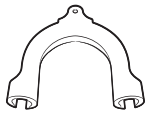

Hose guide

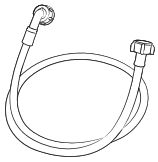

Cold water hose

Hot water hose

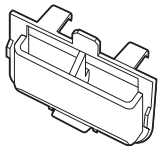

Liquid detergent container

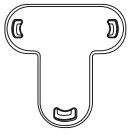

Cap fixer

NOTE

- Bolt caps : The provided number (3 to 6) of bolt caps depends on the model.
- Hot water hose: Applicable models only.
- Liquid detergent container: Applicable models only.

WW90J6600CW_DC68-03505G_EN.indd 14 2015/7/14 17:38:01

Installation requirements

Electrical supply and grounding

- AC 220-240 V / 50 Hz fuse or circuit breaker is required
- Use an individual branch circuit specific to the washing machine

To ensure proper grounding, the washing machine comes with a power cord featuring a three-prong grounding plug for use in a properly installed and grounded outlet. Check with a qualified electrician or serviceperson if you are not sure about the grounding.
Do not modify the provided plug. If it does not fit the outlet, call a qualified electrician to install a proper outlet.

⚠ WARNING

- Do NOT use an extension cord.
- Use only the power cord that comes with the washing machine.
- Do NOT connect the ground wire to plastic plumbing, gas lines, or hot water pipes.
- Improperly connected grounding conductors may cause electric shock.

Water supply

A proper water pressure for this washing machine is between 50 kPa and 800 kPa. Water pressure less than 50 kPa may cause the water valve not to close completely. Or, it may take longer to fill the drum, causing the washing machine to turn off. Water taps must be within 120 cm from the rear of the washing machine so that the provided inlet hoses reach the washing machine.
To reduce the risk of leaks:

- Make sure water taps are easily accessible.
- Turn off the taps when the washing machine is not in use.
- Check for any leaks at the water inlet hose fittings on a regular basis.

⚠ CAUTION

Before using the washing machine for the first time, check all connections at the water valve and taps for any leaks.

Drain

Samsung recommends a standpipe in height of 60~90 cm. The drain hose must be connected through the hose clip to the standpipe, and the standpipe must fully cover the drain hose.

WW90J6600CW_DC68-03505G_EN.indd 15 2015/7/14 17:38:01

Installation

Flooring

For best performance, the washing machine must be installed on a solid floor. Wood floors may need to be reinforced to minimize vibration and/or unbalanced loads. Carpeting and soft tile surfaces are not a good resistance to vibrations and may cause the washing machine to move slightly during the spin cycle.

⚠ CAUTION

Do NOT install the washing machine on a platform or a poorly supported structure.

Water temperature

Do not install the washing machine in areas where water may freeze as the washing machine always retains some water in its water valves, pumps, and/or hoses. Frozen water left in the connection parts may cause damage to belts, the pump, and other components of the washing machine.

Alcove or closet installation

Minimum clearance for stable operation:

Sides	25 mm	Rear	50 mm
Top	25 mm	Front	550 mm

If both the washing machine and a dryer are installed in the same location, the front of the alcove or closet must have at least a 550 mm unobstructed air opening. Your washing machine alone does not require a specific air opening.

WW90J6600CW_DC68-03505G_EN.indd 16 2015/7/14 17:38:01

Step-by-step installation

STEP 1 Select a location

Location requirements:

- Solid, level surface without carpeting or flooring that may obstruct ventilation
- Away from direct sunlight
- Adequate room for ventilation and wiring
- The ambient temperature is always higher than the freezing point (0 ˚C)
- Away from a heat source

STEP 2 Remove the shipping bolts

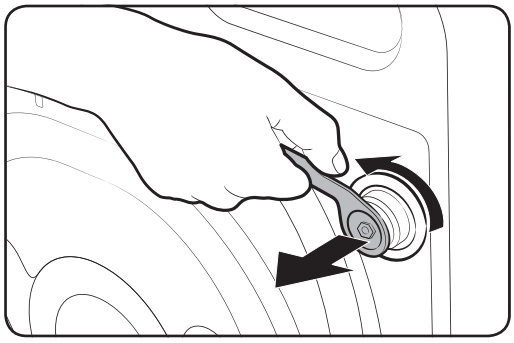

Unpack the product package and remove all shipping bolts.

1. Loosen all shipping bolts on the rear of the machine using the supplied spanner.

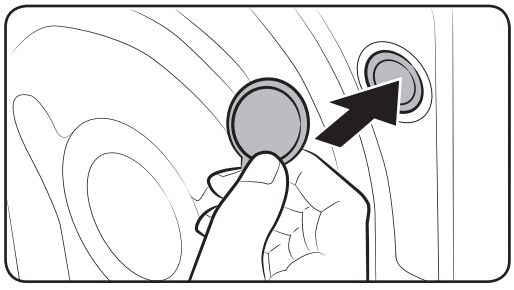

2. Fill the holes with the supplied plastic bolt caps.
Keep the shipping bolts for future use.

⚠ WARNING

Packaging materials can be dangerous to children. Dispose all packaging material (plastic bags, polystyrene, etc.) out of children's reach.

WW90J6600CW_DC68-03505G_EN.indd 17 2015/7/14 17:38:01

Installation

STEP 3 Adjust the levelling feet

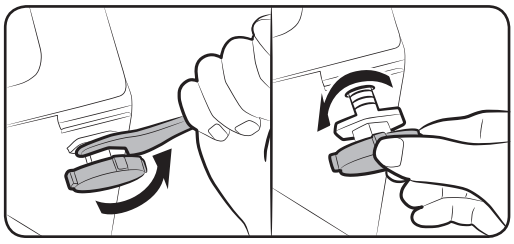

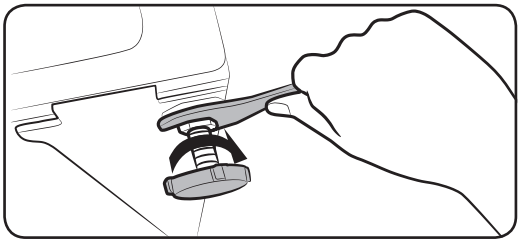

1. Gently slide the washing machine into position. Excessive force may damage the levelling feet.
2. Level the washing machine by manually adjusting the levelling feet.

3. When levelling is complete, tighten the nuts using the spanner.

STEP 4 Connect the water hose

The provided hose adaptor may differ with the model. This step guides you through connecting the connector-type adaptor. If you are provided with the screw-type adaptor, go to **7**.

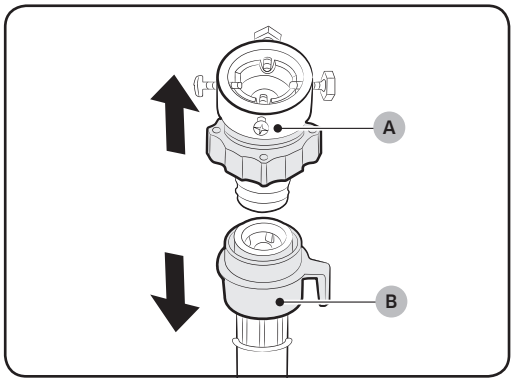

Connect the water hose to the water tap.

1. Remove the adaptor (A) from the water hose (B).

WW90J6600CW_DC68-03505G_EN.indd 18 2015/7/14 17:38:01

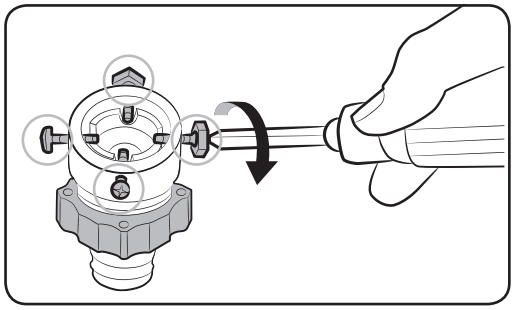

2. Use a Philips screwdriver to loosen four screws on the adaptor.

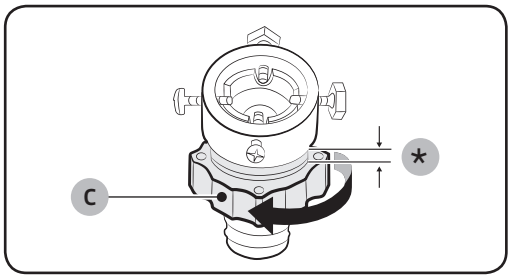

3. Hold the adaptor and turn **part (C)** in the arrow direction to loosen it by 5 mm (*).

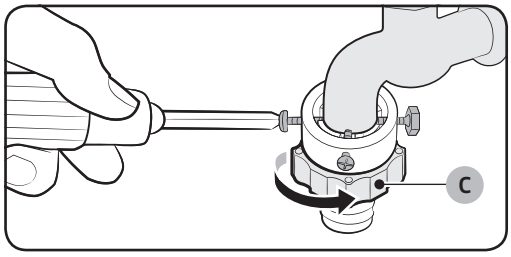

4. Insert the adaptor into the water tap, and tighten the screws while lifting up the adaptor.

5. Turn **part (C)** in the arrow direction to tighten it.

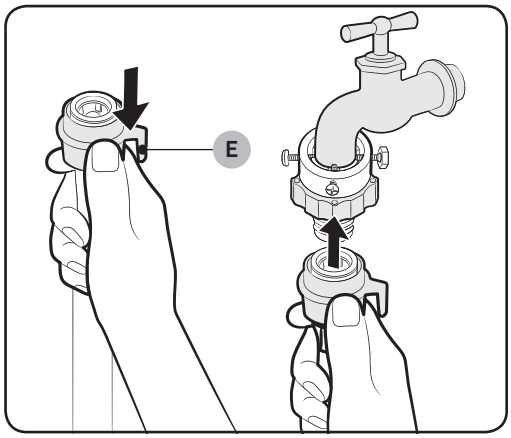

6. While holding down **part (E)**, connect the water hose to the adaptor. Then, release **part (E)**. The hose fits into the adaptor with a clicking sound.

WW90J6600CW_DC68-03505G_EN.indd 19 2015/7/14 17:38:02

Installation

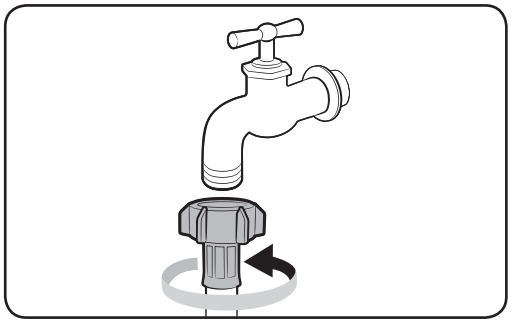

7. If you are using a screw type of water tap, use the provided screw-type adaptor to connect to the water tap as shown.

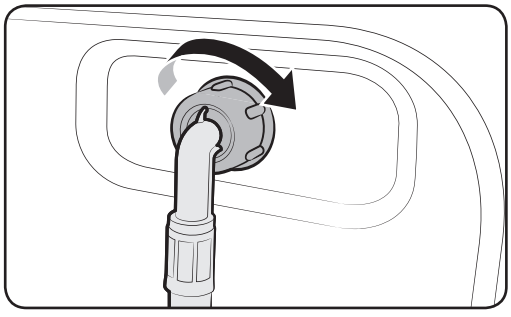

8. Connect the other end of the water hose to the inlet valve on the back of the washing machine. Turn the hose clockwise to tighten.

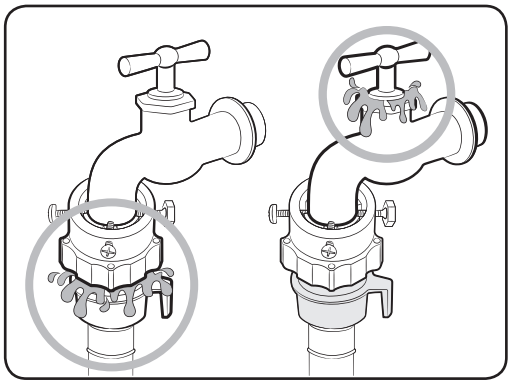

9. Open the water tap and check if there are any leaks around the connection areas. If there are water leaks, repeat the steps above.

⚠ WARNING

Stop using the washing machine if there is a water leak, and contact a local Samsung service centre. Otherwise, this may cause electric shock.

⚠ CAUTION

Do not stretch the water hose by force. If the hose is too short, replace the hose with a longer, high-pressure hose.

WW90J6600CW_DC68-03505G_EN.indd 20 2015/7/14 17:38:02

NOTE

- After connecting the water hose to the adaptor, check if it is connected properly by pulling the water hose downwards.
- Use a popular type of water taps. If the tap is square-shaped or too big, remove the spacer ring before inserting the tap into the adaptor.

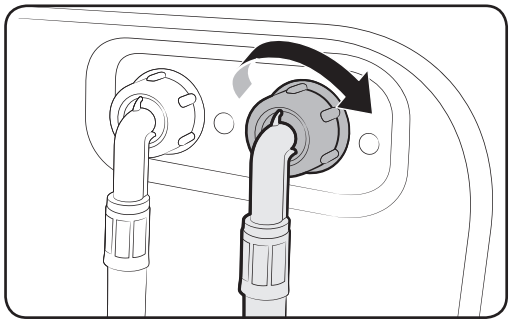

For models with an additional hot water inlet:

1. Connect the red end of the hot water hose to the hot water inlet on the back of the machine.
2. Connect the other end of the hot water hose to the hot water tap.

Aqua hose (applicable models only)

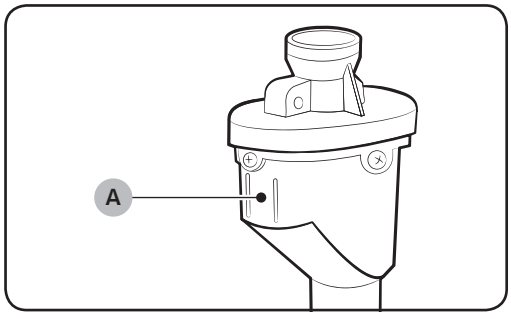

The aqua hose alerts users of a risk of water leaks. It senses the water flow and turns red on the centre indicator (A) in case of a leak.

WW90J6600CW_DC68-03505G_EN.indd 21 2015/7/14 17:38:03

Installation

STEP 5 Position the drain hose

The drain hose can be positioned in three ways:

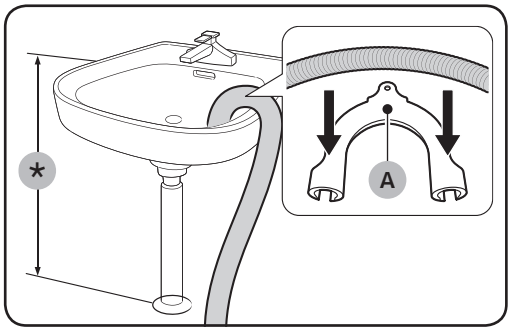

Over the edge of a wash basin

The drain hose must be placed at a height of between 60 cm and 90 cm (*) from the floor. To keep the spout of the drain hose bent, use the supplied **plastic hose guide (A)**. Secure the guide to the wall using a hook to ensure stable drainage.

In a sink drain pipe

The drain pipe must be above the sink siphon so that the end of the hose is at least 60 cm above the floor.

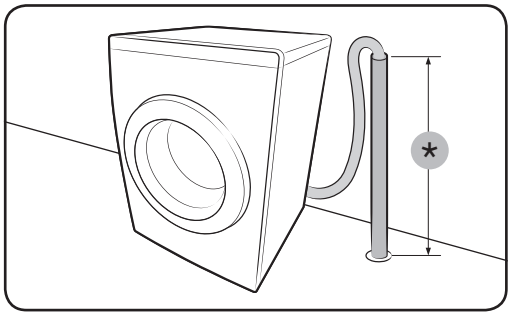

In a drain pipe

The drain pipe should be between 60 cm and 90 cm high **(*)**. It is advisable to use a 65 cm high vertical pipe. Make sure the drain hose is connected to the stand pipe at a slant.

Drain standpipe requirements:

- Minimum diameter of 5 cm
- Minimum carry-away capacity of 60 litres per minute

STEP 6 Turn on the washing machine

Plug the power cord into a wall socket featuring an AC 220-240 V / 50 Hz approved electrical outlet protected by a fuse or circuit breaker. Then, press **Power** to turn on the washing machine.Before you start

WW90J6600CW_DC68-03505G_EN.indd 22 2015/7/14 17:38:03

Before you start

Initial settings

Run Calibration (recommended)

Calibration ensures accurate weight detection by the washing machine. Make sure the drum is empty before running Calibration.

1. Power off, and then power on the washing machine.
2. Hold down **Temp.** ( ) and **Delay End** ( ) simultaneously for 3 seconds to enter Calibration mode. The "**CB**" message appears.
3. Press **Start/Pause** ( ) to run the Calibration cycle.
4. The drum will rotate clockwise and counter-clockwise for about 3 minutes.
5. When the cycle is complete, "**0**" appears on the display and the washing machine will turn off automatically.
6. The washing machine is now ready for use.

WW90J6600CW_DC68-03505G_EN.indd 23 2015/7/14 17:38:03

Before you start

Laundry guidelines

STEP 1 Sort

Sort the laundry according to these criteria:

- Care Label: Sort the laundry into cottons, mixed fibres, synthetics, silks, wools, and rayon.
- Colour: Separate whites from colours.
- Size: Mixing different-sized items together in the drum improves the washing performance.
- Sensitivity: Wash delicate items separately using an Easy Iron option for pure, new woollen items, curtains, and silk items. Check the labels on the items.

NOTE

Make sure to check the care label on the clothing, and sort them accordingly before starting the wash.

STEP 2 Empty pockets

Empty all the pockets of your laundry items

- Metal objects such as coins, pins, and buckles on clothing may damage other laundry items as well as the drum.

Turn clothing with buttons and embroideries inside out

- If pants or jacket zippers are open while washing, the drum may be damaged. Zippers should be closed and fixed with a string.
- Clothing with long strings may become entangled with other clothes. Make sure to tie the strings before starting the wash.

STEP 3 Use a laundry net

- Brassieres (water washable) must be placed in a laundry net. Metal parts of the brassieres may break through and tear other laundry items.
- Small, light clothing such as socks, gloves, stockings, and handkerchiefs may become caught around the door. Place them inside a fine laundry net.
- Do not wash the laundry net by itself without other laundry. This may cause abnormal vibrations that could move the washing machine and result in injury.

WW90J6600CW_DC68-03505G_EN.indd 24 2015/7/14 17:38:03

STEP 4 Prewash (if necessary)

Select the Prewash option for the selected course if the laundry is heavily soiled. Do not use the Prewash option when detergent is manually added into the drum.

STEP 5 Determine the load capacity

Do not overload the washing machine. Overloading may cause the washing machine to not wash properly. For the load capacity for the type of clothing, see page 32.

NOTE

When washing bedding or bedding covers, the wash time may be lengthened or the spin efficiency may be reduced. For bedding or bedding covers, the recommended maximum spin cycle speed is 800 rpm, and the load capacity is 1.5~2.0 kg or less.

CAUTION

If the laundry is unbalanced and the "UB" information code is displayed, redistribute the load. Unbalanced laundry may reduce the spinning performance.

STEP 6 Apply a proper detergent type

The type of detergent depends on the type of fabric (cotton, synthetic, delicate items, wool), colour, wash temperature, and degree of soiling. Always use "low suds" laundry detergent, which is designed for automatic washing machines.

NOTE

- Follow the detergent manufacturer's recommendations based on the weight of the laundry, the degree of soiling, and the hardness of the water in your local area. If you are not sure about the water hardness, contact a local water authority.
- Do not use detergent that tends to be hardened or solidified. This detergent may remain after the rinse cycle, blocking the drain outlet.

CAUTION

When washing wool using the wool course, use only a neutral liquid detergent. If used with the Wool course, powder detergent may remain on the laundry and discolour the laundry.

WW90J6600CW_DC68-03505G_EN.indd 25 2015/7/14 17:38:03

Before you start

Detergent drawer guidelines

The washing machine provides a three-compartment dispenser: the left compartment for the main wash, the front-right for fabric softeners, and the rear-right for the preliminary wash.

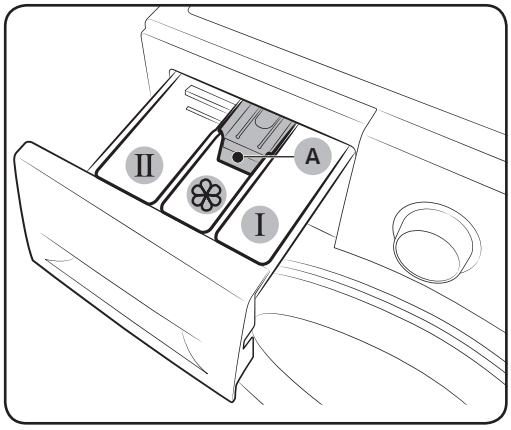

01 I **Prewash compartment:** Apply prewash detergent or starch.

02 II **Main-wash compartment:** Apply main-wash detergent, water softener, soaking detergent, bleach, and/or stain removers.

03 **Softener compartment:** Apply additives such as fabric softener. Do not exceed the **max line (A)**.

⚠ CAUTION

- Do not open the detergent drawer while the washing machine is operating.
- Do not use the following types of detergent:
  - Tablet or capsule types
  - Ball or net types
- To prevent the compartment clogging, concentrated or highly-enriched agents (fabric softener or detergent) must be diluted with water before being applied.

To apply washing agents to the detergent drawer

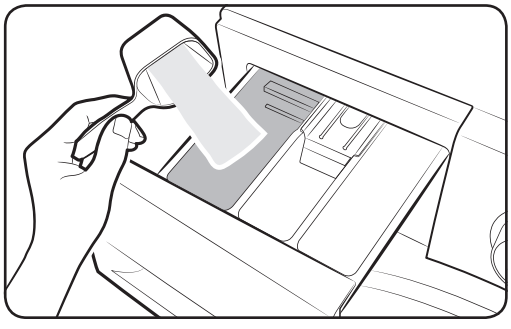

1. Slide open the detergent drawer.
2. Apply laundry detergent to the II. **main-wash compartment** as instructed or recommended by the manufacturer. To use liquid detergent, see page **28**.

WW90J6600CW_DC68-03505G_EN.indd 26 2015/7/14 17:38:03

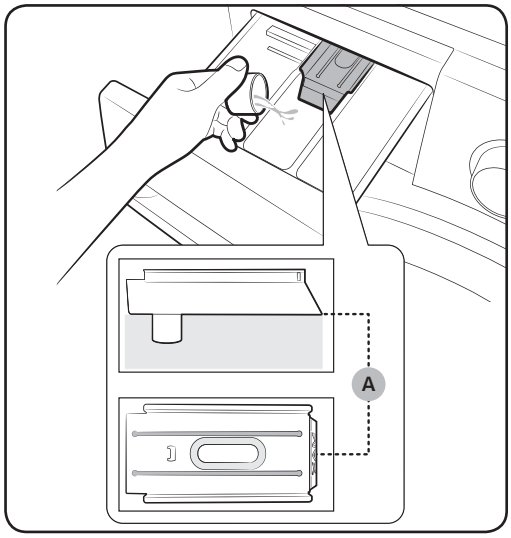

3. Apply fabric softener to the ❀ **softener compartment**. Do not exceed the **max line (A)**.

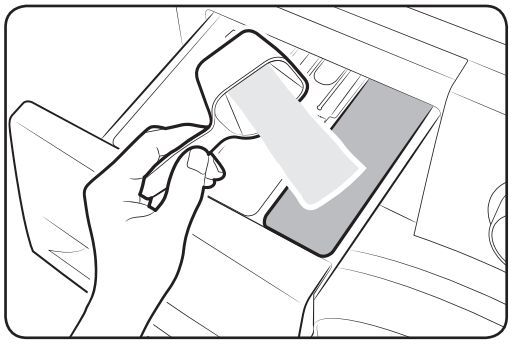

4. If you want to prewash, apply prewash detergent to the Ⅰ **prewash compartment** as instructed or recommended by the manufacturer.

5. Close the detergent drawer.

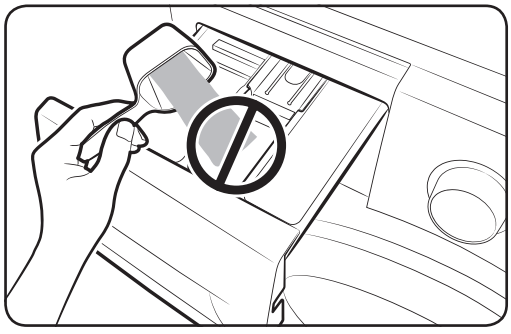

⚠ **CAUTION**

- Do not apply powder detergent to the liquid container.
- Concentrated fabric softener must be diluted with water before applied.
- Do not apply main-wash detergent to the ❀ **softener compartment**.

WW90J6600CW_DC68-03505G_EN.indd 27 2015/7/14 17:38:04

Before you start

To use liquid detergent (applicable models only)

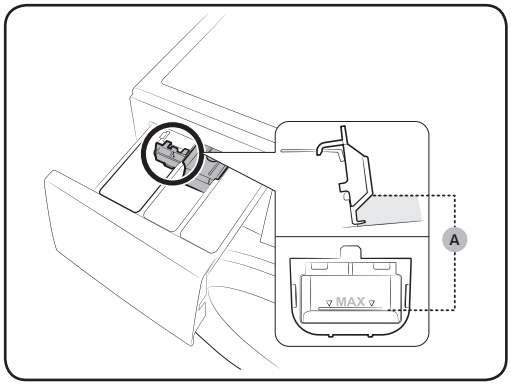

First insert the provided liquid container in the Ⅱ **main-wash compartment**. Then, apply liquid detergent to the container below the marked **max line (A)**.

⚠ CAUTION

- Do not exceed the max line that is marked inside the container.
- Remove the liquid container if using powder detergent.

WW90J6600CW_DC68-03505G_EN.indd 28 2015/7/14 17:38:04

Operations

Control panel

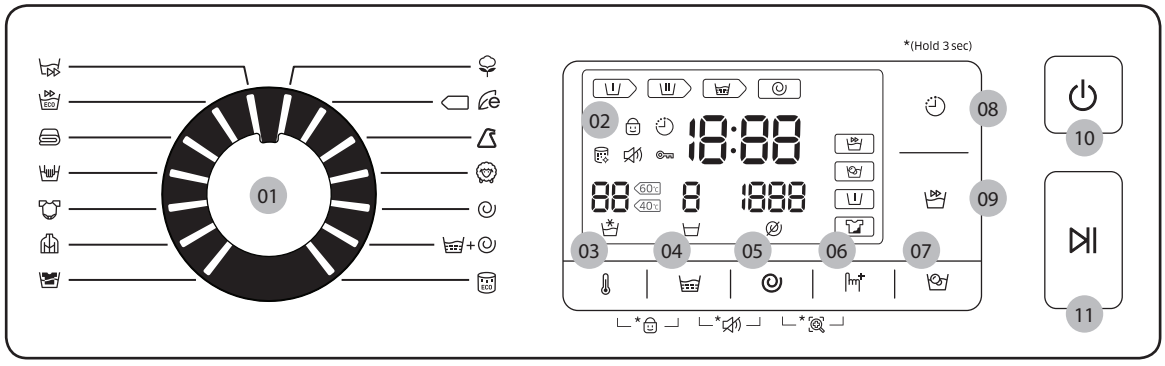

01 Cycle Selector	Turn the dial to select a cycle.
02 Display	The display shows current cycle information and estimated time remaining, or an information code when a problem occurs.
03 Temp. ( )	Press to change the water temperature for the current cycle.
04 Rinse ( )	Press to change the rinse count for the current cycle. You can set the rinse count to a max of 5.
05 Spin ( )	Press to change the spinning speed for the current course. • Rinse Hold : The final rinse process is suspended so that the laundry remains in the water. To unload the laundry, run a drain or spin process. • No Spin : The drum does not spin after the final drain process.
06 Options ( )	Press to select an option from Intensive( ), Prewash( ), and Intensive( ) + Prewash( ). Press again to deselect.
07 Bubble Soak ( )	Press to activate/deactivate the Bubble Soak function. This function helps remove a wide variety of stubborn stains. • Bubble Soak helps remove a variety of stubborn stains. • With Bubble Soak selected, laundry is thoroughly soaked in water bubbles for effective washing. • Bubble Soak is available with and adds up to 30 minutes (or 20 minutes) to 3 cycles: Cotton ( ), Synthetics ( ), and Baby Care ( ).

WW90J6600CW_DC68-03505G_EN.indd 29 2015/7/14 17:38:05

Operations

08 Delay End (⏲)	Delay End lets you set the end time of the current cycle. Based on your settings, the start time of the cycle will be determined by the machine's internal logic. For example, this setting is useful for programming your machine to finish a wash at the time you normally return home from work. • Press to choose a preset unit of hours.
09 Quick Wash 15'/30' (🧺)	For lightly soiled garments of less than 2 kg that you want to wash quickly. • Specifically for up to 2 kg of lightly soiled garments. • The cycle time differs depending on the water supply conditions, the load and type of laundry, soiling levels, and extra options selected. • The cycle time changes from Off > 15 min > 30 min, and back to Off in this sequence. • A recommended amount of detergent is less than 20 g (for a 2 kg load)
10 Power (⏻)	Press to turn on/off the washing machine.
11 Start/Pause (⏯)	Press to start or stop an operation.

WW90J6600CW_DC68-03505G_EN.indd 30 2015/7/14 17:38:05

Simple steps to start

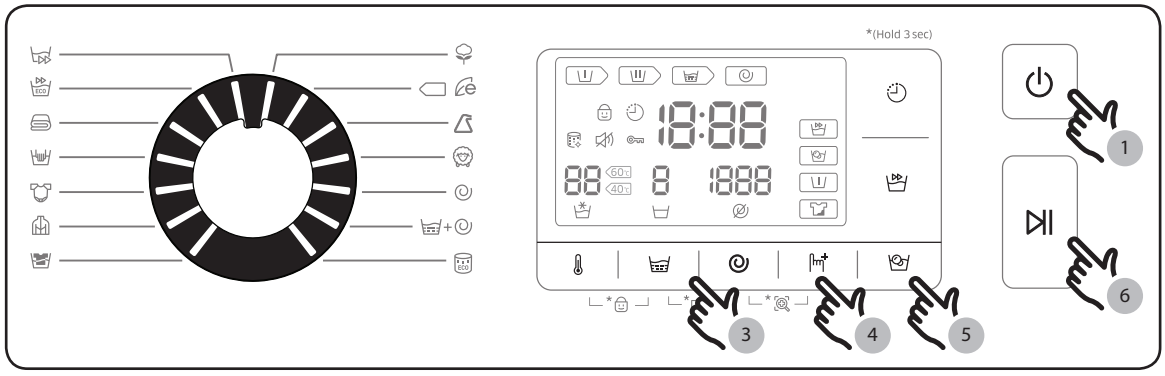

1. Press **Power** (⏻) to turn on the washing machine.
2. Turn the **Cycle Selector** to select a course.
3. Change the cycle settings (**Temp.** ( ),**Rinse** ( ) and **Spin** ( )) as necessary.
4. To add an option, press **Options** ( ). Use the button again to choose a preferred item.
5. The machine provides three easy to access buttons for **Bubble Soak** ( ), **Quick Wash** ( ) 15'/30', and **Delay End** ( ) for your convenience. If you want to use one of these options, press the corresponding button.
6. Press **Start/Pause** (⏯).

To change the cycle during operation

1. Press **Start/Pause** (⏯) to stop operation.
2. Select a different cycle.
3. Press **Start/Pause** (⏯) again to start the new cycle.

WW90J6600CW_DC68-03505G_EN.indd 31 2015/7/14 17:38:06

Operations

Course overview

Standard courses

Course	Description & Max load (kg)	
COTTON	• For cottons, bed linens, table linens, underwear, towels, or shirts. The washing time and the rinse count are automatically adjusted according to the load.	Max
COTTON	• Optimal performance with lower energy for cotton fabrics, bed linens, table linens, underwear, towels, or shirts.	Max
SYNTHETICS	• For blouses or shirts that are made of polyester (diolen, trevira), polyamide (perlon, nylon), or the like.	4
WOOL	• Specific for machine-washable wool for loads less than 2.0 kg. • The wool course features gentle cradling and soaking to protect the wool fibres from shrinkage/distortion. • A neutral detergent is recommended.	2
SPIN	• Featuring an additional spin process to effectively remove moisture from laundry.	-
RINSE+SPIN	• Featuring an additional rinse process after applying fabric softener to the laundry.	-
ECO DRUM CLEAN	• Cleans the drum by removing dirt and bacteria from the drum. • Perform once every 40 washes with no detergent or bleach applied. • Make sure the drum is empty. • Do not use any cleaning agents for cleaning the drum.	-
SUPER SPEED	• Fast completion within 1 hour for everyday items such as underwear and shirts. • The cycle time will differ depending on the water supply conditions, and the load and type of laundry.	5
SUPER ECO WASH	• Low-temperature Eco Bubble helps reduce power consumption.	4

WW90J6600CW_DC68-03505G_EN.indd 32 2015/7/14 17:38:07

Course	Description & Max load (kg)	
BEDDING	• For bed spreads, bed sheets, bedding covers, etc. • For best results, wash only 1 type of bedding and make sure the load weighs less than 2.0 kg.	2
DELICATES	• For sheer fabrics, bras, lingerie (silk), and other handwash-only fabrics. • For best performance, use liquid detergent.	2
BABY CARE	• Featuring a high-temperature wash and extra rinses to help remove the remaining detergent effectively.	4
OUTDOOR CARE	• For outdoor clothes, skiwear, and sportswear that are made of functional materials such as spandex, stretch, and micro-fibre.	2
DARK GARMENT	• Featuring additional rinses and reduced spinning to ensure that the laundry is washed gently and rinsed thoroughly.	4

Options

Option		Description
	Intensive	• For badly soiled laundry. The operation time for each cycle is longer than normal.
	Pre Wash	• This will add a preliminary washing cycle before the main wash cycle.

WW90J6600CW_DC68-03505G_EN.indd 33 2015/7/14 17:38:07

Operations

Delay End

You can set the washing machine to finish your wash automatically at a later time, choosing a delay of between 1 to 19 hours (in 1 hour increments). The hour displayed indicates the time the wash will finish.

1. Select a cycle. Then change the cycle settings if necessary.
2. Press **Delay End** (⏲) repeatedly until a desired end time is set.
3. Press **Start/Pause** (⏯).
   The corresponding indicator turns on with the clock running.
4. To cancel the **Delay End** (⏲), restart the washing machine by pressing **Power** (⏻).

Real-life case

You want to finish a two-hour course 3 hours later from now. For this, you add the **Delay End** (⏲) option to the current cycle with the 3-hour setting, and press **Start/Pause** (⏯) at 2:00 p.m. Then,what happens? The washing machine starts operating at 3:00 p.m., and ends at 5:00 p.m.
Provided below is the time line for this example.

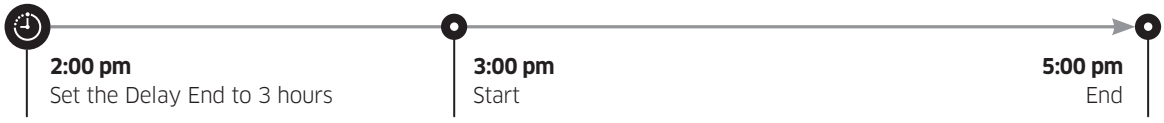

WW90J6600CW_DC68-03505G_EN.indd 34 2015/7/14 17:38:08

Maintenance

Settings

Child Lock

To prevent accidents involving children, the Child Lock function locks all buttons. However, Child Lock does not activate until you press **Start/Pause** (⏯).
In the holding state, you can open the door or change settings by pressing corresponding buttons. However, once you press **Start/Pause** (⏯) to start the washing machine, the Child Lock will be reactivated.

- Child Lock locks all buttons except for **Power** (⏻).
- To activate or deactivate Child Lock, hold down **Temp.** (🌡) and **Rinse** (🧺) simultaneously for 3 seconds.

NOTE

To add detergent, put more laundry in the drum, or change the cycle settings whilst in the Child Lock state, you must first deactivate the Child Lock.

Sound On/Off

You can turn on or off the key tone, beep, or alarm. Your setting will remain effective after you restart the machine.

- To mute the sound, hold down **Rinse** (🧺) and **Spin** (🌀) simultaneously for 3 seconds.
- To unmute the sound, hold down again for 3 seconds.

WW90J6600CW_DC68-03505G_EN.indd 35 2015/7/14 17:38:08

Maintenance

Eco drum clean

Perform this course regularly to clean the drum and to remove bacteria from it.

1. Press **Power** (⏻) to turn on washing machine.
2. Turn the **Cycle Selector** to select **ECO DRUM CLEAN** (ECO).
3. Press **Start/Pause** (⏯).

NOTE

The water temperature for ECO DRUM CLEAN is set to 70 °C, which cannot be changed.

CAUTION

Do not use any cleaning agents for cleaning the drum. Chemical residue in the drum deteriorates the washing performance.

ECO DRUM CLEAN reminder

- The ECO DRUM CLEAN reminder appears on the main screen once every 40 washes. It is advisable to perform the ECO DRUM CLEAN regularly.
- When you first see this reminder, you can ignore the reminder for 6 consecutive times. From the 7th wash, the reminder does not appear. However, it appears again on the second 40th wash.

WW90J6600CW_DC68-03505G_EN.indd 36 2015/7/14 17:38:08

Smart check

To enable this function, you must first download the **Samsung Smart Washer** app at the **Play Store** or the **Apple Store**, and install it on a mobile device featuring a camera operation.

The Smart Check function has been optimized for Galaxy & iPhone series (applicable models only).

1. Press and hold **Spin** (◎) and **Options** (⁺) simultaneously for 3 seconds to enter the Smart Check mode.
2. The washing machine starts the self-diagnosis procedure and displays an information code if a problem is detected.
3. Run the **Samsung Smart Washer** app on your mobile device, and tap **Smart Check**.
4. Put the mobile device close to the washing machine's display so that the mobile device and the washing machine face each other. Then, the information code will be recognized automatically by the app.
5. When the information code is recognized correctly, the app provides detailed information about the problem with applicable counteractions.

NOTE

- The function name, Smart Check, may differ depending on the language.
- If the washing machine reflets light on the display, the app may fail to recognize the information code.
- If the app fails to recognize the Smart Check code consecutively, enter the information code manually onto the app screen.

WW90J6600CW_DC68-03505G_EN.indd 37 2015/7/14 17:38:08

Maintenance

Emergency drain

In case of a power failure, drain the water inside the drum before taking out the laundry.

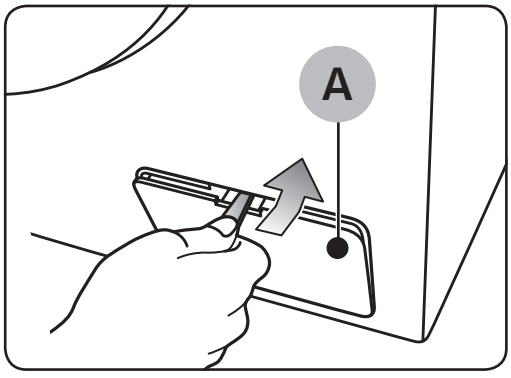

1. Power off and unplug the washing machine from the electrical outlet.
2. Open the **filter cover (A)** using a coin or thin metal object.

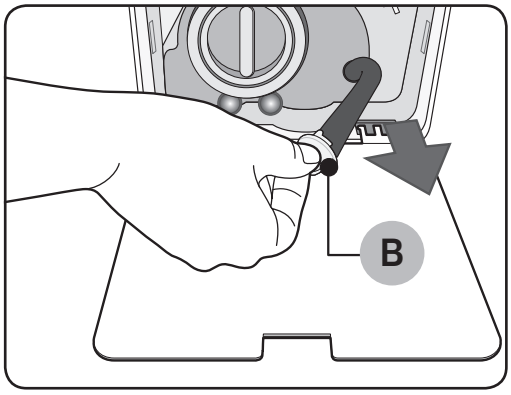

3. Put an empty, spacious container around the cover, and stretch the emergency drain tube to the container while holding the **tube cap (B)**.

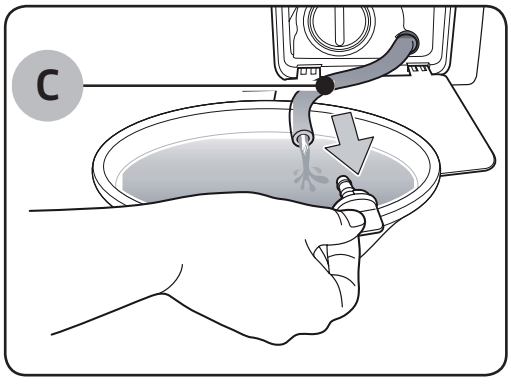

4. Open the tube cap and let water in the **tube (C)** flow into the container.
5. When done, close the tube cap, and reinsert the tube. Then, close the filter cover.

NOTE

Use a spacious container because the water in the drum may be more than expected.

WW90J6600CW_DC68-03505G_EN.indd 38 2015/7/14 17:38:09

Cleaning

Surface of the washing machine

Use a soft cloth with a nonabrasive household detergent. Do not spray water onto the washing machine.

Mesh filter

Clean the mesh filter of the water hose once or twice a year.

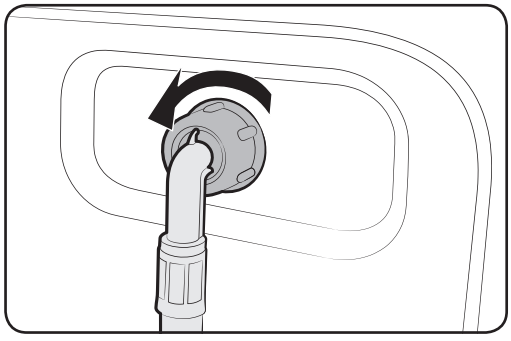

1. Turn off the washing machine, and unplug the power cord.
2. Close the water tap.
3. Loosen and disconnect the water hose from the back of the washing machine. Cover the hose with a cloth to prevent water from gushing out.

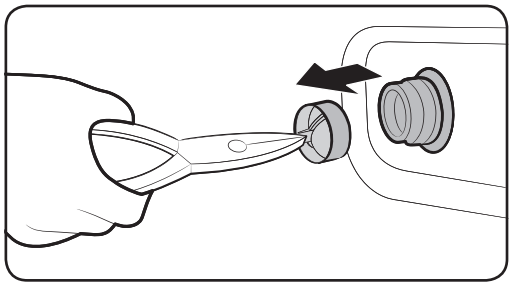

4. Use pliers to pull out the mesh filter from the inlet valve.
5. Submerge the mesh filter deeply in water so that the threaded connector is also submerged.
6. Dry the mesh filter completely in the shade.
7. Reinsert the mesh filter into the inlet valve, and reconnect the water hose to the inlet valve.
8. Open the water tap.

NOTE

If the mesh filter is clogged, an information code of "4C" appears on the screen.

WW90J6600CW_DC68-03505G_EN.indd 39 2015/7/14 17:38:09

Maintenance

Pump filter

It is advisable to clean the pump filter 5 or 6 times a year to prevent its clogging. A clogged pump filter may reduce the bubble effect.

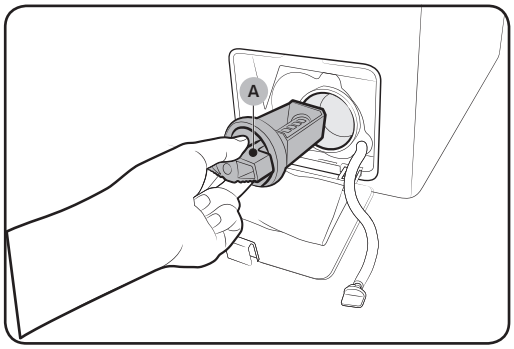

1. Turn off the washing machine, and unplug the power cord.
2. Drain the remaining water inside the drum drum. See the "Emergency drain" section.
3. Open the filter cover using a coin or key.
4. Turn the pump filter (A) knob to the left, and drain off the remaining water.

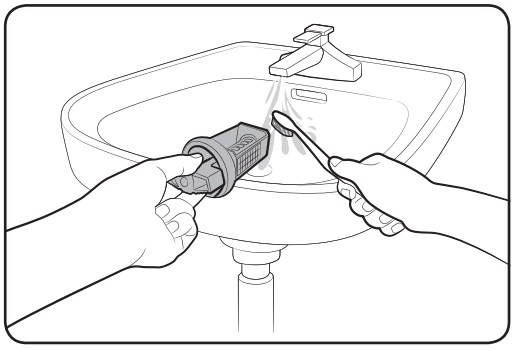

5. Clean the pump filter using soft brushes. Make sure the drain pump propeller inside the filter is unclogged.
6. Reinsert the pump filter, and turn the filter knob to the right.

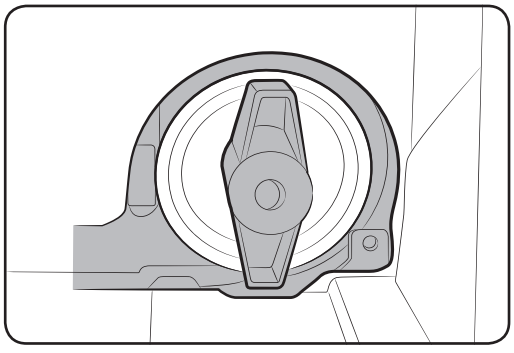

NOTE

- Some pump filters feature a safety knob that is designed to prevent accidents by children. To open the safety knob of the pump filter, push in and turn it anticlockwise. The spring mechanism of the safety knob helps open the filter.
- To close the safety knob of the pump filter, turn it clockwise. The spring makes a rattling sound, which is normal.

NOTE

If the pump filter is clogged, an information code of "5C" appears on the screen.

WW90J6600CW_DC68-03505G_EN.indd 40 2015/7/14 17:38:09

⚠ CAUTION

- Make sure the filter cap is closed properly after cleaning the filter. Otherwise, this may cause a leak.
- Make sure the filter is inserted properly after cleaning it. Otherwise, this may cause an operational failure or a leak.

Detergent Drawer

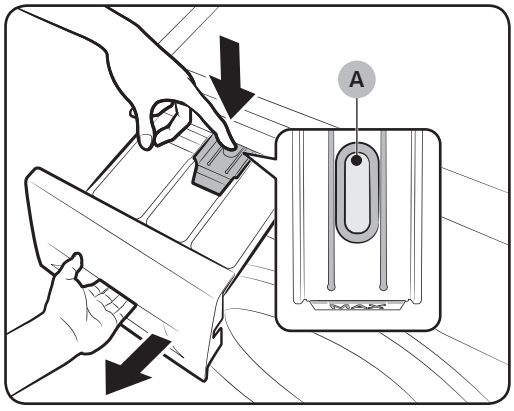

1. While holding down the **release lever (A)** on the inner of the drawer, slide open the drawer.
2. Remove the **release lever** and the **liquid detergent container** from the drawer.

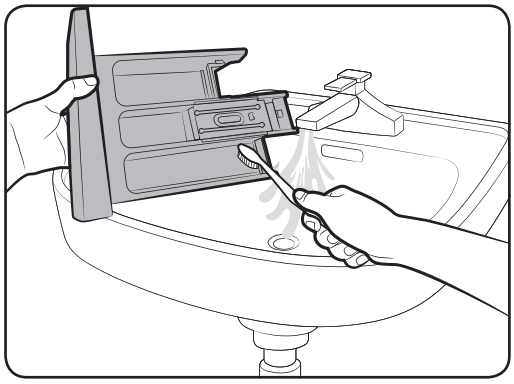

3. Clean the drawer components in flowing water using a soft brush.

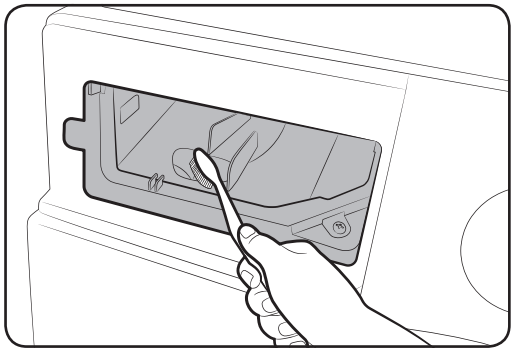

4. Clean the drawer recess using a soft brush.
5. Reinsert the **release lever** and the **liquid detergent container** to the drawer.
6. Slide the drawer inward to close it.

WW90J6600CW_DC68-03505G_EN.indd 41 2015/7/14 17:38:10

Maintenance

NOTE

To remove remaining detergent, perform the **RINSE+SPIN** (+) course with the drum being empty.

Recovery from freezing

The washing machine may freeze when it drops below 0 °C.

1. Turn off the washing machine, and unplug the power cord.
2. Pour warm water over the water tap to loosen the water hose.
3. Disconnect the water hose, and soak it in warm water.
4. Pour warm water into the drum and leave it for about 10 minutes.
5. Reconnect the water hose to the water tap.

NOTE

If the washing machine still doesn't operate normally, repeat the above steps until it operates normally.

Care against an extended time of disuse

Avoid leaving the washing machine unused for an extended time.
If this is the case, drain the washing machine and unplug the power cord.

1. Turn the **Cycle Selector** to select a **RINSE+SPIN** (+).
2. Empty the drum, and press **Start/Pause** ( ).
3. When the cycle is complete, close the water tap and disconnect the water hose.
4. Turn off the washing machine, and unplug the power cord.
5. Open the door to let air circulate through the drum.

WW90J6600CW_DC68-03505G_EN.indd 42 2015/7/14 17:38:10

Troubleshooting

Checkpoints

If you encounter a problem with the washing machine, first check the table below and try the suggestions.

Problem	Action
Does not start.	• Make sure the washing machine is plugged in. • Make sure the door is properly closed. • Make sure the water taps are open. • Make sure to press or tap **Start/Pause** (⏯) to start the washing machine. • Make sure Child Lock is not activated. • Before the washing machine starts to fill, it will make a series of clicking noises to check the door lock and does a quick drain. • Check the fuse or reset the circuit breaker.
Water supply is insufficient, or no water is supplied.	• Fully open the water tap. • Make sure the door is properly closed. • Make sure the water supply hose is not frozen. • Make sure the water supply hose is not kinked or clogged. • Make sure there is sufficient water pressure.
After a cycle, detergent remains in the detergent drawer.	• Make sure the washing machine is running with sufficient water pressure. • Make sure the detergent is added to the centre of the detergent drawer. • Make sure the rinse cap is inserted properly. • If using granular detergent, make sure the detergent selector is in the upper position. • Remove the rinse cap and clean the detergent drawer.

WW90J6600CW_DC68-03505G_EN.indd 43 2015/7/14 17:38:10

Troubleshooting

Problem	Action
Excessive vibrations or makes noise.	• Make sure the washing machine is installed on a level, solid floor that is not slippery. If the floor is not level, use the levelling feet to adjust the height of the washing machine. • Make sure the shipping bolts are removed. • Make sure the washing machine is not contacting any other object. • Make sure the laundry load is balanced. • The motor can cause noise during normal operation. • Overalls or metal-decorated clothes can cause noise while being washed. This is normal. • Metal objects such as coins can cause noise. After washing, remove these objects from the drum or filter case.
Does not drain and/ or spin.	• Make sure the drain hose is straightened all the way to the drain system. If you encounter a drain restriction, call for service. • Make sure the debris filter is not clogged. • Close the door and press or tap **Start/Pause** (⏯). For your safety, the washing machine will not tumble or spin unless the door is closed. • Make sure the drain hose is not frozen or clogged. • Make sure the drain hose is connected to a drain system that is not clogged. • If the washing machine is not supplied with sufficient power, the washing machine temporarily will not drain or spin. As soon as the washing machine regains sufficient power, it will operate normally.
The door does not open.	• Press or tap **Start/Pause** (⏯) to stop the washing machine. • It may take a few moments for the door lock mechanism to disengage. • The door will not open until 3 minutes after the washing machine has stopped or the power turned off. • Make sure all the water in the drum is drained. • The door may not open if water remains in the drum. Drain the drum and open the door manually. • Make sure the door lock light is off. The door lock light turns off after the washing machine has drained.

WW90J6600CW_DC68-03505G_EN.indd 44 2015/7/14 17:38:10

Problem	Action
Excessive suds.	• Make sure the Auto Detergent and Auto Softener settings are properly configured. • Make sure you use the recommended types of detergent as appropriate. • Use high efficiency (HE) detergent to prevent oversudsing. • Reduce the detergent amount for soft water, small loads, or lightly soiled loads. • Non-HE detergent is not recommended.
Cannot apply additional detergent.	• Make sure the remaining amount of detergent and fabric softener is not over the limit. • Make sure the Auto Dispense function is activated, with both the Water Hardness and Concentration settings properly specified.
Stops.	• Plug the power cord into a live electrical outlet. • Check the fuse or reset the circuit breaker. • Close the door and press or tap **Start/Pause** (⏯) to start the washing machine. For your safety, the washing machine will not tumble or spin unless the door is closed. • Before the washing machine starts to fill, it will make a series of clicking noises to check the door lock and does a quick drain. • There may be a pause or soak period in the cycle. Wait briefly and the washing machine may start. • Make sure the mesh filter of the water supply hose at the water taps are not clogged. Periodically clean the mesh filter. • If the washing machine is not supplied with sufficient power, the washing machine temporarily will not drain or spin. As soon as the washing machine regains sufficient power, it will operate normally.

WW90J6600CW_DC68-03505G_EN.indd 45 2015/7/14 17:38:10

Troubleshooting

Problem	Action
Fills with the wrong water temperature.	• Fully open both taps. • Make sure the temperature selection is correct. • Make sure the hoses are connected to the correct taps. Flush water lines. • Make sure the water heater is set to supply a minimum 120 °F (49 °C) hot water at the tap. Also, check the water heater capacity and recovery rate. • Disconnect the hoses and clean the mesh filter. The mesh filter may be clogged. • While the washing machine fills, the water temperature may change as the automatic temperature control feature checks incoming water temperature. This is normal. • While the washing machine fills, you may notice just hot and/or just cold water going through the dispenser when cold or warm temperatures are selected. This is a normal function of the automatic temperature control feature as the washing machine determines the water temperature.
Load is wet at the end of a cycle.	• Use the High or Extra High spin speed. • Use high efficiency (HE) detergent to reduce oversudsing. • Load is too small. Small loads (one or two items) may become unbalanced and not spin completely. • Make sure the drain hose is not kinked or clogged.
Leaks water.	• Make sure the door is properly closed. • Make sure all hose connections are tight. • Make sure the end of the drain hose is correctly inserted and secured to the drain system. • Avoid overloading. • Use high efficiency (HE) detergent to prevent oversudsing.
Has odours.	• Excessive suds collect in recesses and can cause foul odours. • Run cleansing cycles to sanitize periodically. • Clean the door seal (diaphragm). • Dry the washing machine interior after a cycle has finished.
No bubbles are seen (Bubbleshot models only).	• Overloading may screen bubbles. • Severely contaminated laundry may not generate bubbles.

WW90J6600CW_DC68-03505G_EN.indd 46 2015/7/14 17:38:11

Problem	Action
Wi-Fi does not work (Wi-Fi models only).	• Make sure the Internet connection to your house is properly established. • Make sure the router turns on and operates normally. • Make sure you have installed the latest version of the Smart Control App.

If a problem persists, contact a local Samsung service centre.

WW90J6600CW_DC68-03505G_EN.indd 47 2015/7/14 17:38:11

Troubleshooting

Information codes

If the washing machine fails to operate, you may see an information code on the screen. Check the table below and try the suggestions.

Problem	Action
4C	Water is not supplied. • Make sure the water taps are open. • Make sure the water hoses are not clogged. • Make sure the water taps are not frozen. • Make sure the washing machine is operating with sufficient water pressure. • Make sure that the cold water tap and the hot water tap are properly connected. • Clean the mesh filter as it may be clogged. **NOTE** When the washer displays the “4C” code, the washer do draining for 3 minutes. During this time, the **Power** (⏻) button is inoperative.
4C2	• Make sure the cold water supply hose is firmly connected to the cold water tap. If it is connected to the hot water tap, the laundry may be deformed with some cycles.
5C	Water is not draining. • Make sure the drain hose is not frozen or clogged. • Make sure the drain hose is positioned correctly, depending on the connection type. • Clean the debris filter as it may be clogged. • Make sure the drain hose is straightened all the way to the drain system. • If the information code remains, contact a customer service centre.
DC	Operating the washer with the door open. • Make sure the door is properly closed. • Make sure laundry is not caught in the door.
OC	Water is overflowed. • Restart after spinning. • If the information code remains on the display, contact a local Samsung service centre.

WW90J6600CW_DC68-03505G_EN.indd 48 2015/7/14 17:38:11

Problem	Action
LC	Check the drain hose. • Make sure the end of the drain hose is placed on the floor. • Make sure the drain hose is not clogged. • If the information code remains, contact a customer service centre.
LC1	**NOTE** When the washer displays the "LC/LC1" code, the washer do draining for 3 minutes. During this time, the **Power** (⏻) button is inoperative.
UB	Spinning does not work. • Make sure laundry is spread out evenly. • Make sure the washing machine is on a flat, stable surface. • Redistribute the load. If only one item of clothing needs washing, such as a bathrobe or pair of jeans, the final spin result might be unsatisfactory, and an "**UB**" check message will be shown in the display.
3C	Check the motor for operation. • Try restarting the cycle. • If the information code remains, contact a customer service centre.
UC	The electronic control needs to be checked (Over Voltage Error). • Check the PCB and wire harness. • Check if power is supplied properly • If the information code remains, contact a customer service centre.
	Low voltage detected • Check if the power cord is plugged in. • If the information code remains, contact a customer service centre.
HC	High temperature heating check • If the information code remains, contact a customer service centre.

WW90J6600CW_DC68-03505G_EN.indd 49 2015/7/14 17:38:11

Troubleshooting

Problem	Action
1C	The Water Level sensor is not working properly. • Try power off and restarting the cycle. • Check Water Level Sensor wire harness. • If the information code remains, contact a customer service centre. **NOTE** When the washer displays the “1C” code, the washer do draining for 3 minutes. During this time, the **Power** (⏻) button is inoperative.
AC	Check communications between main and sub PBAs. • Try power off and restarting the cycle. • If the information code remains, contact a customer service centre.
8C (MEMS models only)	MEMS sensor problem. • Try power off and restarting the cycle. • If the information code remains, contact a customer service centre.

If any information code keeps appearing on the screen, contact a local Samsung service centre.

WW90J6600CW_DC68-03505G_EN.indd 50 2015/7/14 17:38:11

Specifications

Fabric care chart

The following symbols provide garment care directions. The care labels include four symbols in this order: washing, bleaching, drying and ironing (and dry cleaning when necessary). The use of symbols ensures consistency among garment manufacturers of domestic and imported items. Follow the care label directions to maximize garment life and reduce laundry problems.

	Resistant material		Do not iron
	Delicate fabric	(A)	Can be dry cleaned using any solvent
95 95	Item can be washed at 95 ˚C	◯	Dry Clean
60 60	Item can be washed at 60 ˚C	(P)	Dry clean with perchloride, lighter fuel, pure alcohol or R113 only
40 40	Item can be washed at 40 ˚C	(F)	Dry clean with aviation fuel, pure alcohol or R113 only
30 30	Item can be washed at 30 ˚C	⊗	Do not dry clean
	Hand wash only	—	Dry flat
	Dry clean only	|||	Can be hung to dry
Cl	Can be bleached in cold water		Dry on clothes hanger
	Do not bleach		Tumble dry, normal heat
	Can be ironed at 200 ˚C max		Tumble dry, reduced heat
	Can be ironed at 150 ˚C max		Do not tumble dry
	Can be ironed at 100 ˚C max		

WW90J6600CW_DC68-03505G_EN.indd 51 2015/7/14 17:38:13

Specifications

Protecting the environment

- This appliance is manufactured from recyclable materials. If you decide to dispose of this appliance, please observe local waste disposal regulations. Cut off the power cord so that the appliance cannot be connected to a power source. Remove the door so that animals and small children cannot get trapped inside the appliance.
- Do not exceed the detergent quantities recommended in the detergent manufacturer's instructions.
- Use stain removal products and bleaches before the wash cycle only when strictly necessary.
- Save water and electricity by only washing full loads (the exact amount depends upon the program used).

WW90J6600CW_DC68-03505G_EN.indd 52 2015/7/14 17:38:13

Specification sheet

" * " Asterisk(s) means variant model and can be varied (0-9) or (A-Z).

Type			Front loading washing machine	
Model name			WW90J6****	WW80J6****
Dimensions			W600 x D600 x H850 (mm)	
Water pressure			50 kPa ~ 800 kPa	
NET weight			72 kg	
Wash and spin capacity			9.0 kg	8.0 kg
Power consumption	Washing	220 V	80 W	
		240 V	80 W	
	Washing and heating	220 V	2000 W	
		240 V	2400 W	
	Spin	220 ~ 240 V	680 W	
	Pumping		30 W	
Spin revolutions			1600 rpm	

NOTE

The design and specifications are subject to change without notice for quality improvement purposes.

WW90J6600CW_DC68-03505G_EN.indd 53 2015/7/14 17:38:13

Specifications

According to Regulation (EU) No. 1061/2010

" * " Asterisk(s) means variant model and can be varied (0-9) or (A-Z).

Samsung			
Model Name		WW90J6*****	WW80J6*****
Capacity	kg	9.0	8.0
Energy Efficiency			
A + + + (highest efficiency) to D (least efficient)		A+++	A+++
Energy Consumption			
Annual Energy Consumption (AE_C) [1]	kWh/yr	151	151
Energy consumption (E_t.60) Cotton 60 °C at full load	kWh	0.79	0.80
Energy consumption (E_t.60.1/2) Cotton 60 °C with partial load	kWh	0.65	0.64
Energy consumption (E_t.40.1/2) Cotton 40 °C with partial load	kWh	0.51	0.51
Weighted power off-mode (P_o)	W	0.45	0.45
Weighted Power in left-on mode (P_l)	W	5	5
Annual water consumption (AW_c) [2]	L/yr	9400	9400
Spin efficiency class [3]			
A (most efficient) to G (least efficient)		A	A
Maximum Spin Speed	rpm	1600	1600
Residual moisture	%	44	44
Programs to which the information on the label and the Sheet relate		COTTON 60 °C and 40 °C [4]	
Program duration of the standard program			
COTTON 60 °C at full load	min	271	271
COTTON 60 °C for partial load	min	251	251
COTTON 40 °C with partial load	min	231	231
Weighted time in left-on mode	min	2	2
Airborne noise emissions			
Wash	dB (A) re 1 pW	52	52
Spin	dB (A) re 1 pW	76	76

NOTE

1. Annual energy consumption is based on 220 standard washing cycles for COTTON course at 60 °C and 40 °C at full and partial load, and the consumption of off and left-on modes.Actual energy consumption will depend on how the appliance is used.
2. Annual water consumption is based on 220 standard washing cycles for COTTON course at 60 °C and 40 °C at full and partial load. Actual water consumption will depend on how the appliance is used.
3. Spin extraction is very important when you use a clothes dryer to dry your clothes. The energy for drying costs much higher than the energy for washing. Washing with the high spin saves more energy in drying your clothes in a clothes dryer.

WW90J6600CW_DC68-03505G_EN.indd 54 2015/7/14 17:38:14

4. The COTTON 60 °C and COTTON 40 °C course are suitable to clean normally soiled cotton laundry and they are the most efficient (concerning water and energy consumption) for this type of laundry.
   Please run Calibration Mode after the installation (refer to the "Run Calibration(recommended)" section on page 23).
   In these programs the actual water temperature may differ from the declared temperature.
5. Distance to the wall from the unit is not included in the depth dimension.

WW90J6600CW_DC68-03505G_EN.indd 55 2015/7/14 17:38:14

Specifications

Information of main washing programmes

Model	Course	Temperature (°C)	Capacity (kg)	Program Time (min)	Residual Moisture Content (%)	Water Consumption (L/cycle)	Energy Consumption (kWh/Cycle)
WW90J6*****	COTTON	20	4.5	128	46	55	0.34
	COTTON	40	4.5	231	44	38	0.51
	COTTON	60	4.5	251	44	38	0.65
	COTTON	60	9.0	271	44	48	0.79
	SYNTHETICS	40	4.0	144	30	42	0.53
WW80J6*****	COTTON	20	4.0	128	46	55	0.34
	COTTON	40	4.0	231	44	38	0.51
	COTTON	60	4.0	251	44	38	0.64
	COTTON	60	8.0	271	44	48	0.80
	SYNTHETICS	40	4.0	144	30	42	0.53

The values on the table have been measured under the conditions specified in Standard IEC60456/EN60456. Autual values will depend on how the appliance is used.

WW90J6600CW_DC68-03505G_EN.indd 56 2015/7/14 17:38:14

Memo

Memo

Memo

SAMSUNG

QUESTIONS OR COMMENTS?

COUNTRY	CALL	OR VISIT US ONLINE AT
DENMARK	70 70 19 70	www.samsung.com/dk/support
FINLAND	030-6227 515	www.samsung.com/fi/support
NORWAY	815 56480	www.samsung.com/no/support
SWEDEN	0771 726 7864 (SAMSUNG)	www.samsung.com/se/support

DC68-03505G-00

Vaskemaskine

Brugervejledning

WW90J6***** / WW80J6*****

SSEC SEC

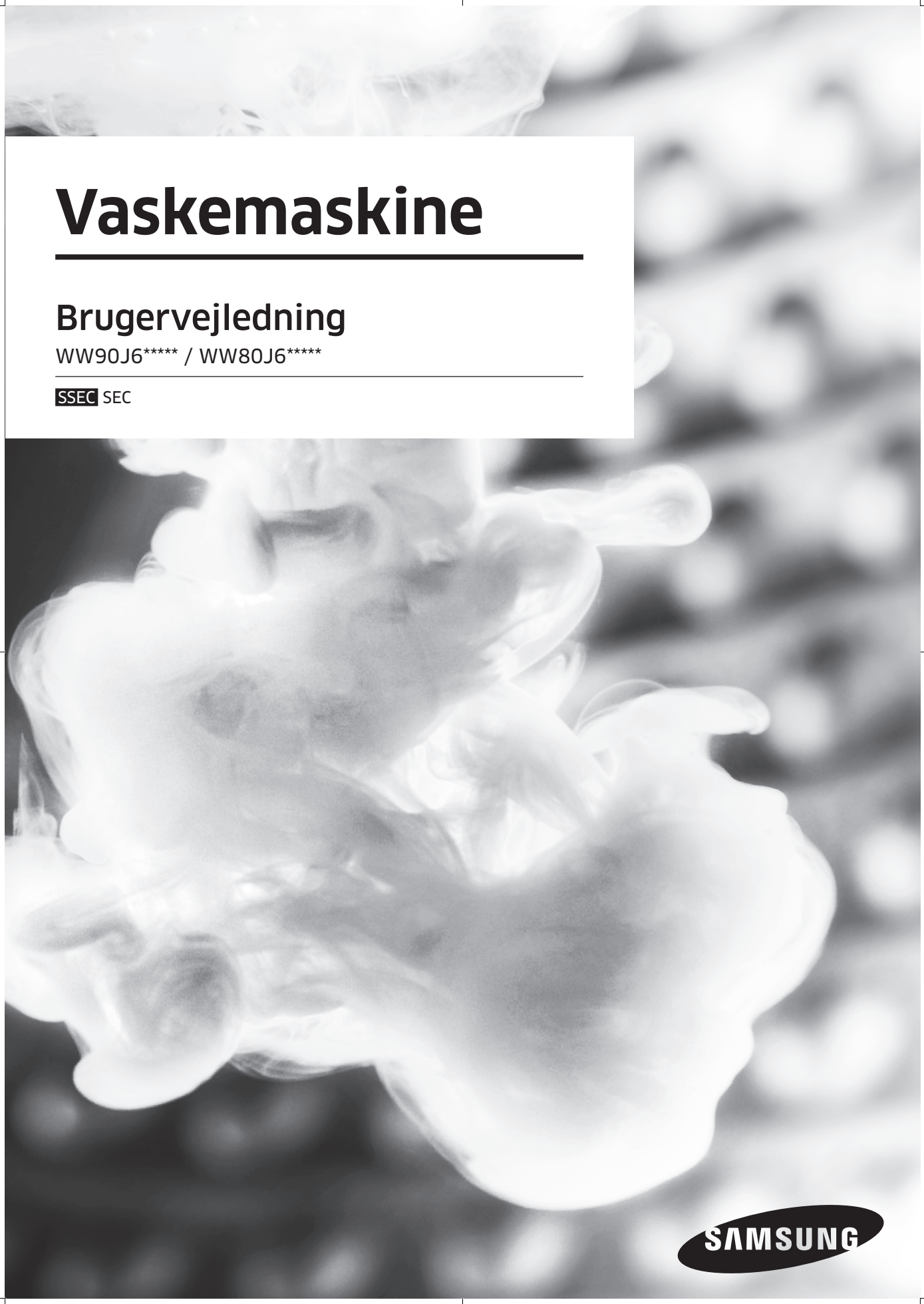

WW90J6600CW_DC68-03505G_DA.indd 1 2015/7/15 8:52:23

Indhold

Sikkerhedsinformationer **3**

Dette skal du vide om sikkerhedsinstruktionerne 3
Vigtige sikkerhedssymboler 3
Vigtige forholdsregler for sikkerheden 4
Instruktioner om WEEE 12

Installation **13**

Hvad medfølger 13
Forudsætninger for installation 15
Trin for trin installation 17

Inden du går i gang **23**

Indledende indstillinger 23
Retningslinjer for vasketøj 24
Retningslinjer for sæbeskuffe 26

Betjening **29**

Betjeningspanel 29
Simple trin for start 31
Programoversigt 32

Vedligehold **35**

Indstillinger 35
Eco drum clean 36
Smart check (Smart kontrol) 37
Nødafledning 38
Rengøring 39
Gendannelse efter frost 42
Eftersyn efter lang tid uden brug 42

Fejlfinding **43**

Kontrolpunkter 43
Informationskoder 48

Specifikationer **51**

Oversigt over stoffer og behandlingen af dem 51
Beskytelse af miljøet 52
Specifikationer 53
Information om de primære vaskeprogrammer 56

WW90J6600CW_DC68-03505G_DA.indd 2 2015/7/15 8:52:23

Sikkerhedsinformationer

Tillykke med din nye vaskemaskine fra Samsung. Denne brugsanvisning indeholder information om installation, brug og vedligeholdelse af maskinen. For at du skal få størst mulig gavn af din vaskemaskine anbefaler vi, at du læser denne brugsanvisning før maskinen tages i brug.

Dette skal du vide om sikkerhedsinstruktionerne

Læs denne vejledning omhyggeligt for at sikre, at du ved, hvordan du sikkert og effektivt bruger de omfattende muligheder og funktioner i dit nye apparat. Gem vejledningen et sikkert sted tæt på apparatet til senere brug. Maskinen må kun bruges til maskinvask i henhold til anvisninger beskrevet i denne manual.
Advarsler og vigtige sikkerhedsinstruktioner, der findes i manualen, dækker ikke alle mulige foranstaltninger og situationer, der kan finde sted. Det er dit ansvar at udvise almindelig fornuft, agtpågivenhed og omhu ved installation, vedligeholdelse og brug af din vaskemaskine.
Da følgende betjeningsinstruktioner omfatter forskellige modeller, kan egenskaberne ved din vaskemaskine være lidt anderledes end de, der beskrives i denne vejledning, og alle advarselstegn er måske ikke relevante. Hvis du har spørgsmål, bedes du kontakte dit nærmeste servicecenter eller finde hjælp og information online på www.samsung.com.

Vigtige sikkerhedssymboler

Hvad betyder ikoner og tegn brugt i manualen:

⚠ ADVARSEL

Farlige eller uforsvarlige fremgangsmåder kan resultere i alvorlige personskader, død og/eller ejendomsskader.

⚠ FORSIGTIG

Farlige eller uforsvarlige fremgangsmåder kan resultere i alvorlige personskader og/eller ejendomsskader.

BEMÆRK

Indikerer risiko for personskade eller materiel skade.

WW90J6600CW_DC68-03505G_DA.indd 3 2015/7/15 8:52:25

Sikkerhedsinformationer

Disse advarselstegn er her for at undgå skade på dig selv og andre.
Følg dem nøje.
Når du har læst denne vejledning, skal du gemme den et sikkert sted for fremtidig reference.

Læs alle instruktioner før maskinen tages i brug.

Som ved alt elektrisk udstyr med bevægelige dele er der en potentiel farerisiko. For sikkert at kunne betjene apparatet skal du kende dets funktioner og være forsigtig under brug.

Vigtige forholdsregler for sikkerheden

⚠ **ADVARSEL**

For at nedsætte risikoen for brand, el-stød eller personskade, når du bruger dit apparat, skal du følge følgende grundlæggende forholdsregler, inkl. følgende:

1. Denne maskine må ikke bruges af personer (herunder børn) med fysiske, sansemæssige eller psykiske handicap eller personer, som mangler erfaring og viden, medmindre de er under opsyn eller er blevet instrueret i anvendelsen af maskinen af en person, der har ansvaret for deres sikkerhed.
2. Til brug i Europa: Dette apparat kan anvendes af børn med en alder på mindst 8 år og af personer med fysiske, sansemæssige eller psykiske handicap eller manglende erfaring og viden, hvis de har fået instruktion i at anvende apparatet på en sikker måde og forstår, der er involveret en farerisiko. Børn må ikke lege med apparatet. Rengøring og vedligeholdelse må ikke udføres af børn uden opsyn.
3. Børn skal være under opsyn, så de ikke leger med maskinen.
4. Hvis netledningen er beskadiget, skal den udskiftes af producenten eller dennes servicerepræsentant eller en tilsvarende kvalificeret person for at undgå fare.

WW90J6600CW_DC68-03505G_DA.indd 4 2015/7/15 8:52:25

5. De nye slangesæt der følger med maskinen skal bruges og gamle slangesæt bør ikke genbruges.
6. For apparater med ventilationsåbninger i bunden må et gulvtæppe ikke blokere åbningerne.
7. Til brug i Europa: Børn under 3 år bør holdes borte medmindre de er under konstant overvågning.

⚠ **FORSIGTIG**

8. For at undgå fare grundet utilsigtet nulstilling af termosikringen, må denne maskine ikke forsynes gennem en ekstern kontaktanordning såsom en timer, eller forbindes til et kredsløb der jævnligt slukkes eller tændes af anordningen.

Vigtige advarsler vedr. installation

⚠ **ADVARSEL**

Installationen af maskinen må kun udføres af kvalificeret teknisk personale eller af servicevirksomhed.

- Forkert installation kan føre til elektrisk stød, brand, eksplosion, problemer med produktet eller skader.

Apparatet er tungt. Pas derfor på, når du løfter det.

Sæt strømstikket i en stikkontakt til AC 220 - 240 V / 50 Hz eller højere, og brug kun stikkontakten til denne maskine. Brug aldrig en forlængerledning.

- Deling af stikkontakten med andre apparater ved brug af strømskinne eller brug af en forlængerledning kan medføre elektrisk stød eller brand.
- Sørg for, at spændingsstyrke, frekvens og strøm stemmer overens med produktets specifikationer. Hvis ikke, kan det føre til elektrisk stød eller brand. Sæt stikket i stikkontakten fast.

Fjern med regelmæssige mellemrum alle fremmedelementer, som f.eks. støv eller vand, fra stikbenene og kontaktpunkterne med en tør klud.

- Fjern stikket og gør det rent med en tør klud.
- Hvis ikke, kan det føre til elektrisk stød eller brand.
- Sæt strømstikket i en stikkontakt, så kablet ligger på gulvet.
  Hvis du sætter stikket i stikkontakten i den modsatte retning vil ledninger inde i kablet blive beskadiget og det kan medføre elektrisk stød eller brand.

WW90J6600CW_DC68-03505G_DA.indd 5 2015/7/15 8:52:25

Sikkerhedsinformationer

Hold alle emballagematerialer uden for børns rækkevidde, da disse kan være farlige.

- Hvis et barn tager en pose over hovedet, kan det medføre kvælning.
  Kontakt nærmeste servicecenter hvis maskinen, stikket, eller strømforsyningsledning er beskadiget.

Maskinen skal være korrekt jordforbundet.

Maskinen må aldrig forbindes til gasrør, plastik vandrør eller til telefonkabel.

- Forkert jordforbindelse kan føre til elektrisk stød, brand, eksplosion eller problemer med maskinen.
- Sæt aldrig strømstikket i en stikkontakt, der ikke er jordet korrekt, og kontroller, at det er i overensstemmelse med lokale og nationale bestemmelser.

Installer ikke dette apparat tæt på et varmeapparat eller brændbare materialer.

Installer ikke dette apparat et fugtigt, oliefyldt eller støvet sted eller et sted, der udsættes for direkte sollys eller vand (vanddråber).

Installer ikke dette apparat maskine et sted med lave temperaturer.

- Frost kan få rørene til at springe.

Placer ikke maskinen i et sted med mulige gaslækage.

- Dette kan medføre elektrisk stød eller brand.

Brug ikke en elektrisk transformer.

- Dette kan medføre elektrisk stød eller brand.

Brug ikke beskadigede stik, ledninger eller løstsiddende stikkontakter.

- Dette kan medføre elektrisk stød eller brand.

Du må ikke hive i eller bøje netledningen.

Du må ikke vride eller binde netledningen.

Du må ikke hænge netledningen på en metalgenstand, placere en tung genstand oven på ledningen, sætte den mellem andre ting, eller presse den ind bag maskinen.

- Dette kan medføre elektrisk stød eller brand.

Du må ikke hive i netledningen mens stikket sider i stikkontakten.

- Fjern netledningen ved at holde i stikket.
- Hvis ikke, kan det føre til elektrisk stød eller brand.

Apparatet skal anbringes, så der er adgang til strømstikket, vandtilførslen og vandafløbet.

WW90J6600CW_DC68-03505G_DA.indd 6 2015/7/15 8:52:25

Forsigtighed ved installation

⚠ FORSIGTIG

Dette apparat skal anbringes på en sådan måde, at der er nem adgang til strømstikket.
- Forkert placering kan føre til elektrisk stød eller brand og lækstrøm.

Installer dit apparat, så det står lige på et hårdt gulv, der kan bære dets vægt.
- I modsat fald kan der opstå unormale vibrationer, bevægelser, støj eller problemer med produktet.

Vigtige advarsler vedr. brug

⚠ ADVARSEL

Hvis apparatet svømmer over, så afbryd straks for vandet og strømmen, og kontakt dit nærmeste servicecenter.
- Du må ikke røre stikkontakten med våde hænder.
- Hvis du gør det, kan du få elektrisk stød.

Hvis maskinen giver uventede lyde, der kommer brændlugt eller røg, træk stikket ud af stikkontakten omgående og kontakt dit nærmeste servicecenter.
- Hvis ikke, kan det føre til elektrisk stød eller brand.

I tilfælde af gaslækage skal du lufte rummet ud omgående uden at røre ved stikkontakten. Du må ikke røre maskinen eller netledningen.
- Du må ikke bruge ventilator.
- En gnist kan medføre eksplosion eller brand.

Lad ikke børn lege i eller på vaskemaskinen. Når du opstiller maskinen, fjern håndtaget til maskinens dør.
- Hvis nogen lukkes inde i maskinen, kan de blive kvalt og dø.

Fjern transportemballagen (svamp, styrofoam) placeret i bunden før maskinen tages i brug.

Vask ikke emner, der er forurenet med benzin, petroleum, benzol, fortynder, alkohol eller andre brændbare eller eksplosive substanser.
- Dette kan medføre elektrisk stød, brand eller eksplosion.

Åbn ikke vaskemaskinelugen med kraft, når den er i drift (vask ved høj temperatur/ tørring/centrifugering).
- Vand, der løber ud af maskinen kan forårsage forbrændinger eller gøre gulvet glat. Dette kan medføre skader.
- Hvis lugen åbnes med magt kan det medføre skade på maskinen eller mennesker.

WW90J6600CW_DC68-03505G_DA.indd 7 2015/7/15 8:52:25

Sikkerhedsinformationer

Stik ikke hænderne ind under vaskemaskinen, når den kører.
- Dette kan medføre skader.

Du må ikke røre stikkontakten med våde hænder.
- Dette kan medføre elektrisk stød.

Sluk ikke for maskinen ved at fjerne netkabel fra stikket mens maskinen er i brug.
- Hvis du tænder maskinen ved at sætte stikket i stikkontakten igen kan det medføre elektrisk stød eller brand.

Lad ikke børn eller syge personer anvende denne vaskemaskine uden passende opsyn. Lad ikke børn klatre i eller på apparatet.
- Det kan medføre i elektrisk stød, forbrændinger eller personskade.

Sæt ikke hånden eller en metalgenstand under maskinen mens den er i brug.
- Dette kan medføre skader.

Afbryd ikke for apparatet ved at trække i strømkablet. Tag altid forsvarligt fat i stikket, og træk det lige ud af stikkontakten.
- Beskadigelse af strømkablet kan medføre kortslutning, brand og/eller elektrisk stød.

Forsøg ikke at reparere, skille ad eller lave ændringer på maskinen selv.
- Brug ikke andre sikringer (f.eks kobbertråd, ståltråd, osv.) end standardsikringer.
- Hvis apparatet skal repareres eller geninstalleres, skal du kontakte dit nærmeste servicecenter.
- Ellers kan det føre til elektrisk stød, brand, problemer med produktet eller skader.

Hvis tilløbsslangen løsner sig fra vandhanden og maskinen bliver oversvømmet, træk stikket ud af stikkontakten.
- Hvis ikke, kan det føre til elektrisk stød eller brand.

Træk stikket ud af stikkontakten når maskinen ikke bruges i længere periode eller under torden/tordenvejret.
- Hvis ikke, kan det føre til elektrisk stød eller brand.

Hvis der kommer fremmedlegemer ind i apparatet, skal du fjerne stikket fra stikkontakten og kontakte den nærmeste Samsung-kundeservice.
- Dette kan medføre elektrisk stød eller brand.

Børn (eller kæledyr) må aldrig tillades at lege på eller i vaskemaskinen. Vaskemaskinens dør kan ikke åbnes let indefra, og børn kan komme alvorligt til skade, hvis de fanges inde i maskinen.

WW90J6600CW_DC68-03505G_DA.indd 8 2015/7/15 8:52:25

Forholdsregler for brug

⚠ FORSIGTIG

Når vaskemaskinen er forurenet med fremmede substanser, som f.eks. vaskemiddel, snavs, madrester m.v., skal du fjerne strømstikket og rengøre vaskemaskinen med en fugtet, blød klud.

- Ellers kan det medføre misfarvninger, deformering, beskadigelse eller rust.

Glaslugen kan ødelægges af et kraftigt stød. Vær forsigtig når du bruger vaskemaskinen.

- Hvis glasset er gået i stykker, kan det medføre personskader.

Efter problemer med vandtilførslen eller ved gentilslutning af vandtilførselsslangen, så åbn langsomt for hanen.

Åbn hanen langsomt, hvis maskinen ikke har været anvendt i længere tid.

- Lufttrykket i vandtilførselsslangen eller vandrøret kan medføre skade på en produktdel eller medføre vandudslip.

Hvis der opstår problemer med afledningen under drift, så kontroller, om der er et afledningsproblem.

- Hvis vaskemaskinen anvendes, når den er oversvømmet pga. et afledningsproblem, kan dette medføre elektriske stød eller brand.

Læg al tøjet i maskinen således, at tøjstumper ikke bliver klemt af lugen.

- Hvis vasketøj sidder fast i lugen, kan det medføre skade på tøjet eller vaskemaskinen eller medføre vandudslip.

Sluk for vandtilførslen til vaskemaskinen, når den ikke bruges.

Kontroller, at skruerne på tilslutningsstykket på vandtilførselsslangen er strammet forsvarligt.

- Ellers kan det medføre ejendomsskader eller skader.

Sørg for, at gummilisten og frontglasset ikke forurenes med fremmede substanser (f.eks. affald, tråde, hår mv.).

- Hvis fremmede substanser sætter sig fast i lugen, eller lugen ikke er helt lukket, kan det medføre vandudslip.

Åbn vandhanen, og kontroller, om tilslutningsstykket på vandtilførselsslangen er strammet forsvarligt, og at der ikke lækker vand, inden du bruger produktet.

- Hvis skruerne på tilslutningsstykket på vandtilførselsslangen er løse, kan det medføre vandudslip.

Det produkt, du har købt, er kun designet til husholdningsbrug.

WW90J6600CW_DC68-03505G_DA.indd 9 2015/7/15 8:52:25

Sikkerhedsinformationer

Erhvervsmæssig anvendelse af produktet regnes for misbrug. I dette tilfælde vil produktet ikke være dækket af standardgarantien fra Samsung, og Samsung kan ikke holdes til ansvar for fejlfunktion eller skade, der opstår som følge af sådan misbrug.

Du må ikke stå på apparatet eller anbringe genstande (f.eks. vasketøj, tændte stearinlys, tændte cigaretter, tallerkener, kemikalier, metalgenstande m.m.) på apparatet.

- Ellers kan det føre til elektrisk stød, brand, problemer med produktet eller skader.

Sprøjt ikke maskinen med let fordampelige væsker som for eksempel insektmidler.

- Ud over at være skadelig for mennesker kan det medføre elektrisk stød, brand eller problemer med produktet.

Anbring ikke genstande, der genererer elektromagnetiske felter, tæt på vaskemaskinen.

- Dette kan medføre personskade pga. en fejlfunktion.

Vand, der afledes ved vask med høj temperatur eller ved tørring, er varmt. Rør ikke ved vandet.

- Dette kan medføre forbrændinger eller skader.

Vask ikke, centrifuger ikke og tør ikke vandtætte sæder, måtter eller tøj (*), medmindre dit apparat har et særligt program til vask af disse genstande.

(*): Sengetøj af uld, regntøj, fiskeveste, skibukser, soveposer, diaper-omslag, svededragter og cykel-, motorcykelog bildækkener m.v.

- Vask ikke tykke eller hårde måtter, heller ikke selvom der er et vaskemærke på plejeanvisningen. Dette kan medføre beskadigelse af vaskemaskinen, vægge, gulv eller tøj pga. unormale vibrationer.
- Vask ikke dekorative tæpper eller dørmåtter med bagbeklædning af gummi. Gummibagklædningen kan falde af og sætte sig fast på tromlens inderside, og dette kan medføre fejlfunktion, som f.eks. tømningsfejl.

Brug ikke vaskemaskinen, når sæbeskuffen er fjernet.

- Det kan medføre elektrisk stød eller personskade pga. vandudslip.

Rør ikke tromlen indvendig under eller straks efter tørring da den er varm.

- Dette kan medføre forbrændinger.

Stik ikke hænderne ind i sæbeskuffen.

- Dette kan medføre personskade, da din hånd kan blive fanget i enheden til tilførsel af vaskemiddel.
- Guiden til brug af flydende sæbe (kun udvalgte modeller), må ikke bruges til pulversæbe. Fjern guiden, hvis der bruges sæbe i pulverform.

Kom ikke andre genstande (som f.eks. sko, madrester, dyr) end vasketøj i vaskemaskinen.

- Dette kan medføre beskadigelse af maskinen eller skade og død for dyrs vedkommende på grund af unormale vibrationer.

WW90J6600CW_DC68-03505G_DA.indd 10 2015/7/15 8:52:25

Tryk ikke på knapperne med skarpe genstande som nåle, knive, spidse negle og lignede.
- Dette kan medføre elektrisk stød eller skade.

Vask ikke tøjet, der er forurenet med olie, creme eller lotion.
- Dette kan medføre, at gummilisten bliver deformeret og resulterer i et vandudslip.

Efterlad ikke metalobjekter, som f.eks. sikkerhedsnåle, hårnåle, eller blegemiddel i tromlen i lang tid.
- Dette kan medføre, at tromlen ruster.
- Hvis der begynder at dannes rust på tromlens overflade, skal du anvende et rensemiddel (neutralt) på overfladen og bruge en svamp til at gøre det rent med. Brug aldrig metalbørste.

Brug ikke midler til kemisk rensning til vask, skylning eller centrifugering. Vask ikke tøjet forurenet med midler til kemisk rensning.
- Det kan resultere i selvantændelse eller antændelse på grund af varme fra iltning af olien.

Brug ikke vand fra vandkøle/varmeenheder.
- Dette kan medføre problemer med vaskemaskinen.

Brug ikke håndsæbe til vaskemaskinen.
- Hvis det stivner eller opsamles inde i vaskemaskinen, kan det medføre problemer med produktet, misfarvning, rust eller dårlig lugt.

Kom sokker og brystholdere i et vaskenet, og vask disse med andet vasketøj.

Vask ikke store genstande i vaskeposen.
- Ellers kan det medføre skader på grund af unormale vibrationer.

Brug ikke faste (hærdet) vaskemidler.
- Hvis det opsamles inde i vaskemaskinen, kan det medføre vandudslip.

Sørg for, at alle lommer i vasketøjet er tomme.
- Hårde, skarpe genstande som mønter, sikkerhedsnåle, negle, skruer eller sten kan medføre alvorlige beskadigelser af maskinen.

mønter, sikkerhedsnåle eller papirklips kan ødelægge vaskemaskinen.

Sorter vasketøjet efter farve på basis af dets farveægthed, og vælg det anbefalede program, den anbefalede vandtemperatur og yderligere funktioner.
- Dette kan medføre misfarvning eller beskadigelse af stoffet.

Pas på, at børns fingre ikke kommer i klemme i døren, når du lukker den.
- I modsat fald kan det resultere i personskade.

WW90J6600CW_DC68-03505G_DA.indd 11 2015/7/15 8:52:25

Sikkerhedsinformationer

Vigtige advarsler vedr. rengøring

⚠ **ADVARSEL**

Rengør ikke maskinen ved at spule den med vand.

Brug ikke et stærkt, syreholdigt rengøringsmiddel.

Brug ikke benzen, fortynder eller spiritus til rengøring af af maskinen.

- Dette kan medføre misfarvninger, deformering, beskadigelse, elektrisk stød eller brand.

Inden der foretages rengøring og vedligeholdelse af maskinen, træk stikket ud af stikkontakten.

- Hvis ikke, kan det føre til elektrisk stød eller brand.

Instruktioner om WEEE

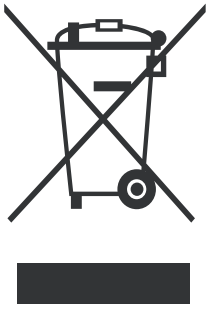

Korrekt bortskaffelse af dette produkt (elektrisk & elektronisk udstyr)

(Gælder i lande med systemer til affaldssortering)

Denne mærkning på produktet, på tilbehør eller i manualen betyder, at produktet og elektronisk tilbehør hertil (f.eks. oplader, headset og USB-kabel) ikke må bortskaffes sammen med almindeligt husholdningsaffald efter endt levetid. For at forebygge skadelige virkninger på menneskers helbred eller miljøet skal disse genstande bortskaffes adskilt fra andre typer af affald og indleveres på en genbrugsplads med henblik på genindvinding. Forbrugere bedes kontakte forhandleren, hvor de har købt produktet, eller kommunen for nærmere oplysning om, hvor og hvordan de kan indlevere produkt og tilbehør med henblik på miljøvenlig genindvinding.
Virksomheder bedes kontakte leverandøren og følge anvisningerne i købekontrakten. Dette produkt og elektronisk tilbehør hertil må ikke bortskaffes sammen med andet erhvervsaffald.

WW90J6600CW_DC68-03505G_DA.indd 12 2015/7/15 8:52:26

Installation

Følg disse instruktioner grundigt for at sikre korrekt installation af vaskemaskinen og for at forhindre ulykker i forbindelse med brug af vaskemaskinen.

Hvad medfølger

Sørg for at alle delene er med i produktindpakningen. Hvis du har problemer med vaskemaskinen eller dele, kan du kontakte Samsungs kundecenter eller forhandleren.

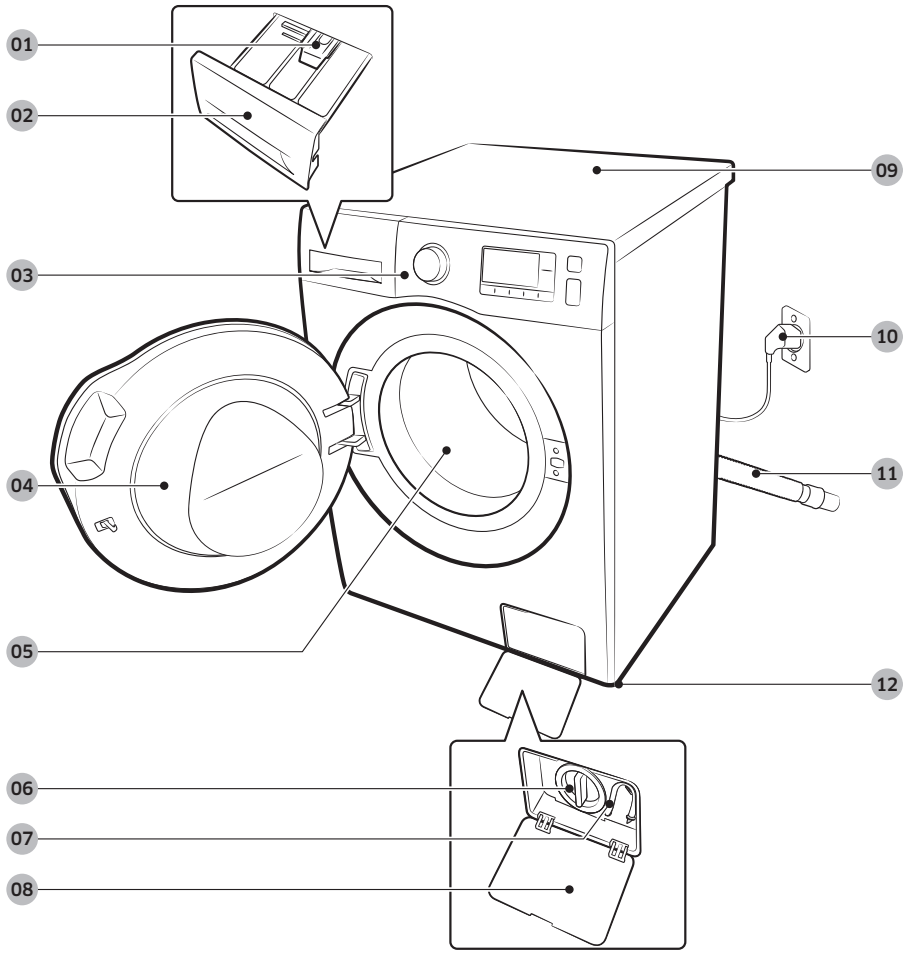

01 Udløsergreb
02 Sæbeskuffe
03 Betjeningspanel
04 Dør
05 Tromle
06 Filter
07 Nødafledningsslange
08 Filterdæksel
09 Arbejdsbord
10 Strømstik
11 Afledningsslange
12 Justeringsfødder

WW90J6600CW_DC68-03505G_DA.indd 13 2015/7/15 8:52:26

Installation

Topnøgle

Plastikdæksler

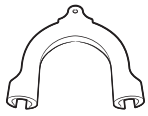

Slangeholder

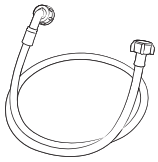

Slange til koldtvandstilførsel

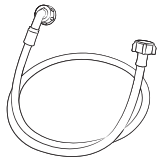

Slange til varmtvandstilførsel

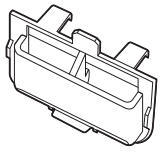

Beholder til flydende vaskemiddel

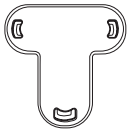

Hættefastgøring

BEMÆRK

- Boltkapsler: Der medføler mellem 3 og 6 boltkapsler, afhængigt af model.
- Slange til varmtvandstilførsel: Kun udvalgte modeller.
- Beholder til flydende vaskemiddel: Kun udvalgte modeller.

WW90J6600CW_DC68-03505G_DA.indd 14 2015/7/15 8:52:26

Forudsætninger for installation

Strømforsyning og forbindelse til jord

- AC 220-240 V / 50 Hz sikring eller strømafbryder er påkrævet
- Brug et individuelt forgreningskredsløb, der passer til vaskemaskinen

For at sikre en ordentlig jordforbindelse følger en strømledning med tre ben og jordforbindelse til brug i en korrekt installeret og jordforbundet stikkontakt sammen med vaskemaskinen.
Rådfør dig med en kvalificeret elektriker eller serviceperson hvis du er i tvivl om jordforbindelse.
Lav ikke ændringer på det medfølgende stik. Hvis det ikke passer i stikkontakten, ring efter en kvalificeret elektriker og installer en korrekt kontakt.

⚠ ADVARSEL

- Der må IKKE bruges en forlængerledning.
- Anvend kun den strømledning, der følger med vaskemaskinen.
- Du må IKKE forbinde jordledningen til VVS-rør af plastik, gasrør eller varmtvandsrør.
- Jordforbindelser der ikke er forbundet korrekt kan forårsage elektrisk stød.

Vandforsyning

Et passende vandtryk til denne vaskemaskine er mellem 50 kPa og 800 kPa. Et vandtryk under 50 kPa kan betyde, at vandventilen ikke lukker helt. Derudover kan det tage længere til at fylde tromlen, hvilket kan betyde, at vaskemaskinen slukkes. Vandhaner skal være højst 120 cm fra vaskemaskinens bagside, så den medfølgende indløbsslange kan nå vaskemaskinen.
Sådan reduceres risikoen for lækage:

- Sørg for, at vandhaner er lettilgængelige.
- Sluk for hanerne, når vaskemaskinen ikke er i brug.
- Kontrollér jævnligt for lækager ved vandindføringsslangernes pakninger.

⚠ FORSIGTIG

Før du bruger vaskemaskinen første gang, skal du kontrollere alle tilslutninger ved vandventilen og hanerne for lækager.

Afledning

Samsung anbefaler et stigrør af højden 60~90 cm. Afløbsslangen skal sluttes til stigrøret ved hjælp af slangeklemmen, og stigrøret skal dække afløbsslangen helt.

WW90J6600CW_DC68-03505G_DA.indd 15 2015/7/15 8:52:27

Installation

Gulv

Den bedste vaskemaskineydelse opnås ved installation på et fast gulv. Trægulve skal muligvis forstærkes for at mindske vibrationer og/eller belastninger på grund af ubalance. Gulvtæpper og bløde fliseoverflader er ikke modstandsdygtige over for vibrationer, og kan medføre, at vaskemaskinen rykker sig under centrifugering.

⚠ FORSIGTIG

Installer IKKE vaskemaskinen på en forhøjning eller på en dårligt understøttet konstruktion.

Vandtemperatur

Vaskemaskinen må ikke installeres på steder, hvor vandet kan fryse, da der altid vil være lidt vand tilbage i ventiler pumper og/eller slanger. Frossent vand i forbindelsesdele kan forårsage skade på bælter, pumpen og andre komponenter i vaskemaskinen.

Installation i alkove eller skab

Minimumsplads for stabil drift:

Sider	25 mm	Bagpå	50 mm
Top	25 mm	Front	550 mm

Hvis der både installeres vaskemaskine og tørretumbler samme sted, skal der være en uhindret luftåbning foran nichen eller skabet på mindst 550 mm. Vaskemaskinen alene kræver ikke et specifikt areal med fri plads.

WW90J6600CW_DC68-03505G_DA.indd 16 2015/7/15 8:52:27

Trin for trin installation

TRIN 1 - Vælg en placering

Krav til placering:

- Hård og jævn overflade uden tæpper eller andet gulvmateriale, der kan blokere ventilationen
- Uden direkte sollys
- Passende rumventilering og strømføring
- Den omgivende temperatur er altid over frysepunktet (0 ˚C)
- På afstand fra varmekilder

TRIN 2 - Fjern drejesikringerne

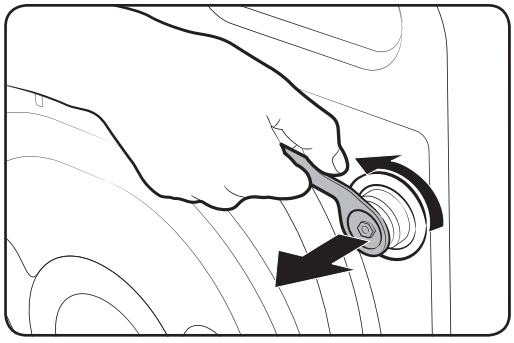

Fjern produktemballagen og fjern alle drejesikringer.

9. Begynd at løsne alle drejesikringer på bagsiden af maskine med den medfølgende skruenøgle.

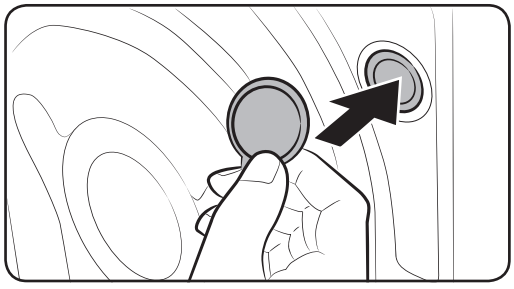

10. Fyld hullerne ud med de medfølgende plastikdæksler.
Behold drejesikringerne til fremtidig brug.

⚠ ADVARSEL

Produktemballagen kan være farlig for børn. Bortskaf al produktemballage (plastikposer, flamingo etc.) udenfor børns rækkevidde.

WW90J6600CW_DC68-03505G_DA.indd 17 2015/7/15 8:52:27

Installation

TRIN 3 - Justering af planeringsfødder

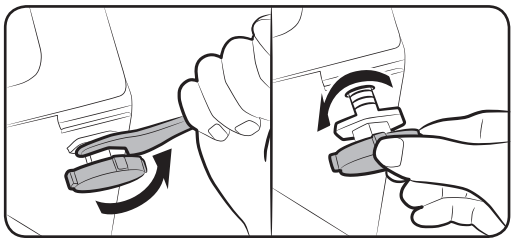

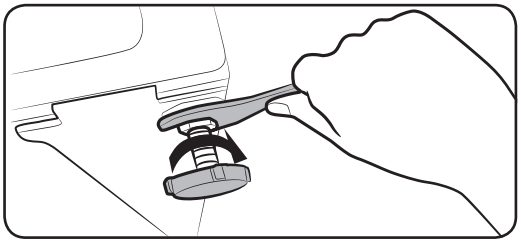

1. Skub forsigtigt vaskemaskinen på plads. Overdreven kraft kan beskadige planeringsfødderne.
2. Bring vaskemaskinen i vater ved manuelt at justere på planeringsfødderne.
3. Når vaskemaskinen er i vater strammes boltene med skruenøglen.

TRIN 4 - Forbind vandslangen

Den medfølgende slangeadapter kan variere afhængigt af model. Disse trin viser dig hvordan du tilslutter forbindelsesadapteren. Hvis du har en skrueadapter gå til **7**.

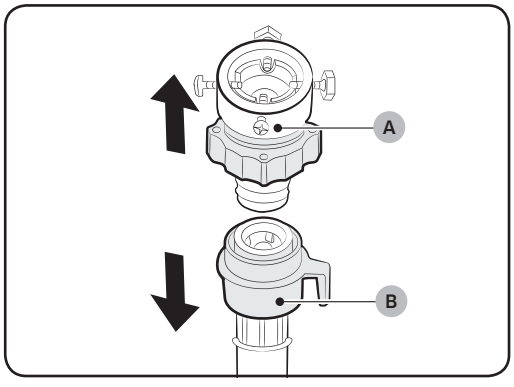

Sæt vandtilførselsslangen på vandhanen.

1. Fjern tilpasningsstykket (A) fra vandtilførselsslangen (B).

WW90J6600CW_DC68-03505G_DA.indd 18 2015/7/15 8:52:27

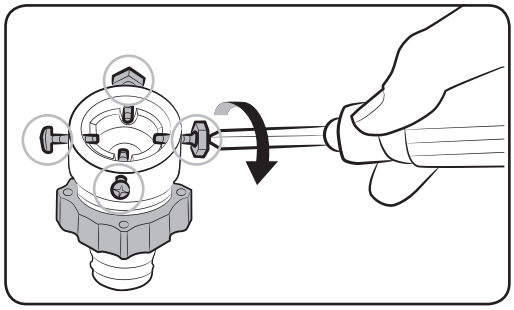

2. Brug en Philips skruetrækker til at løsne de fire skruer på tilpasningsstykket.

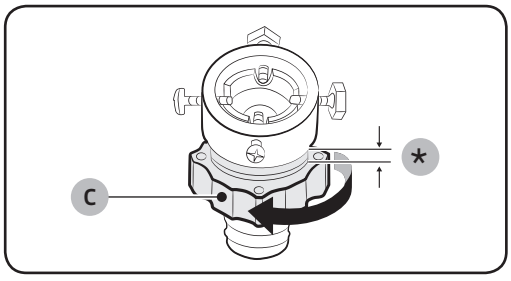

3. Hold tilpasningsstykket og drej **delen (C)** i pilens retning for at løsne den med 5 mm (*).

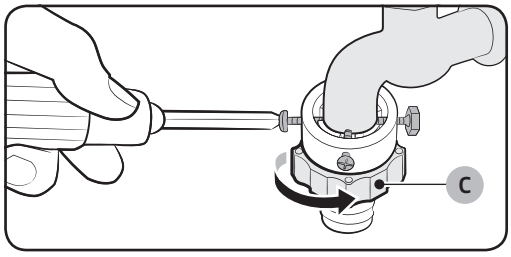

4. Indsæt tilpasningsstykket i vandhanen og stram skruerne mens der løftes op i tilpasningsstykket.

5. Drej **delen (C)** i pilens retning for at stramme den.

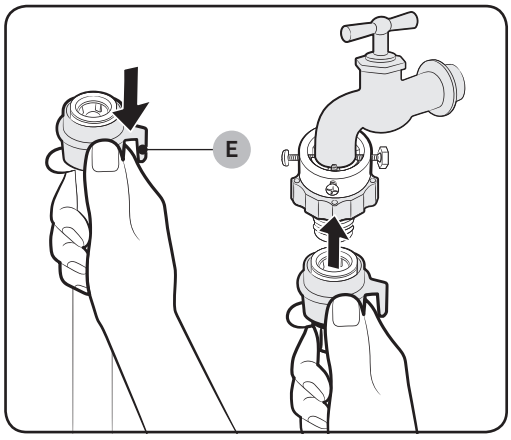

6. Mens der holdes fast i **delen (E)**, forbindes vandtilførselsslangen til tilpasningsstykket. Frigiv derefter **delen (E)**. Slangen fastmonteres i tilpasningsstykket med en kliklyd.

WW90J6600CW_DC68-03505G_DA.indd 19 2015/7/15 8:52:28

Installation

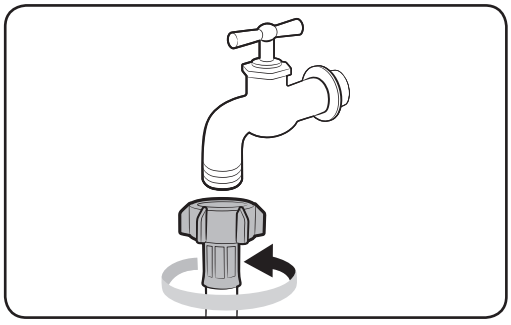

7. Hvis du bruger en vandhane med gevind, bruges den medfølgende skrueadapter til at forbinde til vandhanen som vist.

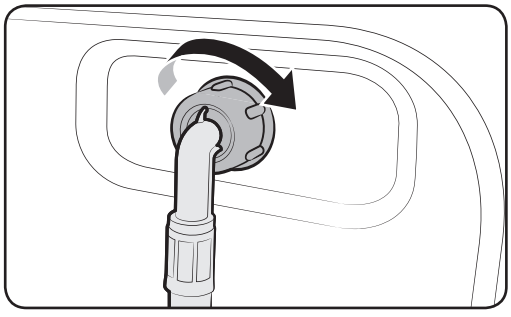

8. Forind den anden ende af vandtilførselsslangen på indgangsventilen på bagsiden af vaskemaskinen. Drej slangen med uret for at stramme.

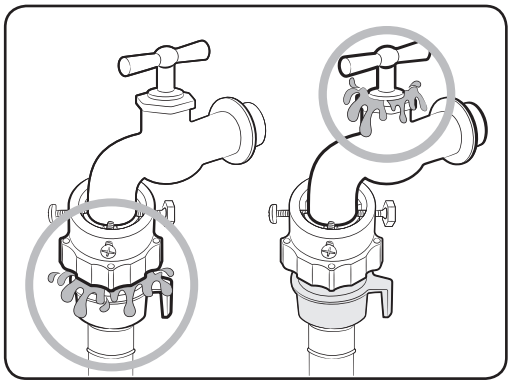

9. Åbn vandhanen og kontroller for lækager ved samlinger. Hvis der er utætheder, skal du gentage de foregående trin.

⚠ ADVARSEL

Stop al brug af vaskemaskinen hvis der er utætheder og kontakt et lokalt Samsung servicecenter. I modsat fald kan der opstå elektrisk stød.

⚠ FORSIGTIG

Stræk ikke vandtilførselsslangen med vold. Hvis slangen er for kort, skal du udskifte den med en længere slange, der kan tåle højt tryk.

WW90J6600CW_DC68-03505G_DA.indd 20 2015/7/15 8:52:28

BEMÆRK

- Når du har sluttet vandtilførselsslangen til mellemstykket, skal du kontrollere, at det er monteret korrekt ved at trække nedad i vandtilførselsslangen.
- Brug en udbredt type vandhane. Hvis hanen er firkantet eller for stor, skal du flytte afstandsringen, før du sætter hanen i tilpasningsstykket.

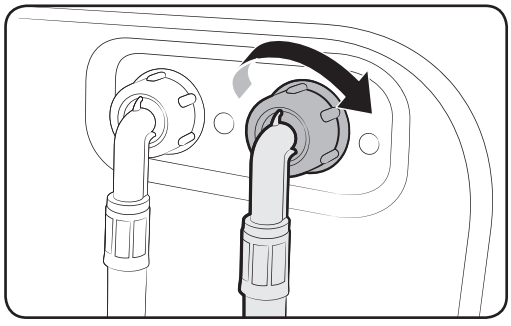

For udvalgte modeller med yderligere varmtvandsindtag:

1. Forbind den røde ende af vandtilførselsslangen til varmtvandsindtaget på bagsiden af vaskemaskinen.
2. Tilslut den anden ende af varmtvandsslangen til varmtvandshanen.

Vandslange (kun udvalgte modeller)

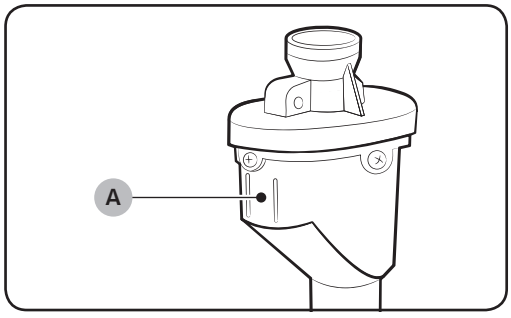

Vandslangen advarer brugere om fare for vandlækager. Den opfanger vandgennemstrømningen og bliver rød i den centrale indikator (A) i tilfælde af en lækage.

WW90J6600CW_DC68-03505G_DA.indd 21 2015/7/15 8:52:28

Installation

TRIN 5 - Placér afledningsslangen

Afledningsslangen kan anbringes på tre måder:

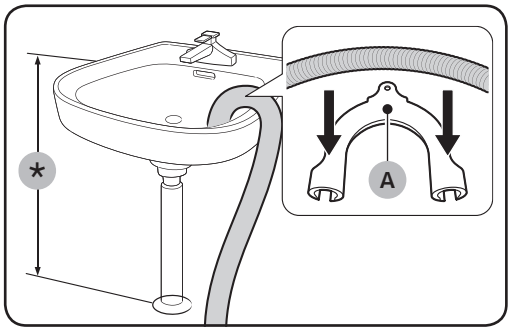

Over kanten på en vaskekumme

Afledningsslangen skal være placeret i en højde på mellem 60 cm og 90 cm (*) fra gulvet. For at holde studsen på afledningsslangen bøjet bruges den medfølgende klemme til plastikslangen (A). Fastsæt klemmen på væggen ved at bruge en krog for at sikre stabilt afløb.

I en vasks afløbsrør

Afløbsrøret skal være over vaskens dræn, så enden af slangen er mindst 60 cm over gulvet.

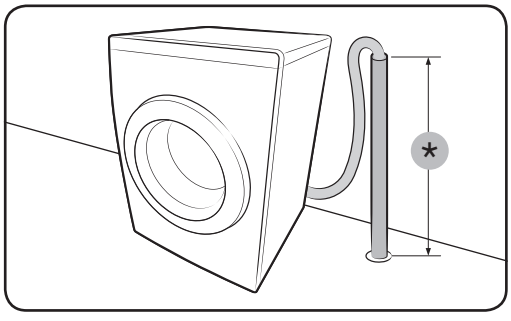

I et afløbsrør

Afløbsrøret bør være mellem 60 cm og 90 cm højt (*). Det anbefales at bruge et 65 cm højt, lodret rør. Sørg for at afledningsslangen er forbundet til standrøret med en hældning.

Krav til standrør:

- Minimumdiameter på 5 cm
- Minimum afløbskapacitet på 60 liter pr. minut

TRIN 6 - Tænd for vaskemaskinen

Tilslut strømledningen til en godkendt stikkontakt med 220-240 V / 50 Hz beskyttet af en sikring eller strømkredsløbsafbryder. Tryk dernæst på knappen Tænd/sluk knappen for at tænde vaskemaskinen.

WW90J6600CW_DC68-03505G_DA.indd 22 2015/7/15 8:52:29

Inden du går i gang

Indledende indstillinger

Kør kalibrering (anbefales)

Kalibrering sikrer præcis vægtmåling af vaskemaskinen. Sørg for, at tromlen er tom, før du kører Kalibrering.

1. Slut og tænd dernæst vaskemaskinen.
2. Hold nede på **Temp.** ( ) og **Udsat sluttid** ( ) samtidig i 3 sekunder for at aktivere kalibreringstilstand. En "**CB**" besked vises.
3. Tryk på **Start/Pause** ( ) for at køre kalibreringsprogrammet.
4. Tromlen vil rotere med uret og mod uret i omkring 3 minutter.
5. Når programmet er færdig vises "**0**" på displayet og vaskemaskinen slukkes automatisk.
6. Vaskemaskinen er nu klar til brug.

WW90J6600CW_DC68-03505G_DA.indd 23 2015/7/15 8:52:29

Inden du går i gang

Retningslinjer for vasketøj

TRIN 1 - Sortering

Sorter vasketøjer på følgende måde:

- Vaskeanvisning: Sortér vasketøjet i bomuld, blandede tekstiler, syntetisk, silke, uld og rayon.
- Farve: Adskil hvidt og farvet tøj.
- Størrelse: Det forbedrer vaskeevnen hvis man blander ting af forskellig størrelse sammen i vaskemaskinen.
- Sensitivitet: Vask sarte tøjstykker for sig selv med vaskeprogrammet Strygelet for nyt uldtøj, gardiner og silkestoffer. Se mærkaterne på tøjet.

BEMÆRK

Sørg for at kigge på mærkaterne i tøjet og sorter dem herefter inden vasken påbegyndes.

TRIN 2 - Tomme lommer

Tøm alle lommer på vasketøjet

- Metalgenstande såsom mønter, stifter og spænder på tøj kan beskadige andet vasketøj samt tromlen.

Vend tøj med knapper eller broderier med vrangen ud inden vask

- Hvis lynlåse på bukser eller jakker er åbne under vask, kan tromlen blive beskadiget under centrifugering. Lynlåse bør lukkes og fastgøres med en snor.
- Tøj med lange vedhæng kan filtre sammen med andet tøj. Sørg for at fastgøre snorene før vask.

TRIN 3 - Brug et vaskenet

- Brystholdere (vaskbare) skal være i et vaskenet. Metaldele på brystholdere kan skære gennem og ødelægge andet vasketøj.
- Små, lyse beklædningdele, som f.eks. sokker, handsker, strømper og lommetørklæder, kan blive fanget omkring døren. Kom dem i et fint vaskenet.
- Vask ikke vaskenettet alene uden andet vasketøj. Dette kan medføre unormale vibrationer, der kan rykke vaskemaskinen og forårsage personskade.

WW90J6600CW_DC68-03505G_DA.indd 24 2015/7/15 8:52:29

TRIN 4 - Forvask (hvis nødvendigt)

Vælg indstillingen Forvask til det valgte program, hvis vasketøjet er meget beskidt. Brug ikke indstillingen Forvask, hvis der er hældt vaskemiddel direkte i tromlen.

TRIN 5 - Fastslå maksimal opfyldning

Undgå at overfylde vaskemaskinen. Det kan betyde, at vaskemaskinen ikke vasker ordentligt. Se side 32 for at få oplysninger om vaskekapacitet for forskellige typer tøj.

BEMÆRK

Når du vasker sengetøj eller lagner, kan vasketiden blive forlænget, eller centrifugeringens effektivitet kan blive reduceret. Ved sengetøj eller lagner er det anbefalede antal maks. omdrejninger 800 o/m og kapaciteten er 1,5-2,0 kg eller mindre.

⚠ FORSIGTIG

Hvis vasketøjet ikke er jævnt fordelt og "UB" fejlkoden vises skal vasketøjet pakkes om. Vasketøj der ikke er jævnt fordelt kan mindske antallet af omdrejninger.

TRIN 6 - Anvend en egnet type vaskemiddel

Typen af vaskemiddel, afhænger af typen af stof (bomuld, syntetisk, sarte tøjstykker, uld), farve, vasketemperatur og omfang af snavs. Brug altid et lavtskummende vaskemiddel, der er fremstillet til automatiske vaskemaskiner.

BEMÆRK

- Følg producentens anbefalinger i forhold til vasketøjets vægt, omfanget af snavs og vandets hårdhed i området. Hvis du ikke er sikker på vandets hårdhed kan du kontakte den lokale vandmyndighed.
- Brug ikke vaskemidler der har tendens til at hærde eller størkne. Disse vaskemidler kan være efterladt efter skylleprogrammet og blokere vandafledningen.

⚠ FORSIGTIG

Ved uldvask med uldprogram, skal der kun bruges neutral flydende vaskemiddel. Hvis du bruger vaskepulver i uldprogram, kan det sidde fast på vasketøjet og misfarve det.

WW90J6600CW_DC68-03505G_DA.indd 25 2015/7/15 8:52:29

Inden du går i gang

Retningslinjer for sæbeskuffe

Vaskemaskiner indeholder en sæbeskuffe med tre rum: det venstre rum er til hovedvask, det forreste rum til højre er til skyllemiddel og rummet bagest til højre til forvask.

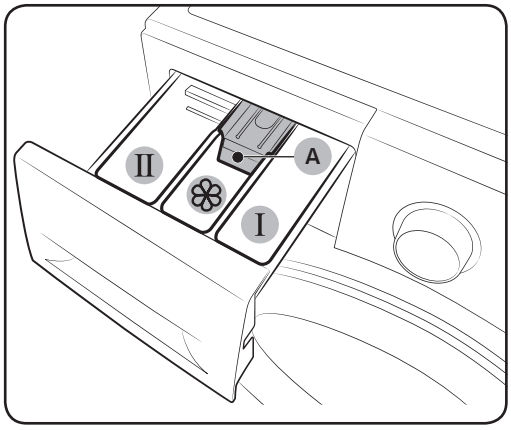

01 I **Forvask-skuffe:** Tilsæt sæbe til forvask.

02 II **Hovedvask-skuffe:** Tilsæt sæbe til hovedvask, middel til blødgøring af vand, sæbe til iblødsætning, blegemiddel og/eller pletfjerner.

03 ❀ **Skyllemiddel-skuffe:** Tilsæt tilsætning såsom skyllemiddel. Overstig ikke **maks. linjen (A)**.

⚠ FORSIGTIG

- Man må ikke åbne sæbeskuffen mens vaskemaskinen er i gang.
- Brug ikke følgende typer vaskemiddel:
  - Tabs eller kapsler
  - Bolde eller net
- For at undgå at doseringsrummene tilstoppes, skal koncentrerede eller højberigede midler (skyllemiddel eller vaskemiddel) fortyndes med vand inden tilførsel.

For at tilsætte sæbe til sæbeskuffen

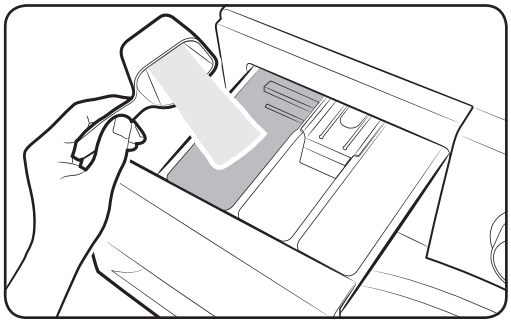

1. Træk for at glide sæbeskuffen ud.
2. Tilsæt sæbe til II **hovedvask-skuffen** som anvist eller anbefalet af producenten. For at bruge flydende vaskemiddel, se side **28.**

WW90J6600CW_DC68-03505G_DA.indd 26 2015/7/15 8:52:29

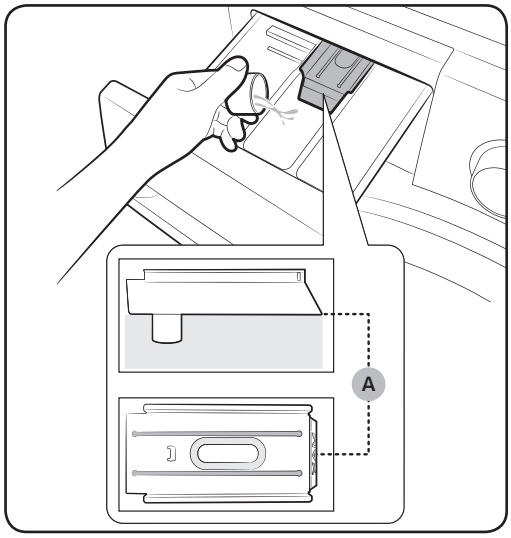

3. Tilsæt skyllemiddel til ❀ **skyllemiddel-skuffen**. Overstig ikke **maks. linjen (A)**.

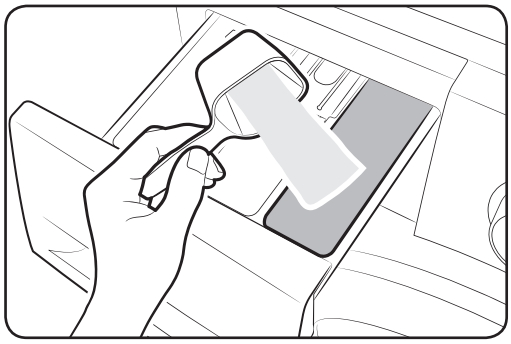

4. Hvis du ønsker forvask, tilsæt sæbe til forvask-skuffen Ⅰ **forvask-skuffe** som anvist eller anbefalet af producenten.

5. Luk sæbeskuffen.

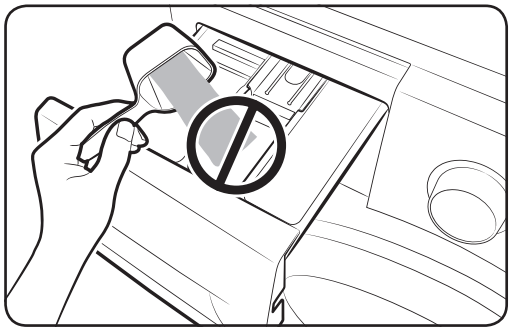

⚠ **FORSIGTIG**

- Brug ikke pulversæbe i skuffen til flydende sæbe.
- Koncentreret skyllemiddel skal opløses i vand inden det tilføres.
- Brug ikke hovedvask-sæbe i ❀ **skyllemiddel-skuffen**.

WW90J6600CW_DC68-03505G_DA.indd 27 2015/7/15 8:52:30

Inden du går i gang

For at bryde flydende sæbe (kun udvalgte modeller)

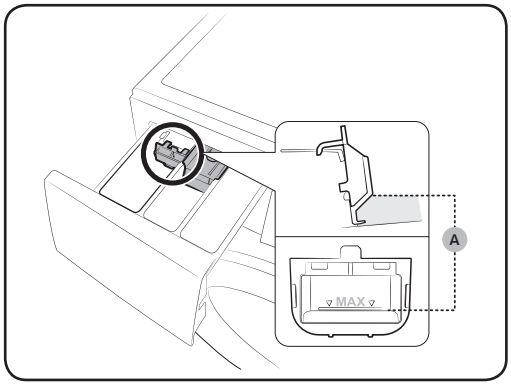

Tilfør først den flydende sæbe i II **hovedvask-skuffen**. Tilfør dernæst flydende sæbe til skuffen, under den markerede **maks. linje (A)**.

⚠ FORSIGTIG

- Overskrid ikke maks. linjen som er markeret inden i sæbeskuffen.
- Fjern beholderen flydende sæbe, hvis der bruges sæbe i pulverform.

WW90J6600CW_DC68-03505G_DA.indd 28 2015/7/15 8:52:30

Betjening

Betjeningspanel

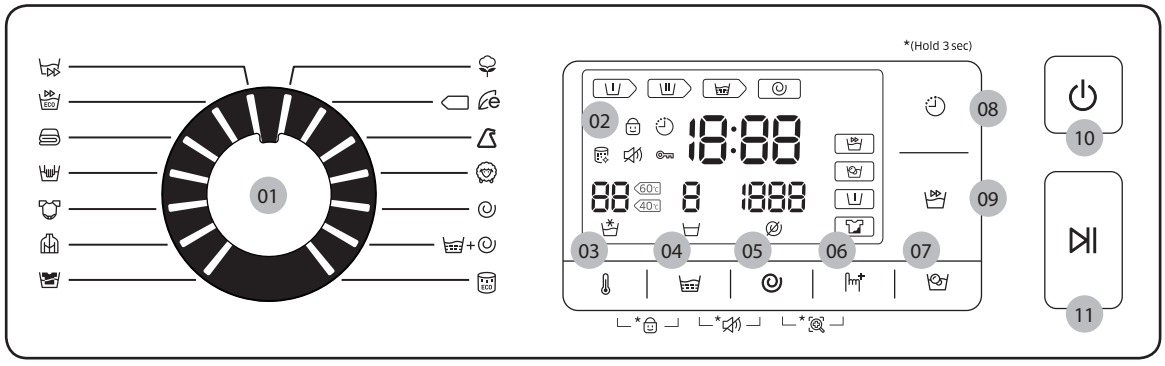

01 Programvælger	Drej programvælgeren til et ønsket program.
02 Displayområde	Displayet viser programinformation og estimeret tid tilbage, eller en informationskode hvis der opstår et problem.
03 Temp. ( )	Tryk for at ændre vandets temperatur for det nuværende program.
04 Skyl ( )	Tryk for at ændre skyllemængden for det aktuelle program. Du kan indstille skyllemængden op til 5.
05 Omdrejning ( )	Tryk for at ændre omdrejningshastighed for det nuværende program. • Skyllestop : Det sidste skylleprogram springes over sådan at vasketøjet bliver i vandet. For at tømme maskinen køres en tømnings- eller omdrejningscyklus. • Ingen centrifugering : Tromlen drejer ikke rundt efter den sidste tømningscyklus.
06 Tilvalg ( )	Tryk for at vælge en indstilling fra Intensiv ( ), Forvask ( ), og Intensiv ( ) + Forvask ( ). Tryk igen for at fravælge.

WW90J6600CW_DC68-03505G_DA.indd 29 2015/7/15 8:52:31

Betjening

07 Iblødsætning m. bobler	Tryk for at aktivere/deaktivere indstillingen Iblødsætning m. bobler. Det hjælper til at fjerne en række stædige pletter. • Iblødsætning m. bobler hjælper til at fjerne en række stædige pletter. • Med Iblødsætning m. bobler valgt, bliver vasketøjet blødt grundigt op i vandbobler for effektiv vaskning. • Iblødsætning m. bobler er mulig og tilfører 20 eller 30 minutter til 3 programmer: BOMULD, SYNTETISK, og BABY TØJ.
08 Udsat sluttid	Udsat sluttid giver dig mulighed for at indstille sluttiden på det nuværende program. Med udgangspunkt i dine indstillinger, vil programmets starttid blive fastlagt af maskinens computer. Denne indstilling er for eksempel nyttig, til at programmere din maskine til at afslutte en vask på et tidspunkt hvor du normalt kommer hjem fra arbejde. • Tryk for at vælge en forudsat enhed for timer.
09 Kvik vask 15'/30'	Til let snavset tøj, mindre end 2 kg, som du har brug for hurtigt. • Beregnet til op til 2 kg let beskidt stof. • Programtiden kan variere afhængigt af vandforsyningsforhold, mængde og type af vasketøj, mængde af snavs og valgte ekstraindstillinger. • Programtiden skifter mellem Fra > 15 minutter > 30 minutter, og til Fra i denne sekvens. • En anbefalet mængde vaskemiddel er mindre end 20 g (for 2 kg vasketøj)
10 Tænd/sluk	Tryk for at tænde/slukke for vaskemaskinen.
11 Start/Pause	Tryk for at starte eller standse driften.

WW90J6600CW_DC68-03505G_DA.indd 30 2015/7/15 8:52:31

Simple trin for start

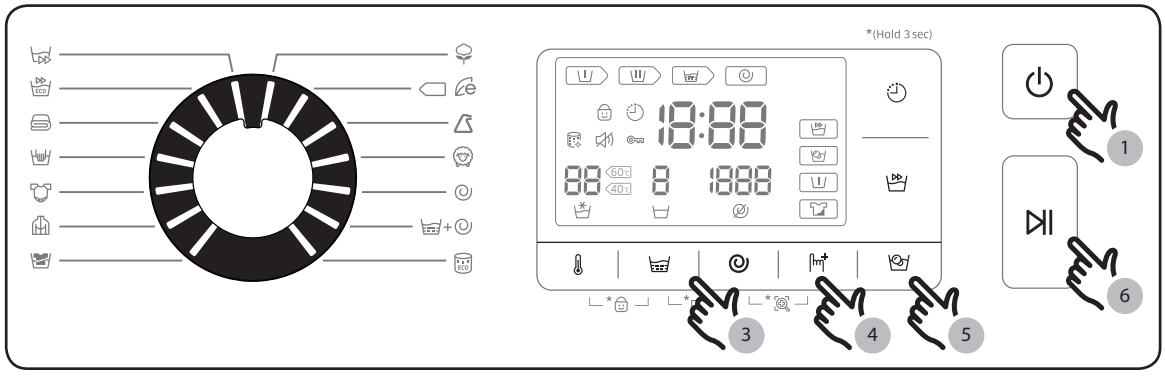

1. Tryk på **Tænd/sluk** (⏻) for at tænde vaskemaskinen.
2. Drej **Programvælgeren** for at vælge et program.
3. Skift programindstillinger (**Temp.** (🌡),**Skyl**(🧺) og **Omdrejning**(🌀)) efter behov.
4. For at tilføje en indstilling, tryk på **Tilvalg** (🧽+). Brug knappen igen for at vælge en foretrukken genstand.
5. Maskinen har tre hurtige adgangsknapper for **Iblødsætning m. bobler** (🫧), **Kvik vask** (⏩) 15'/30', og **Udsat sluttid** (⏲) som du kan bruge. Hvis du vil bruge en af disse indstillinger, tryk da på den ønskede knap.
6. Tryk på **Start/Pause** (⏯).

For at ændre program under drift

1. Tryk på knappen **Start/Pause** (⏯) for at standse driften.
2. Vælg et andet program.
3. Tryk på knappen **Start/Pause** (⏯) igen for at starte det nye program.

WW90J6600CW_DC68-03505G_DA.indd 31 2015/7/15 8:52:32

Betjening

Programoversigt

Standardprogrammer

Program	Beskrivelse og maks. kapacitet (kg)	
BOMULD	• Til bomuld sengelinned, bordduge, undertøj, håndklæder eller skjorter. Vasketiden og skyllemængden bliver automatisk justeret afhængig af tøjmængden.	Maks.
BOMULD	• Optimal ydelse med lavenergi for bomuldsstoffer, sengelinned, bordduge, undertøj, håndklæder eller skjorter.	Maks.
SYNTETISK	• Til bluser eller skjorter som er af polyester (diolen, trevira), polyamid (perlon, nylon) eller lignende.	4
ULD	• Særligt til uld der tåler maskinvask og mængder under 2,0 kg. • Uldprogrammet omfatter forsigtig behandling og opblødning for at beskytte uldfibrene mod at krympe. • Neutral vaskemiddel anbefales.	2
OMDREJNING	• Tilføjer yderligere et centrifugeringsprogram, for effektivt at fjerne fugt fra vasketøjet.	-
SKYL + CENTRIFUGERING	• Omfatter yderligere en skylning efter at skyllemiddel er tilført vasketøjet.	-
ECO DRUM CLEAN	• Renser tromlen ved at fjerne snavs og bakterier fra tromlen. • Udfør kun en gang for hver 40 vaske og uden at tilføre vaskemiddel eller blegemidler. • Sørg for at tromlen er tom. • Brug ikke rengøringsmidler til at rengøre tromlen.	-
SUPER SPEED	• Færdigt inden for en time til vask af f.eks. undertøj og skjorter. • Programtiden kan variere afhængigt af vandforsyningsforhold samt mængde og type af vasketøj.	5

WW90J6600CW_DC68-03505G_DA.indd 32 2015/7/15 8:52:33

Program	Beskrivelse og maks. kapacitet (kg)	
SUPER ECO WASH	• Eco Bubble med lavtemperatur bidrager til energibesparelse.	4
SENGETØJ	• Til sengetøj, sengelagner, sengetæpper etc. • For at opnå det bedste resultat vaskes kun 1 type sengetøj af gangen, samt sørg for at mængden er mindre end 2,0 kg.	2
FIN VASK	• Til tynde materialer, brystholdere, undertøj (silke) og andre materialer der kun vaskes i hånden. • For optimalt resultat bruges flydende vaskemiddel.	2
BABY TØJ	• Omfatter vask ved høj temperatur og ekstra skylninger som hjælper til effektivt at fjerne resterende vaskemiddel.	4
UDENDØRS TØJ	• Til udendørstøj, skitøj og sportstøj som er fremstillet af materialer såsom spandex, stræk og mikrofiber.	2
MØRKT	• Omfatter flere skylninger og færre omdrejninger for at sikre at vasketøjet bliver vasket forsigtigt og skyllet grundigt.	4

Tilvalg

Tilvalg		Beskrivelse
	Intensiv	• Til meget snavset vasketøj. Driftstiden for hvert program er længere end normalt.
	Forvask	• Dette vil tilføje en indledende vask inden hovedvasken.

WW90J6600CW_DC68-03505G_DA.indd 33 2015/7/15 8:52:34

Betjening

Udsat sluttid

Du kan indstille vaskemaskinen til at færdiggøre vasken automatisk på et senere tidspunkt. Du kan vælge en forsinkelse på mellem 1 og 19 timer (i intervaller af en time). Den viste tid indikerer tidspunktet, hvor vaskeprogrammet vil være færdigt.

1. Vælg et program. Skift dernæst programindstillingerne hvis nødvendigt.
2. Tryk på **Udsat sluttid** (⏲) gentagne gange indtil den ønskede sluttid vises.
3. Tryk på **Start/Pause** (⏯).
   Indikatoren vises og uret starter.
4. For annullere **Udsat sluttid** (⏲), genstartes vaskemaskinen ved at trykke på **Tænd/sluk** (⏻).

Eksempel

Du vil gerne afslutte et totimers program 3 timer fra nu. Til at gøre dette tilføjer du **Udsat sluttid** (⏲) funktionen til det nuværende program med en 3-timers indstilling og trykker på **Start/Pause** (⏯) knappen ved 14:00 Hvad sker der så? Vaskemaskinen begynder at vaske kl. 15:00 og slutter kl. 17:00.
Nedenfor vises eksemplets tidslinje.

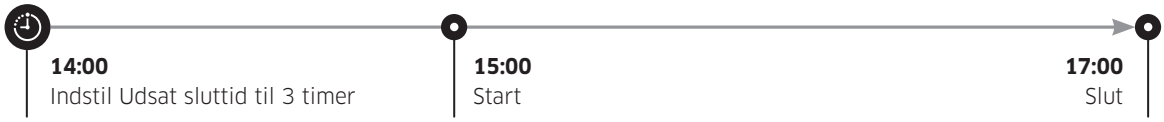

WW90J6600CW_DC68-03505G_DA.indd 34 2015/7/15 8:52:34

Vedligehold

Indstillinger

Børnelås

For at undgå uheld med børn, låser funktionen børnelås alle knapper. Børnelås aktiverer dog ikke før du trykker på Start/Pause (⏯). I denne venteposition kan du åbne døren eller skifte indstillinger ved at trykke på de ønskede knapper. Men når du trykker på Start/Pause (⏯) for at starte vaskemaskinen, vil børnelåsen blive aktiveret igen.

- Børnelås låser alle knapper med undtagelse af Tænd/sluk (⏻).
- For at aktivere eller deaktivere Børnelås, skal du holde nede på Temp. (🌡) og Skyl (🧺) samtidig i 3 sekunder.

BEMÆRK

For at tilføre vaskemiddel eller mere vasketøj i tromlen, eller for at skifte programindstillinger under Børnelås, skal du først deaktivere Børnelås.

Lyd Til/Fra

Du kan slå nøgletone, bip eller alarm til eller fra. Din indstilling vil fortsat være aktiv når du har genstartet maskinen.

- For deaktivere lyd, tryk og hold inde på Skyl (🧺) og Omdrejning (🌀) samtidig i 3 sekunder.
- For at aktivere lyd, tryk og hold inde igen i 3 sekunder.

WW90J6600CW_DC68-03505G_DA.indd 35 2015/7/15 8:52:34

Vedligehold

Eco drum clean

Udfør dette program jævnligt for at rense tromlen og fjerne bakterier fra den.

1. Tryk på **Tænd/sluk** (⏻) for at tænde vaskemaskinen.
2. Drej **Programvælgeren** for at vælge **ECO DRUM CLEAN** (ECO).
3. Tryk på **Start/Pause** (⏯).

BEMÆRK

Vandtemperaturen for ECO DRUM CLEAN er sat til 70 °C og kan ikke ændres.

FORSIGTIG

Brug ikke rengøringsmidler til at rengøre tromlen. Kemiske aflejringer i tromlen forringer vaskeevnen.

Påmindelse om ECO DRUM CLEAN

- ECO DRUM CLEAN-påmindelsen vises på hovedskærmen for hver 40 vaske. Det anbefales jævnligt at udføre ECO DRUM CLEAN.
- Første gang, du får vist denne påmindelse, kan du ignorere den op til 6 gange i træk. Fra den 7. vask vises påmindelsen ikke længere. Den vises dog igen, næste gang du har vasket 40 vaske.

WW90J6600CW_DC68-03505G_DA.indd 36 2015/7/15 8:52:35

Smart check (Smart kontrol)

For at aktivere denne funktion skal du først downloade appen "Samsung Smart Washer" fra Play Store eller Apple Store og installere den på en mobil enhed der har et kamera.

Funktionen smartkontrol er optimeret til Galaxy & iPhone serierne (kun udvalgte modeller).

1. Tryk og hold nede på Omdrejning (⏲) og Tilvalg (🔧) knapperne samtidig i 3 sekunder for at gå til Smart Check funktionen.
2. Vaskemaskinen påbegynder sin selvdiagnosticering og viser en informationskode hvis der bliver fundet et problem.
3. Start Samsung Smart Washer appen på din mobile enhed og tryk Smart Check.
4. Sæt den mobile enhed op foran vaskemaskinens display, sådan at den mobile enhed og vaskemaskinen har fronten mod hinanden. Dernæst bliver informationskoden automatisk genkendt af appen.
5. Når informationskoden er korrekt genkendt, giver appen detaljerede informationer om problemet og hvad der skal gøres.

BEMÆRK

- Funktionsnavnet, Smart Check, kan variere efter sprog.
- Hvis vaskemaskinen reflekterer lys på displayet, kan appen muligvis ikke genkende informationskoden.
- Hvis appen gentagne gange ikke kan genkende Smartkontrol-koden indtastes informationskoden manuelt i appen.

WW90J6600CW_DC68-03505G_DA.indd 37 2015/7/15 8:52:35

Vedligehold

Nødafledning

I tilfælde af strømafbrydelser skal vandet ledes ud af tromlen inden vasketøjet tages ud.

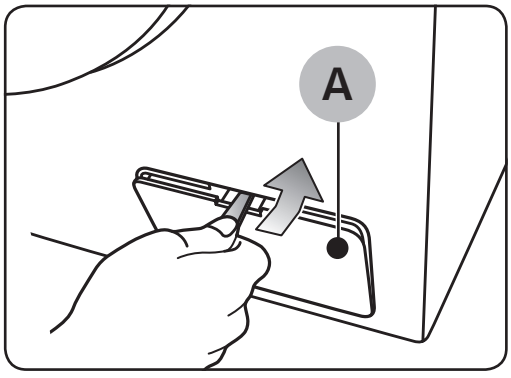

1. Sluk og vaskemaskinens stik ud af stikkontakten.
2. Åbn **filterdækslet (A)** med en mønt eller en tynd metalgenstand.

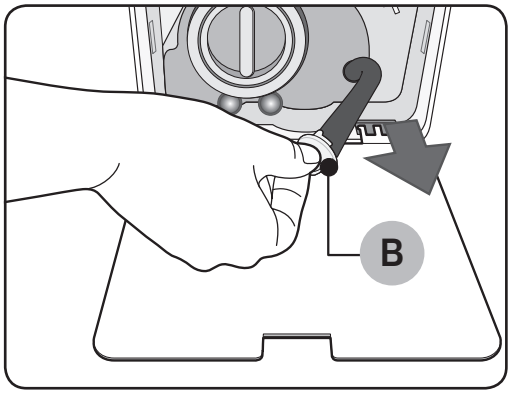

3. Sæt en tom, rummelig beholder rundt om dækslet, og træk i røret til sikkerhedstømning mens der holdes fast i **rørdækslet (B)**.

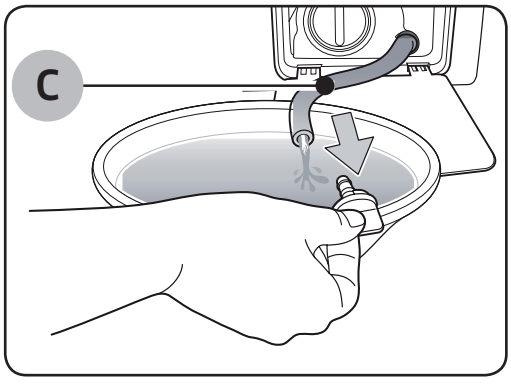

4. Åbn rørdækslet og lad vandet i **røret (C)** flyde ind i beholderen.
5. Dernæst lukkes rørdækslet og røret indsættes påny. Luk derefter filterdækslet.

BEMÆRK

Brug en rummelig beholder fordi vandmængden i tromlen kan være større end forventet.

WW90J6600CW_DC68-03505G_DA.indd 38 2015/7/15 8:52:35

Rengøring

Overfladen på vaskemaskinen

Brug en blød klud med mildt rengøringsmiddel. Sprøjt ikke vand på vaskemaskinen.

Meshfilter

Rens meshfilteret i vandforsyningsslangen en eller to gange om året.

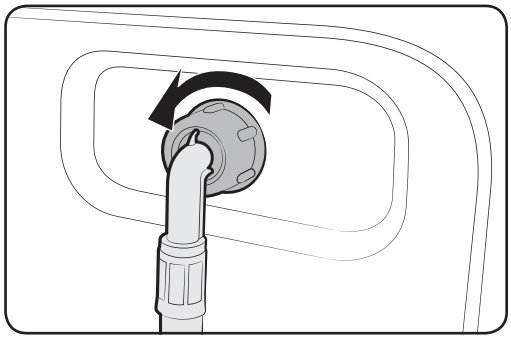

1. Sluk for maskinen og fjern strømledningen.
2. Luk for vandhanen.
3. Løsn og skru vandforsyningsslangen af på vaskemaskinens bagside. Tildæk slangen med en klud for at undgå at der løber vand ud.

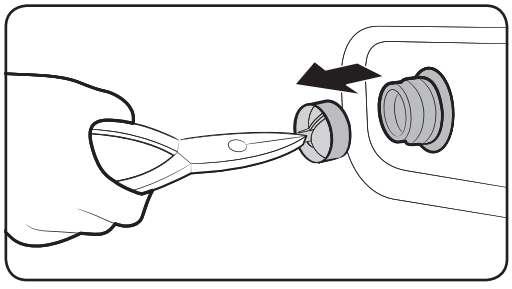

4. Brug en tang til at trække meshfilteret ud fra indgangsventilen.
5. Læg meshfilteret i vand så det er helt dækket, og den trådede forbindelsesklemme også er under vand.
6. Tør meshfilteret helt i skyggen.
7. Genindsæt meshfilteret i indgangsventilen, og tilslut igen vandslangen til indgangsventilen.
8. Åbn for vandhanen.

BEMÆRK

Hvis meshfilteret er dækket, vil informationskoden "**4C**" blive vist på skærmen.

WW90J6600CW_DC68-03505G_DA.indd 39 2015/7/15 8:52:35

Vedligehold

Pumpefilter

Det anbefales at rense pumpefilteret 5 eller 6 gange om året for at undgå at det tilstoppes. Et tilstoppet pumpefilter kan mindske mængden af sæbeskum.

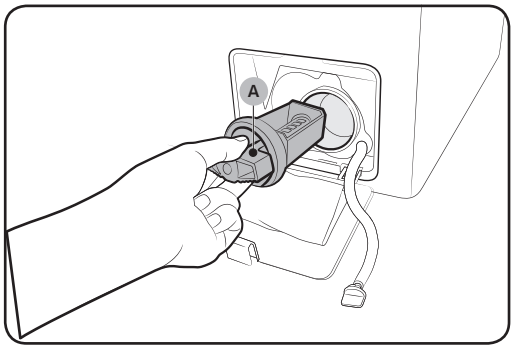

1. Sluk for maskinen og fjern strømledningen.
2. Tøm det resterende vand inden i tromlen. Se sektionen "Nødafledning".
3. Åbn dækslet til filteret ved hjælp af en mønt eller nøgle.
4. Drej pumpefilterets (A) knop til venstre og udtøm det resterende vand.

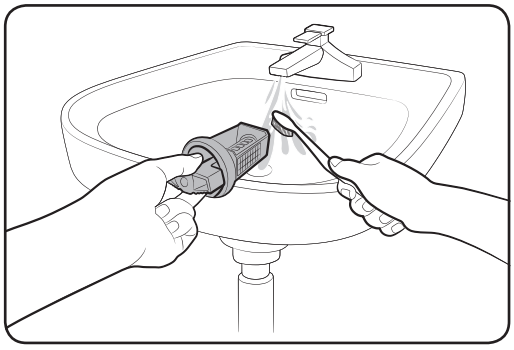

5. Rens pumpefilteret med bløde børster. Kontroller, at afledningspumpens propel inden i filteret ikke er blokeret.
6. Indsæt filteren igen og træk filterknoppen til højre.

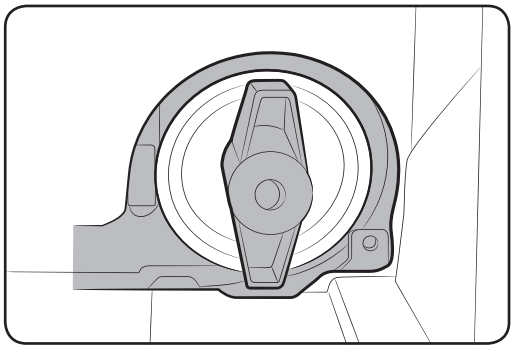

BEMÆRK

- Visse pumpefiltre har en sikkerhedsknop, som er designet til at undgå uheld med børn. For at åbne sikkerhedsknoppen til pumpefilteret, tryk ind og drej mod uret. Fjedermekanismen på sikkerhedsknoppen hjælper med til at åbne filteret.
- For at åbne sikkerhedsknoppen til pumpefilteret drejes det med uret. Fjederen laver en raslende lyd, dette er normalt.

WW90J6600CW_DC68-03505G_DA.indd 40 2015/7/15 8:52:36

BEMÆRK

Hvis pumpefilteret er tilstoppet, vil informationskoden "5C" blive vist på skærmen.

FORSIGTIG

- Sørg for at filterdækslet er korrekt lukket efter rensning af filteret. I modsat fald kan der opstå lækage.
- Sørg for at filteret er korrekt indsat efter rensningen. I modsat fald kan der opstå driftsfejl eller en lækage.

Sæbeskuffe

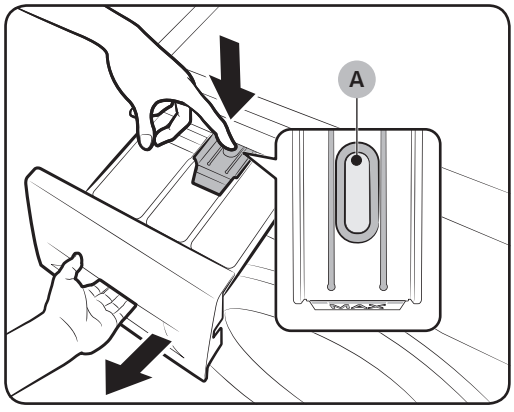

1. Mens udløsergrebet (A) på indersiden af skuffen holdes nede glides skuffen op.
2. Fjern udløsergrebet og beholderen til flydende vaskemiddel fra skuffen.

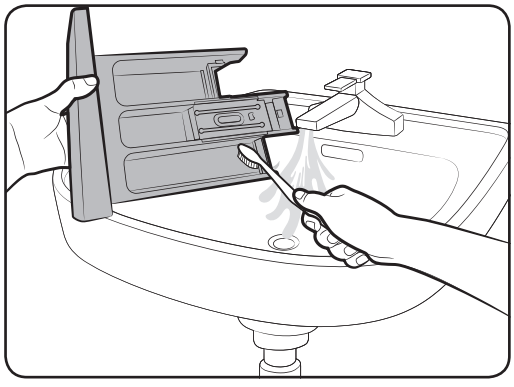

3. Rens skuffens komponenter under rindende vand og med en blød børste.

WW90J6600CW_DC68-03505G_DA.indd 41 2015/7/15 8:52:36

Vedligehold

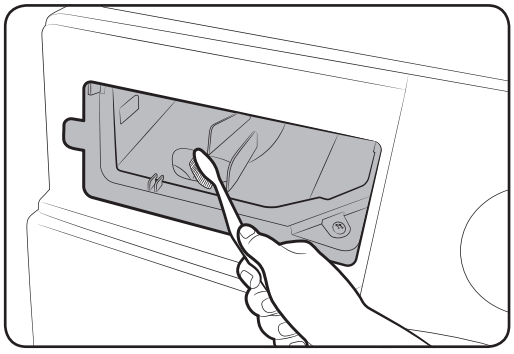

4. Rens skuffens udskæring med en blød børste.
5. Indsæt igen **udløsergrebet** og **beholderen til flydende vaskemiddel** i skuffen.
6. Skub sæbeskuffen ind for at lukke den.

BEMÆRK

For at fjerne resterende vaskemiddel udføres programmet **SKYL + CENTRIFUGERING** (🧺 + ◎) med en tom tromle.

Gendannelse efter frost

Vaskemaskinen kan blive udsat for frostgrader når temperaturen kommer under 0 °C.

1. Sluk for maskinen og fjern strømledningen.
2. Hæld varmt vand på vandhanen for at løsne vandtilførselsslangen.
3. Fjern vandtilførselsslangen, og læg den i varmt vand.
4. Hæld varmt vand i tromlen, og lad det virke i 10 minutter.
5. Sæt igen vandtilførselsslangen på vandhanen.

BEMÆRK

Hvis vaskemaskinen stadig ikke fungerer normalt gentages ovenstående trin indtil den virker normalt.

Eftersyn efter lang tid uden brug

Undgå at lade vaskemaskinen stå ubrugt hen i længere tid.
Hvis dette sker skal vaskemaskinen tømmes for vand og strømledningen afkobles.

1. Drej **programvælgeren** for at vælge **SKYL+CENTRIFUGERING** (🧺 + ◎).
2. Tøm tromlen og tryk på **Start/Pause** (⏯) knappen.
3. Når programmet er slut lukkes for vandhanen og vandtilførselsslangen afkobles.
4. Sluk for maskinen og fjern strømledningen.
5. Åbn døren for at lade luft cirkulere gennem tromlen.

WW90J6600CW_DC68-03505G_DA.indd 42 2015/7/15 8:52:36

Fejlfinding

Kontrolpunkter

Hvis du oplever et problem med vaskemaskinen, skal du først se tabellen nedenfor og prøve forslagene.

Problem	Handling
Starter ikke.	• Kontroller, at vaskemaskinen er sat til. • Sørg for at døren er ordentligt lukket. • Sørg for at vandhanen er åben. • Sørg for at trykke på **Start/Pause** (⏯) for at starte vaskemaskinen. • Sørg for at Børnelås ikke er aktiveret. • Inden vaskemaskinen begynder at blive fyldt, vil den lave en række kliklyde for at kontrollere dørlåsen og laver så en hurtig tømning. • Kontroller sikringen eller nulstil stikkontakten.
Vandforsyningen er utilstrækkelig eller slet intet vand.	• Åbn helt op for vandhanen. • Sørg for at døren er ordentligt lukket. • Kontroller, at vandtilførselsslangen ikke er frosset til. • Sørg for at vandtilførselsslangen ikke er snoet eller tilstoppet. • Sørg for at vandtrykket er tilstrækkeligt.
Efter et program er der stadig sæbe i sæbeskuffen.	• Kontroller, at vaskemaskinen kører med et tilstrækkeligt vandtryk. • Sørg for, at vaskemidlet kommer ned i midten af sæbeskuffen. • Sørg for at skylledækslet er ordentligt indsat. • Ved brug af granuleret sæbe, sørg for at sæbevælgeren er i den øverste position. • Fjern skylledækslet og rens sæbeskuffen.

WW90J6600CW_DC68-03505G_DA.indd 43 2015/7/15 8:52:36

Fejlfinding

Problem	Handling
Kraftige vibrationer eller larmer.	• Sørg for at vaskemaskinen er installeret på et jævnt, solid gulv som ikke er glat. Hvis gulvet ikke er jævnt bruges udjævningsfødderne til at justere højden på vaskemaskinen. • Kontroller, at fragtboltene er fjernet. • Kontroller, at vaskemaskinen ikke er i berøring med en anden genstand. • Kontroller, at vasketøjet er fyldt jævnt i. • Motoren kan afgive støj under normal drift. • Overalls eller tøj dekoreret med metal kan medføre støj under vask. Dette er normalt. • Metalgenstande såsom mønter kan medføre støj. Efter vask fjernes disse genstande eventuelt fra tromlen eller filteret.
Tømmes ikke og/eller centrifugerer.	• Sørg for at drænslangen er lige hele vejen gennem afledningssystemet. Hvis du oplever et problem med tømning ringes der efter service. • Kontroller, at filteret ikke er tilstoppet. • Luk døren og tryk på **Start/Pause** (⏯). Af hensyn til din sikkerhed, vil vaskemaskinen ikke tumble eller centrifugere medmindre døren er lukket. • Sørg for at drænslangen ikke er frossen eller tilstoppet. • Sørg for at drænslangen er forbundet til et afledningssystem som ikke er tilstoppet. • Hvis vaskemaskinen ikke får nok strøm, vil vaskemaskinen midlertidigt standse tømningen eller omdrejningen. Så snart vaskemaskinen igen får nok strøm, vil den igen køre normalt.
Døren åbner ikke.	• Tryk på **Start/Pause** (⏯) for at standse vaskemaskinen. • Det kan tage få øjeblikket for dørens låsemekanisme at slå fra. • Døren kan ikke åbnes før 3 minutter efter, maskinen er stoppet, eller der er slukket for maskinen. • Sørg for, at maskinens tromle er tømt for vand. • Døren kan måske ikke åbnes hvis der stadig er vand i tromlen. Tøm tromlen og åbn døren manuelt. • Sørg for at lyset i dørlåsen er slukket. Lyset i dørlåsen slukker når vaskemaskinen er tømt for vand.

WW90J6600CW_DC68-03505G_DA.indd 44 2015/7/15 8:52:37

Problem	Handling
Store mængder skum.	• Sørg for at indstillingerne for Auto-vaskemiddel og Auto-skyllemiddel er konfigureret korrekt. • Sørg for at bruge de anbefalede typer af vaskemiddel. • Brug koncentreret vaskemiddel for at undgå for meget skum. • Reducer mængden af vaskemiddel i blødt vand, mindre vaske eller let våde vaske. • Ikke-koncentreret vaskemiddel anbefales ikke.
Kan ikke tilføre ekstra vaskemiddel.	• Sørg for at den resterende mængde vaskemiddel og skyllemiddel ikke overstige grænsen. • Sørg for at Auto-sæbe indstillingen er aktiveret, med både indstillinger for vandets hårdhed samt koncentration er indstillet korrekt.
Stop.	• Sæt strømledningen i en fungerende stikkontakt. • Kontroller sikringen eller nulstil stikkontakten. • Luk døren og tryk på **Start/Pause** (⏯) for at starte vaskemaskinen. Af hensyn til din sikkerhed, vil vaskemaskinen ikke tumble eller centrifugere medmindre døren er lukket. • Inden vaskemaskinen begynder at blive fyldt, vil den lave en række kliklyde for at kontrollere dørlåsen og laver så en hurtig tømning. • Der kan være en pause eller opblødningsperiode under programmet. Vent kort tid og se om vaskemaskinen starter. • Sørg for at meshfilteret til vandforsyningsslangen ved vandhanen ikke er tilstoppet. Rens meshfilteret med jævne mellemrum. • Hvis vaskemaskinen ikke får nok strøm, vil vaskemaskinen midlertidigt standse tømningen eller omdrejningen. Så snart vaskemaskinen igen får nok strøm, vil den igen køre normalt.

WW90J6600CW_DC68-03505G_DA.indd 45 2015/7/15 8:52:37

Fejlfinding

Problem	Handling
Fyldes med den forkerte vandtemperatur.	• Åbn begge haner helt op. • Sørg for at temperaturvalget er korrekt. • Sørg for at slangerne er forbundet til den rigtige haner. Skyl vandrør igennem. • Sørg for at vandvarmeren er sat til at levere minimum 49 °C(120 °F) varmt vand i hanen. Kontroller også at vandvarmerens kapacitet og opvarmningstid. • Kobl slangerne fra og rens meshfilteret. Meshfilteret kan være tilstoppet. • Mens vaskemaskinen fyldes kan vandtemperaturen skifte, når den automatiske temperaturkontrol kontroller temperaturen på vandet som løber ind. Dette er normalt. • Når vaskemaskinen fyldes, kan du opleve at kun varmt og/ eller kun koldt vand kommer ud, når kolde eller varme temperaturer er valgt. Dette er en normal funktion for den automatiske temperaturkontrol, når vaskemaskinen undersøge vandets temperatur.
Tøjet er vådt når programmet slutter.	• Brug Høj eller Ekstra høj centrifugeringshastighed. • Brug koncentreret vaskemiddel for at undgå for meget skum. • Mængde af vasketøj er for lille. Små mængder vasketøj (en eller to genstande), kan komme ud af balance og ikke centrifugeres korrekt. • Sørg for at drænslangen ikke er snoet eller tilstoppet.
Lækker vand.	• Sørg for at døren er ordentligt lukket. • Sørg for at alle slangetilslutninger er tætte. • Sørg for at enden af drænslangen er korrekt indsat og sikret til afledningssystemet. • Undgå overfyldning. • Brug koncentreret vaskemiddel for at undgå for meget skum.

WW90J6600CW_DC68-03505G_DA.indd 46 2015/7/15 8:52:37

Problem	Handling
Lugter grimt.	• Store mængder skum samles i folder og kan medføre grim lugt. • Kør renseprogram for at vedligeholde hygiejnen med jævne mellemrum. • Rens dørforseglingen (membran). • Tør vaskemaskinens interiør når et program er afsluttet.
Ingen synlige bobler (kun Bubbleshot modeller).	• Overfyldning kan dække bobler. • Ekstremt snavset tøj genererer muligvis ikke bobler.
Wi-Fi virker ikke (kun Wi-Fi modeller).	• Sørg for at internetforbindelsen til dit hus fungerer. • Sørg for at routeren tænder og fungerer som den skal. • Sørg for at du har installeret den nyeste version af Smartkontrol appen.

Hvis et problem ikke bliver løst, skal du kontakte et lokalt Samsung servicecenter.

WW90J6600CW_DC68-03505G_DA.indd 47 2015/7/15 8:52:37

Fejlfinding

Informationskoder

Hvis der sker fejl med vaskemaskinen, kan du se forskellige informationskoder i displayet. Se tabellen nedenfor og prøv forslagene.

Problem	Handling
4C	Vand tilføres ikke. • Sørg for at vandhanen er åben. • Sørg for at vandslanger ikke er tilstoppede. • Sørg for at vandhanerne ikke er frosne. • Sørg for at vaskemaskinen kører med et tilstrækkeligt vandtryk. • Sørg for at koldtvandshanen og varmtvandshanen er tilsluttet korrekt. • Rens meshfilteret da det kan være tilstoppet. **BEMÆRK** Når vaskemaskinen viser koden "4C", vil vaskemaskinen blive tømt i 3 minutter. I denne periode kan Tænd/sluk (⏻)-knappen ikke benyttes.
4C2	• Sørg for at vandforsyningsslangen til det kolde vand er sikkert tilsluttet til koldtvandshanen. Hvis det er forbundet til varmtvandshanen, kan vasketøjet bliver deformeret i visse programmer.
5C	Vand afledes ikke. • Sørg for at drænslangen ikke er frossen eller tilstoppet. • Sørg for at drænslangen er placeret korrekt afhængigt af tilslutningen. • Rens snavsfilteret da det kan være tilstoppet. • Sørg for at drænslangen er lige hele vejen gennem afledningssystemet. • Hvis informationskoden er blivende kontaktes et kundeservicecenter.
DC	Vaskemaskinen kører med døren åben. • Sørg for at døren er ordentligt lukket. • Sørg for at der ikke sidder vasketøj i klemme i døren.
OC	Vand er løbet over. • Genstart efter centrifugering. • Hvis informationskoden bliver ved med at blive vist på skærmen, kontaktes et lokalt Samsung servicecenter.

WW90J6600CW_DC68-03505G_DA.indd 48 2015/7/15 8:52:37

Problem	Handling
LC	Kontroller drænslangen. • Sørg for at enden på drænslangen er placeret på gulvet. • Sørg for at drænslangen ikke er tilstoppet. • Hvis informationskoden er blivende kontaktes et kundeservicecenter.
LC1	**BEMÆRK** Når vaskemaskinen viser koden “LC/LC1”, vil vaskemaskinen blive tømt i 3 minutter. I denne periode kan **Tænd/sluk** (⏻)-knappen ikke benyttes.
UB	Centrifugering virker ikke. • Sørg for at vasketøjet er spredt jævnt ud. • Sørg for at vaskemaskinen står på en flad, stabil overflade. • Omfordel vasketøjet. Hvis kun et enkelt stykke tøj skal vaskes, som f.eks. en badekåbe eller et par denimbukser, kan den endelige centrifugering være utilfredsstillende, og meddelelsen "**UB**" vil blive vist på betjeningspanelet.
3C	Kontroller driftsmotoren. • Forsøg at genstarte programmet. • Hvis informationskoden er blivende kontaktes et kundeservicecenter.
UC	Den elektroniske kontrol skal kontrolleres (overspændingsfejl). • Kontroller PCB og ledningsnet. • Kontroller at strømmen er korrekt tilsluttet • Hvis informationskoden er blivende kontaktes et kundeservicecenter.
	Lav spænding detekteret • Kontroller om strømledningen er tilsluttet. • Hvis informationskoden er blivende kontaktes et kundeservicecenter.
HC	Højtemperatur varmerkontrol • Hvis informationskoden er blivende kontaktes et kundeservicecenter.

WW90J6600CW_DC68-03505G_DA.indd 49 2015/7/15 8:52:37

Fejlfinding

Problem	Handling
1C	Sensoren for vandstand virker ikke ordentligt. • Forsøg at slukke og genstarte programmet. • Kontroller sensoren for vandstandens ledningsnet. • Hvis informationskoden er blivende kontaktes et kundeservicecenter. **BEMÆRK** Når vaskemaskinen viser koden "1C", vil vaskemaskinen blive tømt i 3 minutter. I denne periode kan **Tænd/sluk** (⏻)-knappen ikke benyttes.
AC	Kontroller kommunikation mellem primær og under PBAs. • Forsøg at slukke og genstarte programmet. • Hvis informationskoden er blivende kontaktes et kundeservicecenter.
8C (kun MEMS-modeller)	MEMS sensorproblem. • Forsøg at slukke og genstarte programmet. • Hvis informationskoden er blivende kontaktes et kundeservicecenter.

Hvis en informationskode bliver ved med at blive vist på skærmen, kontaktes et lokalt Samsung servicecenter.

WW90J6600CW_DC68-03505G_DA.indd 50 2015/7/15 8:52:37

Specifikationer

Oversigt over stoffer og behandlingen af dem

Følgende symboler giver retningslinjer for behandling af forskellige stoffer. Vaskeanvisningerne indeholder fire symboler i denne rækkefølge: vaskning, blegning, tørretumbling, strygning og kemisk rens om nødvendigt. Brugen af symbolerne sikrer ensartethed blandt tøjproducenter fra både ind- og udland. Følg vaskeanvisningerne for at forlænge vasketøjets levetid og reducere mængden af problemer med at vaske.

	Modstandsdygtigt materiale		Må ikke stryges
	Sarte stoffer	A	Kan renses kemisk med et opløsningsmiddel
95 95	Stoffet kan vaskes ved 95 ˚C		Skal renses
60 60	Stoffet kan vaskes ved 60 ˚C	P	Rens med perchlorid, let brændstof, ren sprit eller kun R113
40 40	Stoffet kan vaskes ved 40 ˚C	F	Rens med flyvebenzin, ren sprit eller kun R113
30 30	Stoffet kan vaskes ved 30 ˚C		Må ikke renses
	Må kun vaskes i hånden		Tør liggende
	Kun rensning		Kan hænges til tørre
Cl	Kan afbleges i koldt vand		Tør tøjet på bøjle
	Må ikke afbleges		Tørretumbles ved normal varme
	Kan stryges ved maks. 200 ˚C		Tørretumbles ved reduceret varme
	Kan stryges ved maks. 150 ˚C		Må ikke tørretumbles
	Kan stryges ved maks. 100 ˚C		

WW90J6600CW_DC68-03505G_DA.indd 51 2015/7/15 8:52:39

Specifikationer

Beskytelse af miljøet

- Denne maskine er fremstillet af materialer, der kan genbruges. Hvis du beslutter dig for at bortskaffe maskinen, skal du overholde de lokale forskrifter om bortskaffelse af affald. Klip netledningen over, så maskinen ikke kan tilsluttes en strømkilde. Fjern lugen, så dyr og små børn ikke kan blive lukket inde i maskinen.
- Overskrid ikke de mængder vaskemiddel, der anbefales af producenten af vaskemidlet.
- Brug kun pletfjerner og blegemidler før vasken, og kun når det er strengt nødvendigt.
- Spar på vand og elektricitet ved at fylde maskinen op (den nøjagtige mængde afhænger af det anvendte program).

WW90J6600CW_DC68-03505G_DA.indd 52 2015/7/15 8:52:39

Specifikationer

" * " Asterisk(s) betyder variant model og kan variere (0-9) eller (A-Z).

Type			Frontbetjent vaskemaskine	
Modelnavn			WW90J6****	WW80J6****
Dimensioner			B 600 mm x D 600 mm x H 850 mm	
Vandtryk			50 kPa ~ 800 kPa	
Nettovægt			72 kg	
Vaske- og centrifugeringskapacitet			9,0 kg	8,0 kg
Strømforbrug	Vask	220 V	80 W	
		240 V	80 W	
	Vask og opvarmning	220 V	2000 W	
		240 V	2400 W	
	Centrifugering	220 ~ 240 V	680 W	
	Pumpning		30 W	
Omdrejningstal for centrifugering			1600 omdr./min.	

BEMÆRK

Designet og specifikationerne er ændres uden varsel med det formål at forbedre kvaliteten.

WW90J6600CW_DC68-03505G_DA.indd 53 2015/7/15 8:52:39

Specifikationer

Overensstemmelse EU-regulativ nr. 1061/2010

" * " Asterisk(s) betyder variant model og kan variere (0-9) eller (A-Z).

Samsung			
Modelnavn		WW90J6*****	WW80J6*****
Kapacitet	kg	9,0	8,0
Energieffektivitet			
A + + + (højeste effektivitet) til D (laveste effektivitet)		A+++	A+++
Energiforbrug			
Årligt energiforbrug (AE_C) [1]	kWh/år	151	151
Energiforbrug (E_t.60) Bomuld 60 °C ved fuld mængde	kWh	0,79	0,80
Energiforbrug (E_t.60.1/2) Bomuld 60 °C ved delvis opfyldning	kWh	0,65	0,64
Energiforbrug (E_t.40.1/2) Bomuld 40 °C ved delvis opfyldning	kWh	0,51	0,51
Vægtet effekt ved slukket (P_o)	W	0,45	0,45
Vægtet effekt ved tændt (P_l)	W	5	5
Årligt vandforbrug (AW_c) [2]	L/år	9400	9400
Centrifugeringseffektivitetsklasse [3]			
A (højeste effektivitet) til G (laveste effektivitet)		A	A
Maks. centrifugeringshastighed	omdr./min.	1600	1600
Restfugt	%	44	44
Programmer, som oplysninger på etiketten og arket er relateret til		BOMULD 60 °C og 40 °C [4]	
Programvarighed for standardprogrammet			
BOMULD 60 °C ved fuld mængde	min.	271	271
BOMULD 60 °C ved delvis opfyldning	min.	251	251
BOMULD 40 °C ved delvis opfyldning	min.	231	231
Vægtet effekt ved tændt	min.	2	2
Luftbåren støjemission			
Vask	dB (A) re 1 pW	52	52
Centrifugering	dB (A) re 1 pW	76	76

BEMÆRK

1. Årligt energiforbrug er baseret på 220 standardvaske for programmet BOMULD ved 60 °C og 40 °C ved fuld og delvis opfyldning, og forbruget er i tændt og slukket tilstand.Det faktiske energiforbrug vil afhænge af, hvordan maskinen anvendes.
2. Årligt vandforbrug er baseret på 220 standardvaske for programmet BOMULD ved 60 °C og 40 °C ved fuld og delvis opfyldning. Det årlige vandforbrug vil afhænge af, hvordan maskinen anvendes.
3. Centrifugering er meget vigtigt, når du bruger en tørretumbler til at tørre tøj. Energiforbruget til tørring er langt højere end energiforbruget til vask. Når du vasker med høje centrifugeringshastigheder, sparer du mere energi, hvis tøjet efterfølgende skal tørres i en tørretumbler.

WW90J6600CW_DC68-03505G_DA.indd 54 2015/7/15 8:52:39

4. Programmet BOMULD 60 °C og BOMULD 40 °C er velegnede til vask af normalt snavset bomuldstøj, og de er de mest effektive (hvad angår vand- og energiforbrug) for denne type vasketøj.
   Kør venligst kalibreringstilstand efter installation (se "Kør kalibrering (anbefales)" sektionen på side 23).
   På disse programmer afviger den faktiske vandtemperatur muligvis fra den angivne temperatur.
5. Enhedens afstand til væggen er ikke omfattet af dybdemålet.

WW90J6600CW_DC68-03505G_DA.indd 55 2015/7/15 8:52:40

Specifikationer

Information om de primære vaskeprogrammer

Model	Program	Temperatur (°C)	Kapacitet (kg)	Programtid (min)	Restfugt (%)	Vandforbrug (L/program)	Energiforbrug (kWh/ program)
WW90J6*****	BOMULD	20	4,5	128	46	55	0,34
	BOMULD	40	4,5	231	44	38	0,51
	BOMULD	60	4,5	251	44	38	0,65
	BOMULD	60	9,0	271	44	48	0,79
	SYNTETISK	40	4,0	144	30	42	0,53
WW80J6*****	BOMULD	20	4,0	128	46	55	0,34
	BOMULD	40	4,0	231	44	38	0,51
	BOMULD	60	4,0	251	44	38	0,64
	BOMULD	60	8,0	271	44	48	0,80
	SYNTETISK	40	4,0	144	30	42	0,53

Værdierne i tabellen er målt i henhold til de betingelser, der er angivet i Standard IEC60456/EN60456. De faktiske værdier vil afhænge af, hvordan maskinen anvendes.

WW90J6600CW_DC68-03505G_DA.indd 56 2015/7/15 8:52:40

Memo

Memo

Memo

SAMSUNG

SPØRGSMÅL ELLER KOMMENTARER?

LAND	RING	ELLER BESØG OS ONLINE PÅ
DENMARK	70 70 19 70	www.samsung.com/dk/support
FINLAND	030-6227 515	www.samsung.com/fi/support
NORWAY	815 56480	www.samsung.com/no/support
SWEDEN	0771 726 7864 (SAMSUNG)	www.samsung.com/se/support

DC68-03505G-00

Pesukoneen

käyttöopas

WW90J6***** / WW80J6*****

SSEC SEC

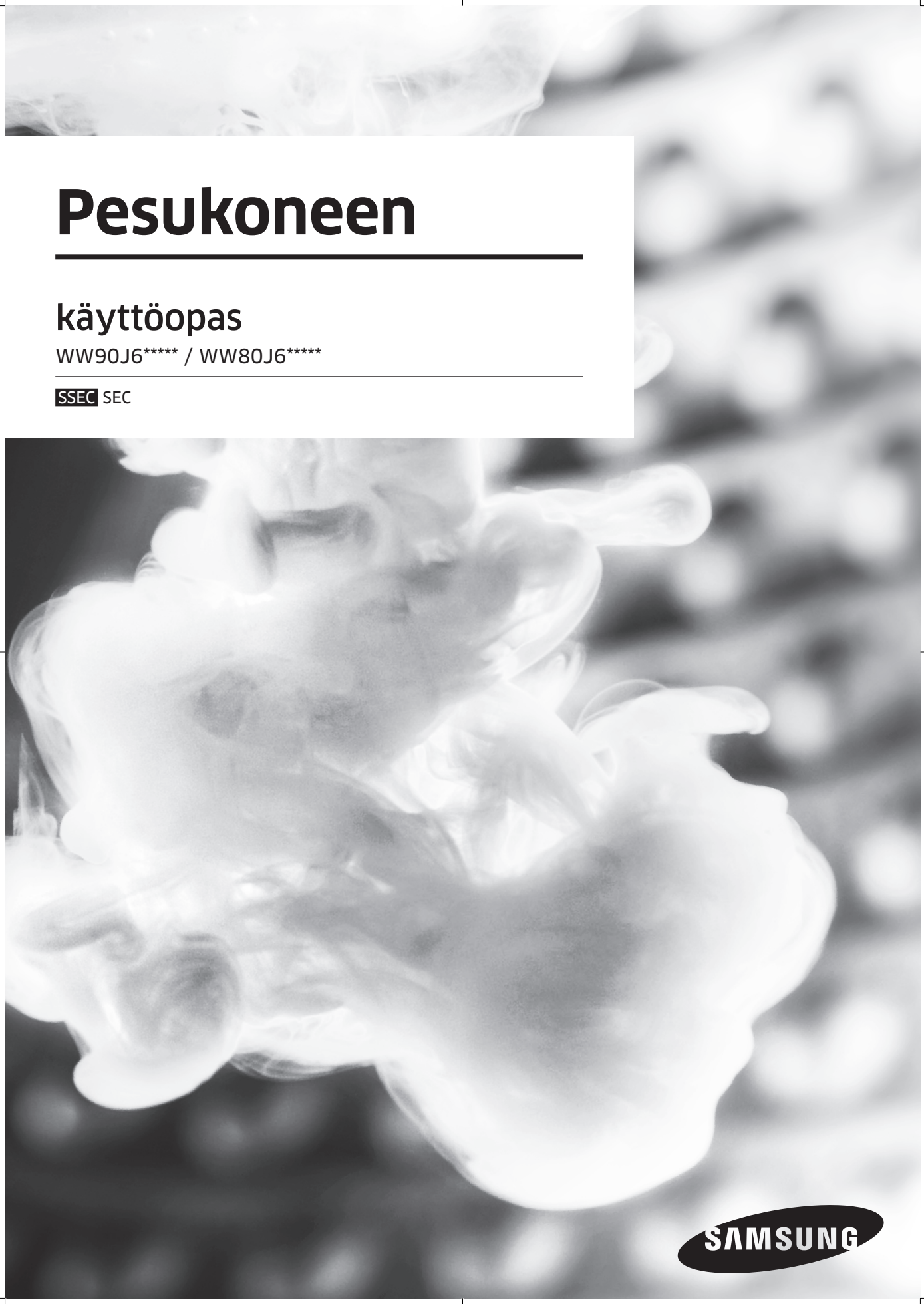

Sisällysluettelo

Turvallisuustiedot **3**

Mitä sinun tulee tietää turvallisuusohjeista 3
Tärkeitä turvamerkintöjä 3
Tärkeitä varotoimenpiteitä 4
WEEE-direktiiviin liittyviä ohjeita 12

Asennus **13**

Pakkauksen sisältö 13
Asennusvaatimukset 15
Asennus vaihe vaiheelta 17

Ennen aloittamista **23**

Alkuasetukset 23
Pyykkiohjeet 24
Pesuainelaatikon ohjeet 26

Toiminnot **29**

Käyttöpaneeli 29
Yksinkertaiset aloitusohjeet 31
Ohjelmien tiedot 32

Kunnossapito **35**

Asetukset 35
Eco drum clean 36
Smart check 37
Hätätyhjennys 38
Puhdistus 39
Toimenpiteet jäätymisen jälkeen 42
Hoito pitkien käyttötaukojen aikana 42

Vianetsintä **43**

Tarkistuskohteet 43
Näyttökoodit 48

Tekniset tiedot **51**

Materiaalien pesu- ja hoito-ohjeet 51
Ympäristönsuojelu 52
Tekniset tiedot 53
Pääpesuohjelmien tiedot 56

WW90J6600CW_DC68-03505G_FI.indd 2 2015/7/15 9:03:36

Turvallisuustiedot

Onnittelut uuden Samsung-pesukoneen hankkimisesta. Näissä käyttöohjeissa on tärkeää tietoa laitteen asennuksesta, käytöstä ja huollosta. Lue tämä opas huolellisesti, jotta voisit hyödyntää kaikkia pesukoneen etuja ja ominaisuuksia.

Mitä sinun tulee tietää turvallisuusohjeista

Lue tämä käyttöopas kokonaan, jotta voisit turvallisesti ja tehokkaasti käyttää uuden laitteesi ominaisuuksia ja toimintoja. Säilytä tämä käyttöopas laitteen lähellä, jotta voit myöhemmin tarvittaessa tutustua siihen. Käytä tätä laitetta vain sen käyttötarkoituksen mukaisesti näiden ohjeiden kuvauksen mukaisesti.
Näiden käyttöohjeiden varoitukset ja tärkeät turvallisuusohjeet eivät kata kaikkia mahdollisia olosuhteita ja tilanteita. Käyttäjän vastuulla on soveltaa tervettä järkeä, varovaisuutta ja huolellisuutta asentaessaan, ylläpitäessään ja käyttäessään pesukonetta. Koska oheiset ohjeet koskevat useita eri malleja, oman pesukoneesi ominaisuudet saattavat olla jonkin verran erilaiset kuin tässä oppaassa kuvatut, eivätkä kaikki varoitukset välttämättä koske sinun laitettasi. Jos sinulla on jotakin kysyttävää, ota yhteyttä lähimpään huoltopalveluun tai etsi ohjeita ja muita tietoja osoitteesta www.samsung.com.

Tärkeitä turvamerkintöjä

Mitä näiden käyttöohjeiden kuvakkeet ja merkit tarkoittavat:

⚠ VAROITUS

Vaara tai vaarallinen käyttö, joka voi aiheuttaa vakavia henkilökohtaisia tapaturmia, jopa kuoleman ja/tai aineellisia vahinkoja.

⚠ HUOMIO

Vaara tai vaarallinen käyttö, joka voi aiheuttaa henkilökohtaisia tapaturmia ja/tai aineellisia vahinkoja.

HUOMAUTUS

Ilmaisee henkilövahingon tai omaisuusvahingon vaaraa.

WW90J6600CW_DC68-03505G_FI.indd 3 2015/7/15 9:03:37

Turvallisuustiedot

Nämä varoitusmerkit auttavat estämään sinua ja muita loukkaantumasta.
Noudata niitä huolellisesti.
Kun olet lukenut tämän käyttöoppaan, pidä se tallessa tulevaa käyttöä varten.

Lue kaikki ohjeet ennen laitteen käyttöä.

Kaikkiin laitteisiin, jotka toimivat sähköllä ja joissa on liikkuvia osia, liittyy onnettomuusriski. Jotta laitteen käyttö olisi turvallista, tutustu sen toimintaan ja käytä sitä varoen.

Tärkeitä varotoimenpiteitä

⚠ **VAROITUS**

Voit vähentää tulipalon, sähköiskun ja henkilövahinkojen riskiä laitetta käytettäessä noudattamalla yleisiä turvatoimia, kuten näitä:

1. Tämä laite ei ole tarkoitettu lasten tai muiden sellaisten henkilöiden käytettäväksi, joiden fyysiset tai henkiset ominaisuudet, aistirajoitukset tai kokemuksen ja tiedon puute estävät heitä käyttämästä laitetta turvallisesti, ellei heidän turvallisuudestaan vastaava henkilö valvo heitä tai ole opastanut heille laitteen käyttöä.
2. Käyttö Euroopassa: Tämä laite soveltuu myös 8-vuotiaiden ja sitä vanhempien lasten käytettäväksi sekä sellaisten henkilöiden käytettäväksi, joilla on fyysisiä tai henkisiä rajoitteita tai kokemuksen ja tiedon puutteita, jos heitä valvotaan tai opastetaan laitteen turvallisessa käytössä ja jos he ymmärtävät käyttöön liittyvät riskit. Lapset eivät saa leikkiä laitteella. Lapset eivät saa puhdistaa laitetta tai suorittaa käyttäjälle sallittuja huoltotöitä ilman valvontaa.
3. Lapsia tulee valvoa, etteivät he leiki laitteella.

WW90J6600CW_DC68-03505G_FI.indd 4 2015/7/15 9:03:37

4. Jos sähköjohto on vaurioitunut, se tulee vaihdattaa valmistajalla, valtuutetussa huoltoliikkeessä tai ammattitaitoisella teknikolla, jotta vältyttäisiin vaurioilta ja vahingoilta.
5. Käytä laitteen mukana toimitettuja uusia letkuja. Vanhoja letkuja ei saa käyttää uudelleen.
6. Varmista, ettei matto peitä laitteen pohjassa olevia tuuletusaukkoja (malleissa, joissa tuuletusaukot ovat laitteen pohjassa).
7. Käyttö Euroopassa: Alle 3-vuotiaat lapset tulee pitää etäällä laitteesta, jollei heitä valvota jatkuvasti.

⚠ **HUOMIO**

8. Jotta vältytään tahattomalta lämpökatkaisun nollaukselta, laitetta ei saa asentaa käyttämään ulkoista kytkinlaitetta, kuten ajastinta, tai kytkeä sellaiseen sähköpiiriin, jossa tapahtuu säännöllisiä katkoksia.

Tärkeitä asennuksen liittyviä varoituksia

⚠ **VAROITUS**

Tämän laitteen asennuksen saa tehdä vain pätevä asentaja tai huoltoliike.

- Muutoin seurauksena voi olla sähköisku, tulipalo, räjähdys, laitevika tai henkilövahinkoja.

Laite on painava, joten ole varovainen, kun nostat sitä.

Liitä virtajohto 220–240 V:n / 50 Hz:n tai tehokkaampaan pistorasiaan ja liitä kyseiseen pistorasiaan vain tämä laite. Älä koskaan käytä jatkojohtoa.

- Jos pistorasiaan liitetään muita laitteita, jatkopistorasian tai jatkojohdon käyttö voi johtaa sähköiskuun tai tulipaloon.
- Varmista, että virtalähteen jännite, taajuus ja virta vastaavat laitteen ominaisuuksia. Ohjeen laiminlyönnin seurauksena voi olla sähköisku tai tulipalo. Liitä pistoke pistorasiaan tiukasti.

Poista kaikki vieraat aineet kuten pöly tai vesi pistorasioista ja kontaktipinnoilta säännöllisesti kuivaa liinaa käyttämällä.

WW90J6600CW_DC68-03505G_FI.indd 5 2015/7/15 9:03:37

Turvallisuustiedot

- Irrota pistoke ja puhdista se kuivalla liinalla.
- Ohjeen laiminlyönnin seurauksena voi olla sähköisku tai tulipalo.
- Kytke pistoke pistorasiaan niin, että johto lähtee lattiaa kohti.
  Jos kytket pistokkeen pistorasiaan päinvastaisessa suunnassa, johdon sisällä olevat johtimet saattavat vaurioitua ja seurauksena voi olla sähköisku tai tulipalo.

Pidä kaikki pakkausmateriaalit poissa lasten ulottuvilta. Pakkausmateriaali voi olla lapsille vaaraksi.

- Jos pussi joutuu lapsen päähän, lapsi voi tukehtua.
  Jos laite, sen pistoke tai virtajohto on vaurioitunut, ota yhteyttä lähimpään huoltopalveluun.

Tämä laite on maadoitettava asianmukaisesti.

Älä maadoita laitetta kaasuputkeen, muoviseen vesiputkeen tai puhelinlinjaan.

- Tämä voi aiheuttaa sähköiskun, tulipalon, räjähdyksen tai laitevikoja.
- Älä milloinkaan kytke virtajohtoa väärin maadoitettuun pistorasiaan, ja varmista, että pistorasia on paikallisten ja kansallisten määräyksien mukainen.

Älä asenna laitetta lämmityslaitteen tai syttyvän materiaalin lähelle.

Älä asenna laitetta kosteaan, öljyiseen tai likaiseen paikkaan tai suoralle auringonvalolle tai vedelle (sadepisarat) alttiiseen paikkaan.

Älä asenna laitetta paikkaan, jossa se altistuu alhaisille lämpötiloille.

- Pakkanen saattaa halkaista laitteen putket.

Älä asenna tätä laitetta paikkaan, jossa on kaasuvuodon vaara.

- Vaarana on sähköisku tai tulipalo.

Älä käytä sähkömuuntajaa.

- Vaarana on sähköisku tai tulipalo.

Älä käytä vaurioitunutta virtajohtoa tai löysää tai vaurioitunutta pistoketta.

- Vaarana on sähköisku tai tulipalo.

Älä kisko tai taivuta sähköjohtoa liiallisesti.

Älä kierrä tai solmi sähköjohtoa.

Älä kytke sähköjohtoa metalliesineen ylle, laita painavia esineitä sen päälle, laita sitä esineiden väliin, tai työnnä sitä laitteen takana olevaan tilaan.

- Vaarana on sähköisku tai tulipalo.

Älä vedä virtajohdosta, kun irrotat pistoketta pistorasiasta.

- Pidä kiinni pistokkeesta, kun irrotat sen pistorasiasta.
- Ohjeen laiminlyönnin seurauksena voi olla sähköisku tai tulipalo.

WW90J6600CW_DC68-03505G_FI.indd 6 2015/7/15 9:03:37

Laite on asetettava niin, että verkkojohdon pistokkeeseen, vesihanaan ja poistoletkuun pääsee helposti käsiksi.

Asennukseen liittyviä muistutuksia

⚠ HUOMIO

Laite tulee laittaa sellaiseen asentoon, että pistorasia on käden ulottuvilla.
- Jos et toimi näin, seurauksena voi olla sähköisku tai tulipalo.

Asenna laite vaakasuoraan sellaiselle tukevalle lattialle, joka kestää laitteen painon.
- Jos et toimi näin, laite saattaa täristä, liikkua, pitää ylimääräistä ääntä tai se ei välttämättä toimi oikein.

Tärkeitä käyttöön liittyviä varoituksia

⚠ VAROITUS

Jos laitteesta tulvii vettä, katkaise veden- ja virransyöttö välittömästi ja ota yhteyttä lähimpään huoltopalveluun.
- Älä koskettele virtapistoketta märin käsin.
- Jos et toimi näin, seurauksena voi olla sähköisku.

Jos laitteesta kuuluu outoa ääntä tai savua tai se haisee palaneelle, ota virtajohto välittömästi irti pistorasiasta ja ota yhteyttä lähimpään huoltopalveluun.
- Ohjeen laiminlyönnin seurauksena voi olla sähköisku tai tulipalo.

Kaasuvuodon sattuessa (esim. propaanikaasu, nestekaasu, jne.), tuuleta välittömästi koskematta virtapistokkeeseen. Älä kosketa laitetta tai sähköjohtoa. Älä koskettele laitetta tai sähköjohtoa.
- Älä käytä tuuletinta.
- Kipinä voi aiheuttaa räjähdyksen tai tulipalon.

Älä anna lasten leikkiä pesukoneen sisällä tai päällä. Kun hävität laitteen, poista sen luukun vipu.
- Jos lapsi jää tuotteen sisälle, hän voi tukehtua kuoliaaksi.

Poista ennen pesukoneen käyttöä kaikki sen pohjassa olevat pakkausmateriaalit (pehmusteet ja styroksi).

Älä pese koneessa sellaisia vaatteita, joissa on bensiiniä, kerosiinia, bensiiniä, maaliohennetta, alkoholia tai muita herkästi syttyviä tai räjähtäviä aineita.

WW90J6600CW_DC68-03505G_FI.indd 7 2015/7/15 9:03:37

Turvallisuustiedot

- Vaarana on sähköisku, tulipalo tai räjähdys.

Älä avaa pesukoneen luukkua väkisin, kun laite on käynnissä (pesu korkeissa lämpötiloissa, kuivaus tai linkous).
- Pesukoneesta ulos tulviva vesi voi aiheuttaa palovammoja tai tehdä lattiasta liukkaan. Seurauksena voi olla tapaturmia.
- Luukun avaaminen väkisin voi vaurioittaa laitetta tai aiheuttaa henkilövahinkoja.

Älä laita käsiäsi pesukoneen alle sen ollessa käytössä.
- Seurauksena voi olla tapaturmia.

Älä koskettele virtapistoketta märin käsin.
- Seurauksena voi olla sähköisku.

Älä katkaise laitteen virtaa irrottamalla virtapistoke pistorasiasta koneen ollessa käynnissä.
- Jos tämän jälkeen kytket pistokkeen uudelleen pistorasiaan, tämä voi aiheuttaa kipinöitä ja sähköiskun tai tulipalon.

Älä anna lasten tai muiden huoltajaa tarvitsevien henkilöiden käyttää pesukonetta ilman asianmukaista valvontaa. Älä anna lasten kiipeillä laitteessa.
- Vaarana on sähköisku, palovamma tai henkilövahinko.

Älä laita käsiäsi äläkä mitään metalliesineitä pesukoneen alle sen ollessa käytössä.
- Seurauksena voi olla tapaturmia.

Älä irrota laitetta pistorasiasta vetämällä virtajohdosta. Ota aina pistokkeesta tiukasti kiinni ja vedä se suoraan irti pistorasiasta.
- Jos virtajohto vaurioituu, seurauksena voi olla oikosulku, tulipalo ja/tai sähköisku.

Älä yritä itse korjata laitetta, purkaa sitä osiin tai muunnella laitetta.
- Älä käytä standardisulakkeista poikkeavia sulakkeita (esim. kupari, teräslanka jne.).
- Jos laite tarvitsee huoltoa tai uudelleenasennuksen, ota yhteyttä lähimpään huoltopalveluun.
- Muutoin seurauksena voi olla sähköisku, tulipalo, laitevika tai henkilövahinkoja.

Jos tulovesiletkun kiinnitys vesihanaan löystyy ja laitteeseen tulvii vettä, irrota pistoke pistorasiasta.
- Ohjeen laiminlyönnin seurauksena voi olla sähköisku tai tulipalo.

Irrota pistoke pistorasiasta ukkosmyrskyjen aikana tai jos et käytä laitetta pitkään aikaan.
- Ohjeen laiminlyönnin seurauksena voi olla sähköisku tai tulipalo.

Jos laitteeseen joutuu jokin vieras esine, irrota virtajohto pistorasiasta ja ota yhteyttä lähimpään Samsunghuoltoon.
- Vaarana on sähköisku tai tulipalo.

WW90J6600CW_DC68-03505G_FI.indd 8 2015/7/15 9:03:37

Älä anna lasten (tai lemmikkieläinten) leikkiä pesukoneen päällä tai sen sisällä. Pesukoneen luukku ei avaudu sisäpuolelta helposti ja lapsi saattaa loukkaantua vakavasti, jos hän jää loukkuun koneen sisälle.

Käyttöön liittyviä muistutuksia

⚠ HUOMIO

Jos pesukone on likaantunut esim. pesuaineen, ruoantähteiden tai muun lian vuoksi, irrota pistoke pistorasiasta ja puhdista pesukone kostealla ja pehmeällä liinalla.

- Jos et toimi näin, laitteeseen voi syntyä väri- tai muotovirheitä tai ruostetta tai se saattaa vaurioitua muulla tavoin.

Voimakas isku saattaa rikkoa etulasin. Käytä pesukonetta varoen.

- Jos lasi menee rikki, seurauksena voi olla henkilövahinkoja.

Jos vedensyötössä on vikaa tai jos kiinnität tulovesiletkun uudelleen, avaa hana varovasti.

Avaa hana varovasti, jos laitetta ei ole käytetty pitkään aikaan.

- Tulovesiletkun tai vesiputken ilmanpaine voi vaurioittaa laitteen osia tai aiheuttaa vuodon.

Jos veden tyhjennys ei toimi kunnolla laitteen käytön aikana, varmista, ettei viemäröinnissä ole vikaa.

- Jos pesukoneeseen tulvii viemärivian vuoksi vettä sen käytön aikana, seurauksena voi olla sähkövuodon aiheuttama sähköisku tai tulipalo.

Työnnä pyykit kokonaan pesukoneen sisälle, jotteivät ne tarttuisi luukkuun.

- Jos luukkuun tarttuu vaatteita, vaate tai pesukone voivat vaurioitua tai laitteesta voi vuotaa vettä.

Sulje pesukoneelle johtava vesihana, kun pesukonetta ei käytetä.

Varmista, että tulovesiletkun liittimen ruuvit on kiinnitetty kunnolla.

- Jos näin ei ole, seurauksena voi olla laite- tai henkilövahinkoja.

Varmista, että kumitiivisteeseen ja etuluukun lasiin ei pääse mitään niihin kuulumattomia aineita (esim. likaa, langanpätkiä, hiuksia yms.).

- Jos luukkuun tarttuu jotakin siihen kuulumatonta ainetta tai jos ovea ei suljeta kokonaan, laite voi vuotaa.

Ennen kuin käytät laitetta, avaa vesihana ja varmista, että tulovesiletkun liitin on kiinnitetty kunnolla ja ettei vuotoja esiinny.

- Jos tulovesiletkun liittimen ruuvit ovat löysällä, laite saattaa vuotaa.

WW90J6600CW_DC68-03505G_FI.indd 9 2015/7/15 9:03:37

Turvallisuustiedot

Ostamasi tuote on tarkoitettu vain kotitalouskäyttöön.

Tuotteen käyttö kaupallisiin tarkoituksiin tulkitaan tuotteen väärinkäytöksi. Tässä tapauksessa tuotteella ei ole Samsungin normaalitakuuta, eikä Samsung vastaa tällaisen väärinkäytön aiheuttamasta virheellisestä toiminnasta tai vahingoista.

Älä seiso laitteen päällä äläkä aseta sen päälle esineitä (esim. pyykkiä, sytytettyjä kynttilöitä tai savukkeita, astioita, kemikaaleja, metalliesineitä jne.).
- Muutoin seurauksena voi olla sähköisku, tulipalo, laitevika tai henkilövahinkoja.

Älä suihkuta räjähdysherkkiä aineita, kuten hyönteismyrkkyä, laitteen pinnoille.
- Paitsi että tällaiset aineet ovat vaarallisia ihmisille, ne voivat myös aiheuttaa sähköiskun, tulipalon tai laitevikoja.

Älä aseta pesukoneen lähettyville mitään sellaisia laitteita, jotka voivat muodostaa sähkömagneettisen kentän.
- Tämä voi johtaa toimintahäiriöihin ja henkilövahinkoihin.

Laitteesta kuumavesipesun ja kuivausohjelman aikana tuleva vesi on kuumaa. Älä koske veteen.
- Tämä voi johtaa palovammoihin tai henkilövahinkoihin.

Älä pese, linkoa äläkä kuivaa vedenpitäviä istuinsuojia, mattoja tai vaatteita (*), jos laitteessa ei ole erityistä ohjelmaa tällaisten materiaalien pesemiseen.

(*): Villaiset vuodevaatteet, sadetakit, kalastusliivit, hiihtohousut, makuupussi, kuorivaipat, verryttelypuvut ja polkupyörien, moottoripyörien ja autojen peitteet yms.
- Älä pese paksuja ja jäykkiä mattoja, vaikka niiden pesumerkkiin olisikin merkitty konepesu. Tämä voi johtaa henkilövahinkoihin tai vaatteet, pesukone, sen lähellä olevat seinät tai lattia voivat vaurioitua, sillä kone saattaa täristä tavallista voimakkaammin.
- Älä pese sellaisia räsy- tai ovimattoja, joiden tausta on kumia. Kuminen tausta saattaa irrota ja tarttua rummun sisäpintaan, ja tämä voi aiheuttaa toimintahäiriöitä, esimerkiksi virheitä vedenpoistossa.

Älä käytä pesukonetta, jos pesuainelokero ei ole paikoillaan.
- Tämä voi aiheuttaa vuotoja, joista voi seurata sähköisku tai henkilövahinkoja.

Älä kosketa pesurumpua kuivauksen aikana tai välittömästi sen jälkeen, sillä se on kuuma.
- Tämä voi aiheuttaa palovammoja.

Älä laita kättäsi pesuainelokeroon.
- Tämä voi aiheuttaa henkilövahinkoja, sillä käsi voi jäädä kiinni pesuaineen syöttölaitteeseen.
- Nestemäisen pesuaineen ohjain (vain tietyt mallit) ei ole käytössä jauhemaiselle pesuaineelle. Poista ohjain, jos käytät jauhemaista pesuainetta.

WW90J6600CW_DC68-03505G_FI.indd 10 2015/7/15 9:03:37

Älä päästä pesukoneeseen mitään muuta kuin pyykkiä (esim. kenkiä, ruoantähteitä tai lemmikkejä).

- Kone saattaa täristä tavallista voimakkaammin ja tästä voi aiheutua laitevaurioita tai henkilövahinkoja tai koneeseen päässyt lemmikki saattaa kuolla.

Älä paina painikkeita terävillä esineillä kuten neuloilla, veitsillä, kynsillä, jne.

- Vaarana on sähköisku tai henkilövahinko.

Älä pese pyykkiä, jossa on ihonhoito- tai hierontaöljyjen, -voiteiden tai –emulsioiden aiheuttamaa likaa.

- Tämä voi aiheuttaa epämuodostumia kumitiivisteeseen ja sitä kautta vuotoja.

Huolehdi, ettei pesurumpuun jää pitkäksi aikaa valkaisuainetta tai metalliesineitä, esim. hakaneuloja tai hiuspinnejä.

- Muutoin pesurumpu voi ruostua.
- Jos ruostetta alkaa esiintyä rummun pinnassa, käytä (neutraalia) puhdistusainetta ja puhdista pinta pesusienellä. Älä käytä metalliharjoja.

Älä käytä kuivapesuaineita, äläkä pese, huuhtele tai linkoa pyykkiä, jossa on kuivapesuaineita.

- Tämä voi johtaa itsesyttymiseen tai syttymiseen öljyn hapettumisprosessin kuumuudesta johtuen.

Älä käytä jäähdytys- tai lämmityslaitteista peräisin olevaa vettä.

- Tämä voi vaurioittaa pesukonetta.

Älä käytä käsienpesuun tarkoitettua saippuaa pesuaineena.

- Jos saippuaa pääsee kertymään ja kovettumaan pesukoneen sisälle, se voi aiheuttaa laitevikoja, värivirheitä, ruostetta tai pahaa hajua.

Laita sukat ja rintaliivit pesupussiin ja pese ne yhdessä muun pyykin mukana.

Älä pese suuria kappaleita, kuten vuodevaatteita, pesupussissa.

- Jos et toimi näin, laite saattaa täristä tavallista voimakkaammin ja aiheuttaa henkilövahinkoja.

Älä käytä kovettunutta pesuainetta.

- Jos kuivunutta pesuainetta kone pesukoneen sisälle, kertyy saattaa vuotaa.

Tarkista, että pestävien vaatteiden taskut ovat tyhjät.

- Kovat ja terävät esineet kuten kolikot, hakaneulat, naulat, ruuvit tai kivet voivat vaurioittaa laitetta pahoin.

Älä pese sellaisia vaatteita, joissa on suuret soljet, napit tai muuta kovaa metallia.

Lajittele pyykki värin ja värinpitävyyden mukaan ja valitse suositeltu ohjelma, lämpötila ja lisätoiminnot.

WW90J6600CW_DC68-03505G_FI.indd 11 2015/7/15 9:03:37

Turvallisuustiedot

- Muutoin pyykki voi haalistua tai vaurioitua.

Varmista, että lasten sormet eivät jää luukun väliin, kun suljet luukun.
- Muutoin seurauksena voi olla henkilövahinkoja.

Tärkeitä puhdistukseen liittyviä varoituksia

⚠ VAROITUS

Älä puhdista laitetta suihkuttamalla vettä suoraan siihen.

Älä käytä vahvasti hapanta puhdistusainetta.

Älä käytä bentseeniä, ohenteita tai alkoholia laitteen puhdistamiseen.
- Tällaiset aineet voivat aiheuttaa värinmuutoksia, epämuodostumia, laitevaurioita tai sähköiskun tai tulipalon.

Irrota laitteen virtapistoke pistorasiasta ennen puhdistamista tai huoltotöitä.
- Ohjeen laiminlyönnin seurauksena voi olla sähköisku tai tulipalo.

WEEE-direktiiviin liittyviä ohjeita

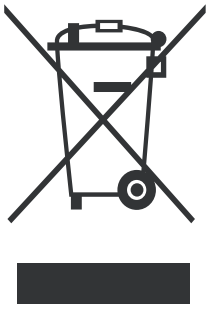

Tuotteen turvallinen hävittäminen (elektroniikka ja sähkölaitteet)

(Jätteiden lajittelua käyttävät maat)

Oheinen merkintä tuotteessa, lisävarusteissa tai käyttöohjeessa merkitsee, että tuotetta tai lisävarusteina toimitettavia sähkölaitteita (esim. laturia, kuulokkeita tai USB kaapelia) ei saa hävittää kotitalousjätteen mukana niiden käyttöiän päätyttyä. Virheellisestä jätteenkäsittelystä ympäristölle ja terveydelle aiheutuvien haittojen välttämiseksi tuote ja lisävarusteet on eroteltava muusta jätteestä ja kierrätettävä kestävän kehityksen mukaista uusiokäyttöä varten.
Kotikäyttäjät saavat lisätietoja tuotteen ja lisävarusteiden turvallisesta kierrätyksestä ottamalla yhteyttä tuotteen myyneeseen jälleenmyyjään tai paikalliseen ympäristöviranomaiseen.
Yrityskäyttäjien tulee ottaa yhteyttä tavarantoimittajaan ja selvittää hankintasopimuksen ehdot. Tuotetta tai sen lisävarusteita ei saa hävittää muun kaupallisen jätteen seassa.

WW90J6600CW_DC68-03505G_FI.indd 12 2015/7/15 9:03:37

Asennus

Noudata näitä ohjeita huolellisesti, jotta varmistat pesukoneen asianmukaisen asennuksen ja estät vahingot pyykinpesun aikana.

Pakkauksen sisältö

Varmista, että tuotepakkauksessa on kaikki osat. Jos sinulla on jotain kysyttävää pesukoneesta tai sen osista, ota yhteys Samsungin paikalliseen asiakaspalveluun tai jälleenmyyjään.

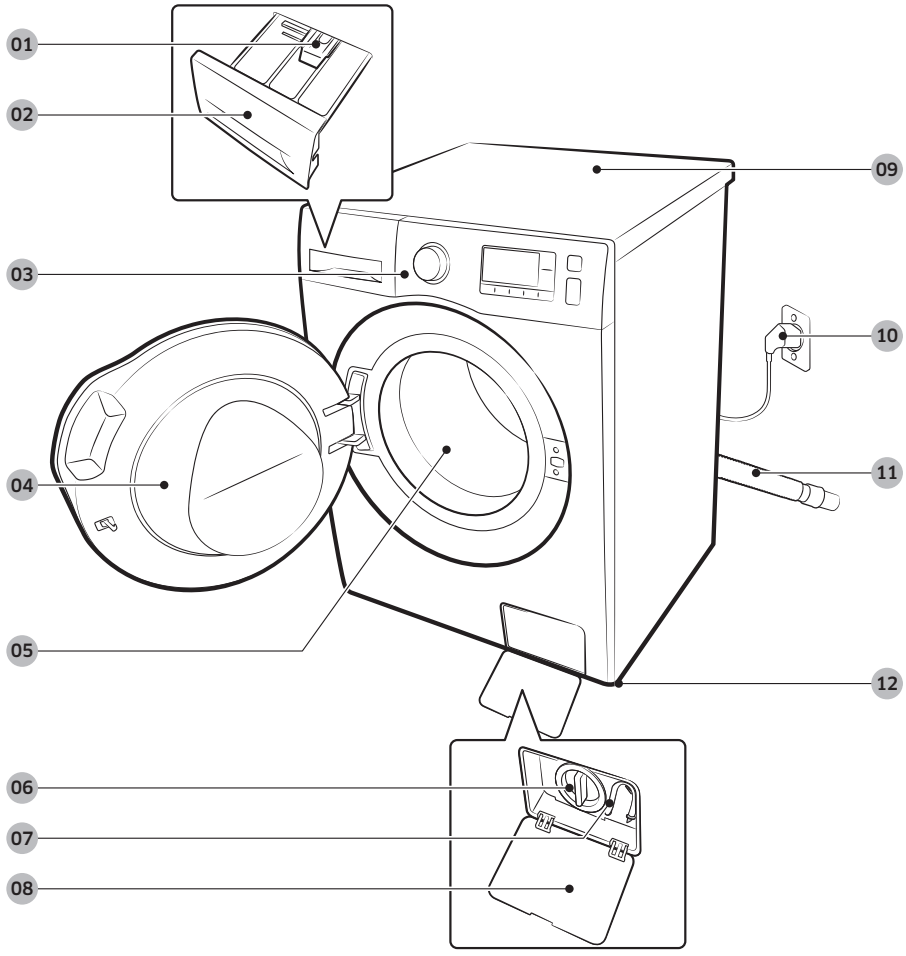

01 Vapautusvipu
02 Pesuainelokero
03 Käyttöpaneeli
04 Luukku
05 Rumpu
06 Nukkasuodatin
07 Tyhjennysputki hätätilanteissa
08 Sihdin suojus
09 Työtaso
10 Virtapistoke
11 Poistoletku
12 Säätöjalat

WW90J6600CW_DC68-03505G_FI.indd 13 2015/7/15 9:03:37

Asennus

Mutteriavain

Pulttitulpat

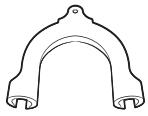

Letkun ohjain

Kylmän veden syöttöletku

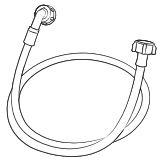

Kuuman veden syöttöletku

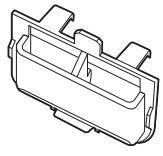

Nestemäisen pesuaineen astia

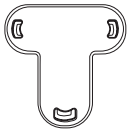

Suojakorkki

HUOMAUTUS

- Pulttitulpat : Mukana tulevien pulttitulppien määrä (3–6) riippuu mallista.
- Kuuman veden syöttöletku: vain malleissa, joihin se kuuluu.
- Nestemäisen pesuaineen astia: vain malleissa, joihin se kuuluu.

WW90J6600CW_DC68-03505G_FI.indd 14 2015/7/15 9:03:38

Asennusvaatimukset

Sähkönsyöttö ja maadoitus

- AC 220–240 V / 50 Hz, sulake tai johdonsuojakatkaisin tarvitaan
- Käytä pyykinpesukoneelle erillistä virtapiiriä

Asianmukaisen maadoituksen varmistamiseksi pyykinpesukoneen mukana toimitetaan virtajohto, jossa on kolmipiikkinen maadoituspistoke. Se on kytkettävä asianmukaisesti asennettuun ja maadoitettuun pistorasiaan.
Jos et ole varma maadoituksesta, ota yhteys pätevään sähkö- tai huoltoasentajaan.
Älä muuta mukana toimitettua pistoketta. Jos se ei sovi pistorasiaan, ota yhteys pätevään sähköasentajaan ja asennuta asianmukainen pistorasia.

⚠ VAROITUS

- ÄLÄ käytä jatkojohtoa.
- Käytä vain pyykinpesukoneen mukana toimitettua virtajohtoa.
- ÄLÄ kytke maadoitusjohdinta muoviputkiin, kaasuletkuihin tai kuumavesiputkiin.
- Väärin kytketyt maadoitusjohtimet voivat aiheuttaa sähköiskun.

Vesiliitäntä

Tämän pyykinpesukoneen oikea vedenpaine on 50–800 kPa. Alle 50 kPa:n vedenpaine voi aiheuttaa sen, että vesiventtiili ei sulkeudu kokonaan. Rummun täyttyminen voi myös kestää kauemmin ja aiheuttaa pesukoneen kytkeytymisen pois päältä. Vesihanojen pitää olla enintään 120 cm:n etäisyydellä pyykinpesukoneen takaosasta, jotta mukana toimitetut syöttöletkut ylettyvät pyykinpesukoneeseen.
Voit vähentää vuotoriskiä seuraavasti:

- Varmista, että vesihanoihin pääsee helposti käsiksi.
- Sulje hanat, kun pyykinpesukonetta ei käytetä.
- Tarkista säännöllisesti, että vedensyöttöletkun liitinosat eivät vuoda.

⚠ HUOMIO

Tarkista ennen pyykinpesukoneen ensimmäistä käyttökertaa, että vesiventtiilin ja hanojen liitännät eivät vuoda.

Tyhjennys

Samsung suosittelee, että pystysuoran viemäriputken korkeus on 60~90 cm. Tyhjennysletku on liitettävä viemäriputkeen letkunpuristimen läpi, ja viemäriputken on peitettävä tyhjennysletku kokonaan.

WW90J6600CW_DC68-03505G_FI.indd 15 2015/7/15 9:03:38

Asennus

Lattia

Pyykinpesukone on asennettava kiinteälle lattialle, jotta se toimii parhaiten. Puulattiat saattavat vaatia vahvistamista, jotta tärinä ja/tai pyykin jakautuminen epätasaisesti voitaisiin minimoida. Kokolattiamatot ja pehmeät laattapinnat eivät estä tärinää hyvin, minkä seurauksena pyykinpesukone voi siirtyä hiukan linkousvaiheen aikana.

⚠ HUOMIO

ÄLÄ asenna pyykinpesukonetta korokkeelle tai huonosti tuetun rakenteen päälle.

Veden lämpötila

Älä asenna pyykinpesukonetta paikkaan, jossa vesi voi jäätyä, koska pyykinpesukoneen vesiventtiileihin, pumppuihin ja/tai letkuihin jää aina hiukan vettä. Liitäntäosiin jäänyt jäätynyt vesi voi vaurioittaa pyykinpesukoneen hihnoja, pumppua ja muita osia.

Syvennykseen tai kaapistoon asentaminen

Vähimmäisvälys, joka takaa vakaan toiminnan:

Sivuilla	25 mm	Takana	50 mm
Päällä	25 mm	Edessä	550 mm

Jos sekä pyykinpesukone että kuivausrumpu asennetaan samaan paikkaan, syvennyksen tai kaapin edessä on oltava vähintään 550 mm:n esteetön ilma-aukko. Pesukone yksinään ei vaadi tiettyä määrää vapaata ilmatilaa.

WW90J6600CW_DC68-03505G_FI.indd 16 2015/7/15 9:03:38

Asennus vaihe vaiheelta

VAIHE 1 - Valitse paikka

Paikkaa koskevat vaatimukset:

- Kiinteä, vaakasuora alusta, jolla ei ole ilman vaihtumista estävää kokolattiamattoa tai lattianpäällystettä
- Ei suorassa auringonvalossa
- Riittävästi tilaa ilman vaihtumiselle ja johdoille
- Ympäristön lämpötila aina yli jäätymispisteen (0 ˚C)
- Kaukana lämmönlähteistä

VAIHE 2 - Irrota kuljetuspultit

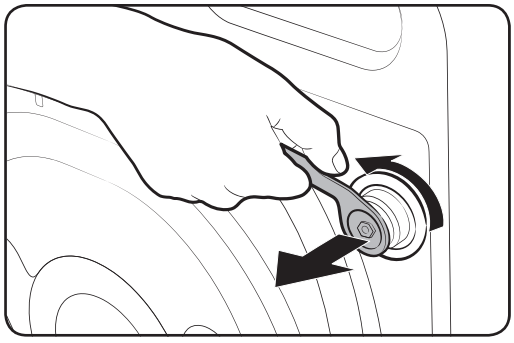

Ota tuote pakkauksesta ja irrota kaikki kuljetuspultit.

9. Löysää kaikki koneen takana olevat kuljetuspultit mukana toimitetulla avaimella.

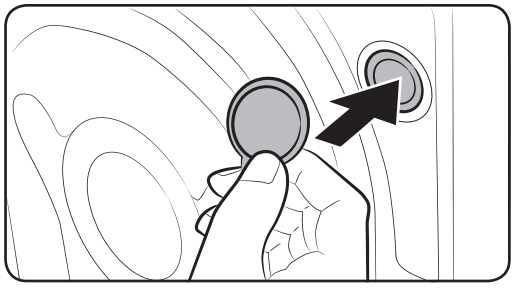

10. Täytä reiät mukana toimitetuilla muovisilla pulttitulpilla.
Säilytä kuljetuspultit myöhempää käyttöä varten.

⚠ VAROITUS

Pakkausmateriaalit voivat olla vaarallisia lapsille. Hävitä kaikki pakkausmateriaalit (muovipussit, polystyreeni jne) äläkä jätä niitä lasten ulottuville.

WW90J6600CW_DC68-03505G_FI.indd 17 2015/7/15 9:03:38

Asennus

VAIHE 3 - Säädä säätöjalat

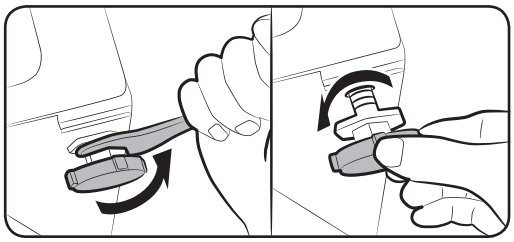

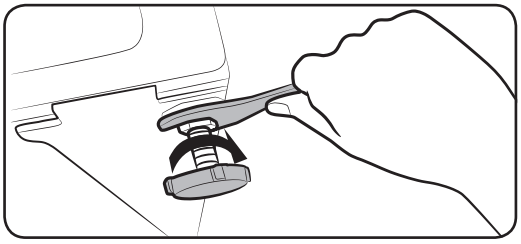

1. Liu'uta pyykinpesukone varovasti paikalleen. Älä käytä liikaa voimaa, jotta säätöjalat eivät vaurioidu.
2. Aseta pyykinpesukone vaakatasoon säätämällä säätöjalkoja käsin.
3. Kun kone on vaakasuorassa, kiristä mutterit avaimella.

VAIHE 4 - Liitä vesiletku

Mukana tuleva letkusovitin voi vaihdella mallin mukaan. Tämä opas auttaa liittämään liitintyyppisen sovittimen. Jos mukana tulee ruuvityyppinen sovitin, siirry kohtaan **7**.

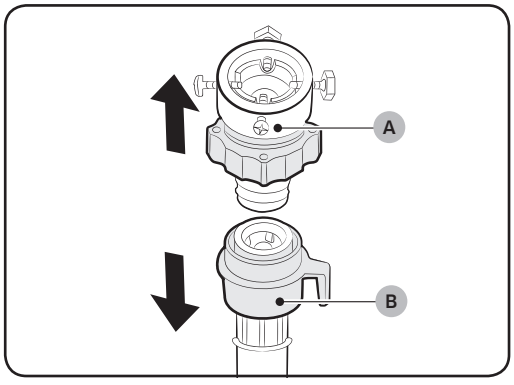

Liitä vedensyöttöletku vesihanaan.

1. Irrota sovitin (A) vedensyöttöletkusta (B).

WW90J6600CW_DC68-03505G_FI.indd 18 2015/7/15 9:03:38

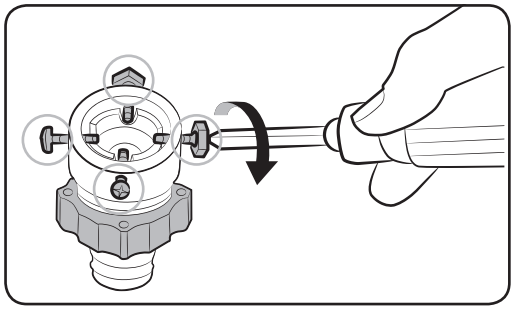

2. Löysää sovittimen neljä ruuvia ristipääruuvitaltalla.

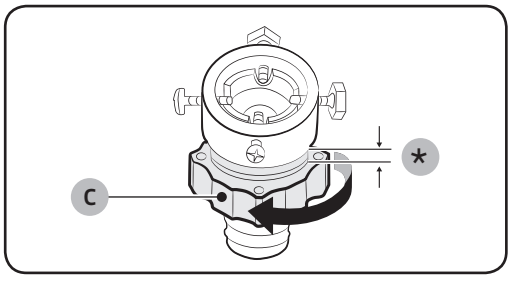

3. Pidä sovittimesta kiinni ja löysää **osaa (C)** 5 mm (*) kiertämällä sitä nuolen suuntaan.

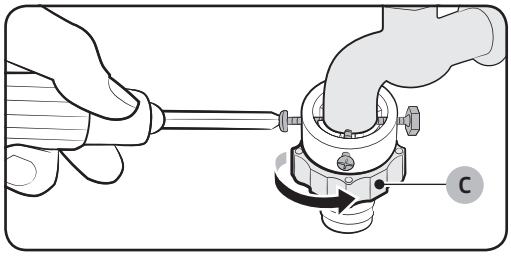

4. Työnnä sovitin vesihanaan ja kiristä ruuvit samalla kun nostat sovitinta ylöspäin.

5. Kiristä **osa (C)** kiertämällä sitä nuolen suuntaan.

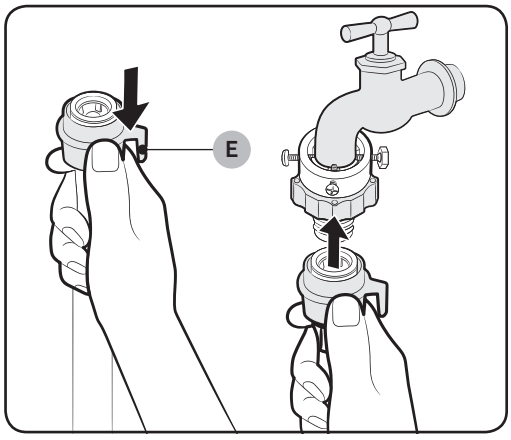

6. Pidä **osaa (E)** painettuna alas ja liitä vedensyöttöletku sovittimeen. Vapauta sitten **osa (E)**. Letku kiinnittyy sovittimeen napsahtaen.

WW90J6600CW_DC68-03505G_FI.indd 19 2015/7/15 9:03:39

Asennus

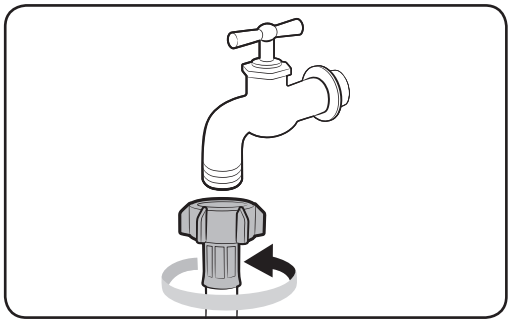

7. Jos sinulla on ruuvityyppinen vesihana, käytä mukana tulevaa ruuvityyppistä sovitinta vesihanaan liittämiseen, kuten kuvassa näytetään.

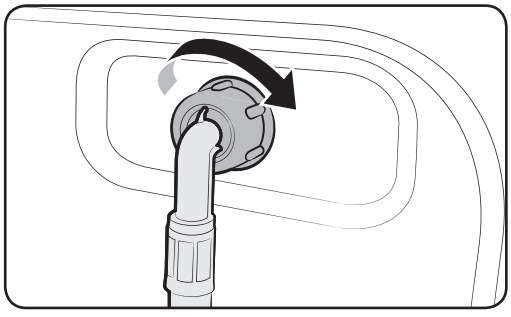

8. Liitä vedensyöttöletkun toinen pää pyykinpesukoneen takana olevaan tuloventtiiliin. Kiristä letku kiertämällä sitä myötäpäivään.

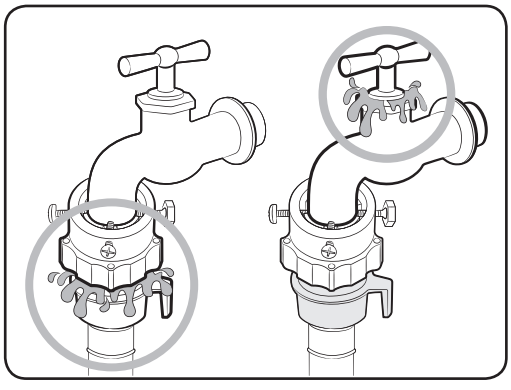

9. Avaa vesihana ja tarkista, ettei liitäntäkohdissa ole vuotoja. Jos vettä vuotaa, toista edellä kuvatut vaiheet.

⚠ VAROITUS

Lopeta pyykinpesukoneen käyttö, jos havaitset vesivuotoja, ja ota yhteys Samsungin paikalliseen huoltokeskukseen. Muutoin seurauksena voi olla sähköisku.

⚠ HUOMIO

Älä venytä vedensyöttöletkua väkisin. Jos letku on liian lyhyt, vaihda letku pitempään korkeapaineletkuun.

WW90J6600CW_DC68-03505G_FI.indd 20 2015/7/15 9:03:39

HUOMAUTUS

- Kun olet liittänyt vedensyöttöletkun sovittimeen, vedä vedensyöttöletkua alaspäin ja tarkista, että se on kunnolla kiinni.
- Käytä tavanomaista vesihanaa. Jos hana on neliönmuotoinen tai liian iso, irrota välikerengas, ennen kuin työnnät hanan sovittimeen.

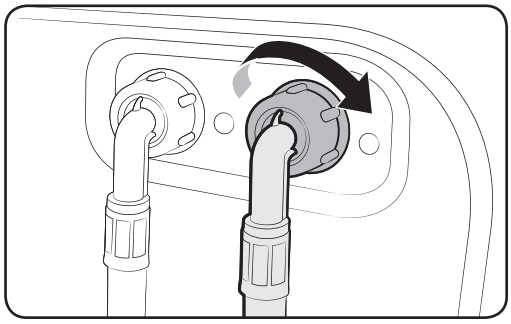

Mallit, joissa on lisäksi kuuman veden tuloliitin:

1. Liitä kuuman veden syöttöletkun punainen pää pyykinpesukoneen takana olevaan kuuman veden tuloliittimeen.
2. Liitä kuuman veden syöttöletkun toinen pää kuumavesihanaan.

Aqua-letku (koskee vain malleja, joissa sellainen on)

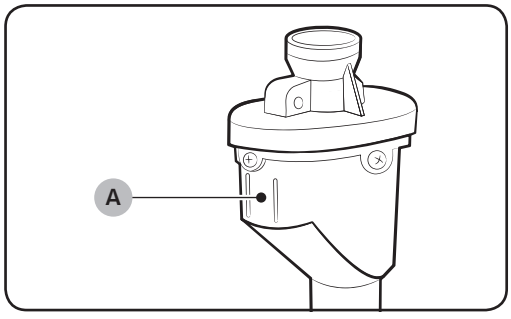

Aqua-letku varoittaa käyttäjiä vesivuotojen riskistä. Se tunnistaa veden virtauksen, ja jos letku vuotaa, sen keskellä oleva punainen merkkivalo (A) syttyy.

WW90J6600CW_DC68-03505G_FI.indd 21 2015/7/15 9:03:39

Asennus

VAIHE 5 - Sijoita tyhjennysletku

Tyhjennysletku voidaan sijoittaa kolmella tavalla:

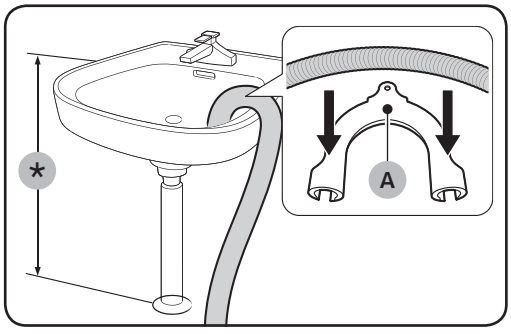

Pesualtaan reunan yli

Tyhjennysletku on asetettava 60–90 cm:n (*) korkeudelle lattiasta. Käytä mukana toimitettua muovista letkunohjainta (A), jotta tyhjennysletkun pää pysyy taivutettuna. Kiinnitä ohjain seinään koukulla, jotta letku pysyy paikallaan tyhjennyksen aikana.

Pesualtaan viemäriputken liitäntään

Viemäriputken liitännän on oltava pesualtaan hajulukon yläpuolella niin, että letkun pää on vähintään 60 cm:n korkeudella lattiasta.

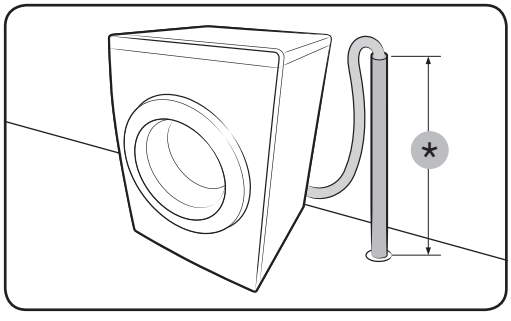

Viemäriputkeen

Viemäriputken on oltava 60–90 cm:n korkeudella (*). On suositeltavaa käyttää 65 cm korkeaa pystysuoraa putkea. Varmista, että tyhjennysletku on liitetty putkeen viistosti.

Pystysuoran viemäriputken vaatimukset:

- Vähimmäisläpimitta 5 cm
- Kuljetuskapasiteetti vähintään 60 litraa minuutissa

VAIHE 6 - Kytke pyykinpesukoneeseen virta

Kytke virtajohto hyväksyttyyn pistorasiaan, jonka vaihtovirtajännite on 220–240 V / 50 Hz ja joka on suojattu sulakkeella tai johdonsuojakatkaisimella. Kytke pesukone päälle painamalla Virta-painiketta.

WW90J6600CW_DC68-03505G_FI.indd 22 2015/7/15 9:03:40

Ennen aloittamista

Alkuasetukset

Kalibroinnin suorittaminen (suositeltavaa)

Kalibrointi varmistaa, että pyykinpesukone tunnistaa pyykin painon tarkasti. Varmista ennen Kalibrointi-toiminnon käynnistämistä, että rumpu on tyhjä.

1. Kytke pyykinpesukone pois päältä ja kytke se sitten päälle uudelleen.
2. Pääset kalibrointitilaan pitämällä painikkeita **Lämpötila** ( ) ja **Ajastin** ( ) painettuina samanaikaisesti 3 sekunnin ajan. "**CB**"-viesti ilmestyy näkyviin.
3. Suorita kalibrointi painamalla **Käynnistys/Keskeytys** ( ) .
4. Rumpu pyörii myötäpäivään ja vastapäivään noin 3 minuuttia.
5. Kun toimenpide on valmis, näyttöön ilmestyy "**0**" ja pyykinpesukone kytkeytyy automaattisesti pois päältä.
6. Pesukone on nyt käyttövalmis.

WW90J6600CW_DC68-03505G_FI.indd 23 2015/7/15 9:03:40

Ennen aloittamista

Pyykkiohjeet

VAIHE 1 - Lajittele

Lajittele pyykki näiden kriteerien mukaan:

- Hoito-ohjelappu: Lajittele pyykki sen mukaan, onko se puuvillaa, sekakuitua, keinokuitua, silkkiä, villaa tai raionia.
- Väri: Erottele valkoinen ja värillinen pyykki.
- Koko: Pesuteho paranee, kun rumpuun laitetaan sekaisin erikokoisia vaatteita.
- Herkkyys: Pese herkät vaatteet erillään Siliävät-ohjelmalla, joka on tarkoitettu puhtaasta villasta valmistetuille uusille vaatteille, verhoille ja silkkivaatteille. Tarkista vaatteiden hoito-ohjelaput.

HUOMAUTUS

Muista tarkistaa vaatteiden hoito-ohjelappu ja lajittele pyykki ohjeiden mukaan ennen pesun käynnistämistä.

VAIHE 2 - Tyhjennä taskut

Tyhjennä kaikkien vaatteiden taskut

- Metalliosat, kuten kolikot, pinnit ja vaatteiden soljet voivat vaurioittaa muita vaatteita sekä rumpua.

Käännä vaatteet nurinpäin, jos niissä on nappeja ja brodeerauksia

- Jos housujen ja takkien vetoketjut ovat auki pesun aikana, rumpu voi vaurioitua. Vetoketjut on suljettava ja kiinnitettävä langalla.
- Jos vaatteissa on pitkiä nauhoja, ne voivat sotkeutua toisiin vaatteisiin. Varmista ennen pesun alkua, että nauhat on kiinnitetty.

VAIHE 3 - Käytä pesupussia

- Rintaliivit (vesipestävät) on asetettava pesupussiin. Rintaliivien metalliosat voivat työntyä muiden vaatteiden läpi ja repiä ne rikki.
- Pienet, kevyet vaatteet kuten sukat, käsineet, sukkahousut ja nenäliinat saattavat tarttua luukun ympärille. Laita ne tarkoitukseen soveltuvaan pesupussiin.
- Älä pese pesupussia yksinään, ilman muuta pyykkiä. Se voi aiheuttaa epänormaalia tärinää, joka voi siirtää pyykinpesukonetta ja johtaa loukkaantumiseen.

WW90J6600CW_DC68-03505G_FI.indd 24 2015/7/15 9:03:40

VAIHE 4 - Esipesu (jos tarpeen)

Valitse Esipesu-vaihtoehto valittuun pesuohjelmaan, jos pyykki on hyvin likaista. Älä käytä Esipesu-vaihtoehtoa, jos pesuaine lisätään käsin rumpuun.

VAIHE 5 - Määritä täyttömäärä

Älä täytä pesukonetta liian täyteen. Jos pyykinpesukone on liian täynnä, pesutulos ei ole välttämättä hyvä. Eri vaatetyyppien täyttömäärä on annettu sivulla **32**.

HUOMAUTUS

Kun peset vuode- tai liinavaatteita, pesuaika voi olla pitempi tai linkousteho voi olla huonompi. Vuode- ja liinavaatteiden suositeltu linkousnopeus on enintään 800 kierrosta minuutissa ja täyttömäärä enintään 1,5-2,0 kg.

⚠ HUOMIO

Jos pyykin paino on jakautunut epätasaisesti ja näytössä näkyy virhekoodi "UB", jaa pyykki tasaisesti rumpuun. Jos pyykin paino on jakautunut epätasaisesti, linkousteho voi heiketä.

VAIHE 6 - Käytä oikeantyyppistä pesuainetta

Pesuaineen tyyppi määräytyy kankaan tyypin (puuvilla, keinokuitu, hienopyykki, villa), värin, pesulämpötilan ja likaisuuden mukaan. Käytä aina vähän vaahtoavia pesuaineita, jotka on tarkoitettu pesukonekäyttöön.

HUOMAUTUS

- Noudata pesuaineen valmistajien suosituksia, jotka perustuvat pyykin painoon, likaisuuteen ja paikallisen veden kovuuteen. Jos et ole varma veden kovuudesta, ota yhteys paikalliseen vesilaitokseen.
- Älä käytä pesuainetta, jolla on taipumusta kovettua tai muuttua kiinteäksi. Tällainen pesuaine voi jäädä koneeseen huuhteluvaiheen jälkeen ja tukkia tyhjennysaukon.

⚠ HUOMIO

Kun peset villaa villaohjelmalla, käytä aina neutraalia nestemäistä pesuainetta. Jos käytät villaohjelmassa jauhemaista pesuainetta, pyykkiin voi jäädä pesuainetta ja sen väri voi muuttua.

WW90J6600CW_DC68-03505G_FI.indd 25 2015/7/15 9:03:40

Ennen aloittamista

Pesuainelaatikon ohjeet

Pyykinpesukoneessa on kolmilokeroinen annostelija: vasen lokero on pääpesulle, edessä oikealla oleva lokero huuhteluaineille ja takana oikealla oleva lokero esipesulle.

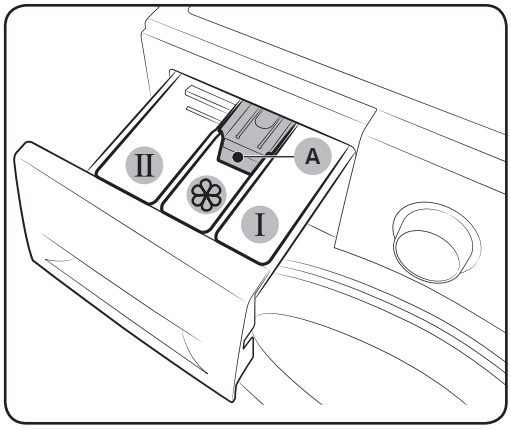

01 I **Esipesulokero:** Käytä esipesuun tai tärkkäykseen tarkoitetulle pesuaineelle.

02 II **Pääpesun lokero:** Käytä pääpesuun tarkoitetulle pesuaineelle, veden pehmennysaineelle, valkaisuaineelle ja/tai tahranpoistoaineille.

03 ❀ **Huuhtelulokero:** Käytä lisäaineille, kuten huuhteluaineille. Älä ylitä **maksimiviivaa (A)**.

⚠ HUOMIO

- Älä avaa pesuainelaatikkoa, kun pyykinpesukone on käynnissä.
- Älä käytä seuraavantyyppisiä pesuaineita:
  - Tabletti- tai kapselityyppisiä
  - Pallo- tai verkkotyyppisiä
- Jotta lokero ei tukkeutuisi, tiivisteet tai jähmeät aineet (huuhteluaine tai pesuaine) on laimennettava vedellä ennen käyttöä.

Pesuaineiden lisääminen pesuainelaatikkoon

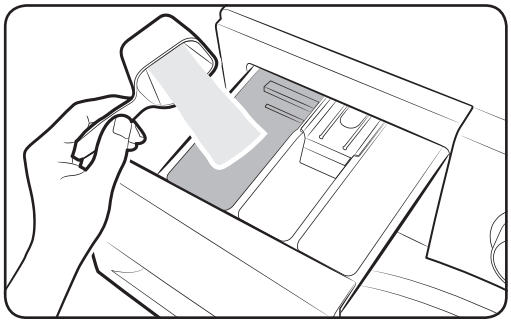

1. Liu'uta pesuainelaatikko auki.
2. Lisää pyykinpesuainetta II **pääpesulokeroon** valmistajan ohjeiden tai suositusten mukaisesti. Katso lisätietoa nestemäisten pesuaineiden käytöstä sivulta **28**.

WW90J6600CW_DC68-03505G_FI.indd 26 2015/7/15 9:03:40

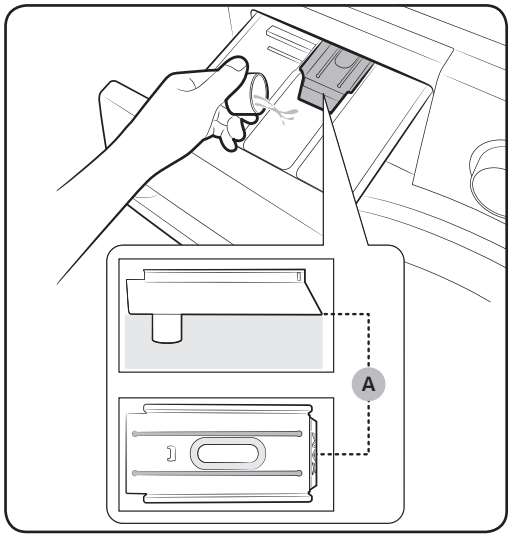

3. Lisää huuhteluainetta huuhteluainelokeroon. Älä ylitä maksimiviivaa (A).

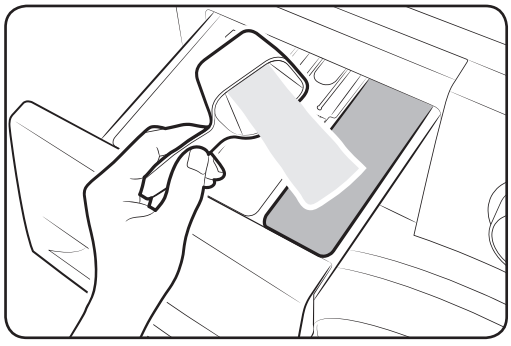

4. Jos haluat käyttää esipesua, lisää esipesuainetta I esipesulokeroon valmistajan ohjeiden tai suositusten mukaisesti.

5. Sulje pesuainelaatikko.

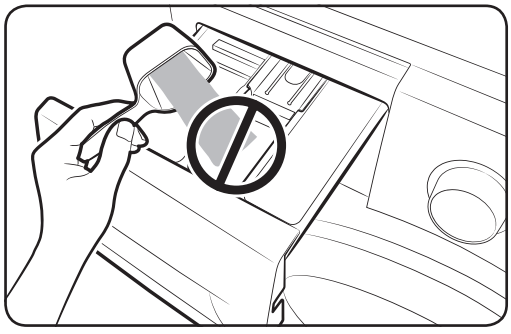

⚠ HUOMIO

- Älä lisää jauhemaista pesuainetta nestemäisen aineen lokeroon.
- Tiivistetty huuhteluaine täytyy laimentaa vedellä ennen lisäämistä.
- Älä lisää pääpesun pesuainetta huuhteluainelokeroon.

WW90J6600CW_DC68-03505G_FI.indd 27 2015/7/15 9:03:41

Ennen aloittamista

Nestemäisen pesuaineen käyttäminen (vain tietyt mallit)

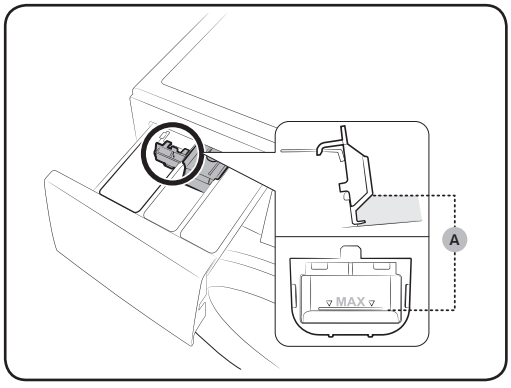

Laita ensin mukana tullut nestesäiliö II **pääpesun lokeroon**. Lisää sitten säiliöön nestemäistä pesuainetta ylittämättä merkittyä **maksimiviivaa (A)**.

⚠ HUOMIO

- Älä ylitä maksimiviivaa, joka on merkitty säiliön sisäpuolelle.
- Poista nestemäisen pesuaineen säiliö, jos käytät jauhemaista pesuainetta.

WW90J6600CW_DC68-03505G_FI.indd 28 2015/7/15 9:03:41

Toiminnot

Käyttöpaneeli

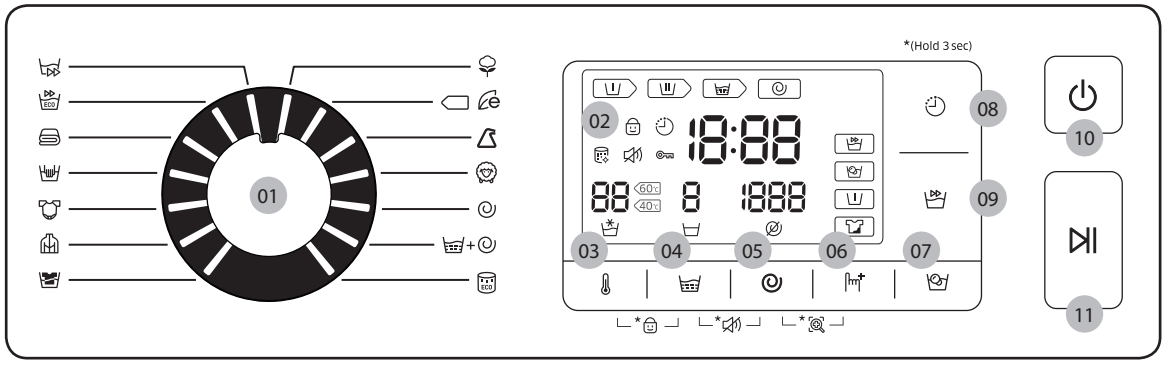

01 ohjelmavalitsimella	Valitse ohjelma kiertämällä valitsinta.
02 Näyttö	Näytössä näkyy nykyisen ohjelman tiedot ja arvioitu jäljellä oleva aika tai ongelmatilanteissa näyttökoodi.
03 Lämpötila ( )	Tätä painiketta painamalla voit muuttaa nykyisen ohjelman veden lämpötilaa.
04 Huuhtelu ( )	Tätä painiketta painamalla voit muuttaa nykyisen ohjelman huuhtelukertoja. Voit asettaa enintään viisi huuhtelukertaa.
05 Linkous ( )	Tätä painiketta painamalla voit muuttaa nykyisen ohjelman linkousnopeutta. • Huuhtelun pysäytys : Viimeinen huuhteluvaihe pysäytetään niin, että pyykki jää veteen. Jotta voit ottaa pyykin pois koneesta, käynnistä tyhjennys- tai linkousvaihe. • Ei linkousta : Rumpu ei linkoa viimeisen huuhteluvaiheen jälkeen.
06 Valinnat ( )	Painamalla valitset joko Tehopesu ( ), Esipesu ( ) tai Tehopesu ( )+ Esipesu ( ). Poista valinta painamalla uudelleen.

WW90J6600CW_DC68-03505G_FI.indd 29 2015/7/15 9:03:41

Toiminnot

07 Kuplaliotus	Painamalla otat käyttöön/poistat käytöstä Kuplaliotus-toiminnon. Sen avulla saat poistettua monenlaisia vaikeita tahroja. • Kuplaliotus auttaa poistamaan monenlaisia vaikeita tahroja. • Kun Kuplaliotus on valittuna, pyykki liotetaan perusteellisesti vesikuplissa pesun tehostamiseksi. • Kuplaliotus-toiminnon kesto on 20 tai 30 minuuttia, ja se on käytettävissä 3 ohjelmassa: PUUVILLA, SYNTEETTISET, ja BABY CARE.
08 Ajastin	Ajastin mahdollistaa nykyisen pesuohjelman päättymisajan asettamisen. Pesuohjelman alkamisajan määrittää koneen sisäinen logiikka tekemiesi asetusten mukaisesti. Tämä asetus on hyödyllinen, jos haluat esimerkiksi ohjelmoida koneen päättämään pesun silloin, kun tulet töistä kotiin. • Valitse esiasetettu tuntiyksikkö painamalla.
09 Pikapesu 15'/30'	Hieman likaisille vaatteille ja alle 2 kg painavalle pyykille, jonka haluat pestä nopeasti. • Suunniteltu hieman likaiselle alle 2 kilon pyykille. • Pesuaika vaihtelee riippuen vedensyötöstä ja pyykin määrästä sekä laadusta, likaisuusasteesta ja valituista ylimääräisistä vaihtoehdoista. • Ohjelma aika vaihtuu Pois > 15 minuuttia > 30 minuuttia ja takaisin Pois tässä järjestyksessä. • Suositeltu pesuaineen määrä on alle 20 g (2 kg:n täyttömäärälle)
10 Virta	Tätä painiketta painamalla voit kytkeä ja katkaista pyykinpesukoneen virran.
11 Käynnistys/ Keskeytys	Tätä painiketta painamalla voit käynnistää tai pysäyttää toiminnon.

WW90J6600CW_DC68-03505G_FI.indd 30 2015/7/15 9:03:42

Yksinkertaiset aloitusohjeet

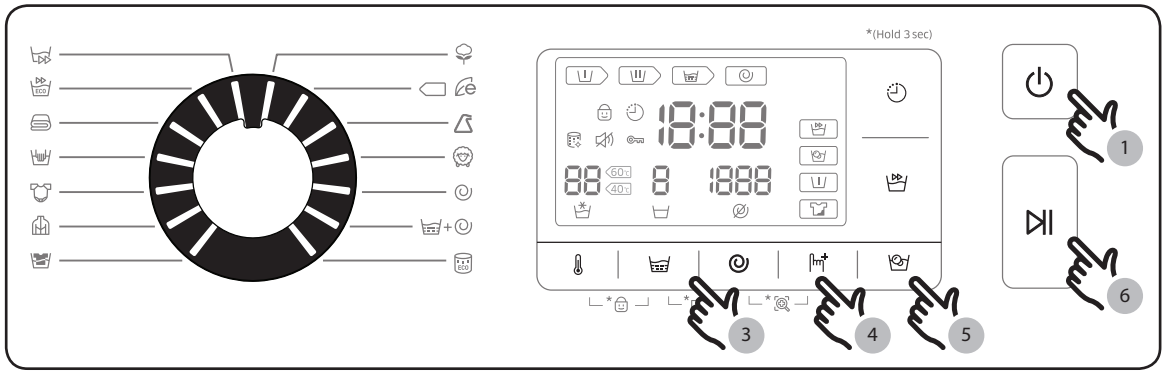

1. Kytke pesukone päälle painamalla **Virta**(⏻)-painiketta.
2. Valitse pesuohjelma kiertämällä **ohjelmanvalitsinta**.
3. Muuta tarvittaessa pesuohjelman asetuksia (**Lämpötila** ( ),**Huuhtelu** ( ) ja **Linkous** ( )).
4. Lisää valintoja saat painamalla **Valinnat** ( ). Valitse ensisijainen kohde samalla painikkeella.
5. Koneessa on kolme helppokäyttöpainiketta **Kuplaliotus** ( ), **Pikapesu** ( ) 15'/30', ja **Ajastin** ( ) lisäämässä käyttömukavuutta. Jos haluat käyttää jotakin niistä, paina vastaavaa painiketta.
6. Paina **Käynnistys/Keskeytys** (⏯).

Ohjelman vaihtaminen käytön aikana

1. Pysäytä kone painamalla **Käynnistys/Keskeytys**(⏯).
2. Valitse eri ohjelma.
3. Käynnistä uusi ohjelma painamalla **Käynnistys/Keskeytys** (⏯) uudelleen.

WW90J6600CW_DC68-03505G_FI.indd 31 2015/7/15 9:03:42

Toiminnot

Ohjelmien tiedot

Vakio-ohjelmat

Ohjelma	Kuvaus ja maksimimäärä (kg)	
PUUVILLA	• Puuvillavaatteille, vuodevaatteille, pöytätekstiileille, alusvaatteille, pyyhkeille tai paidoille. Pesuaika ja huuhtelujen määrä säädetään automaattisesti pyykkimäärän mukaan.	Maksimi
PUUVILLA	• Optimaalinen pesuteho pienemmällä energiamäärällä. Tarkoitettu puuvillakankaille, vuodevaatteille ja pöytätekstiileille, alusvaatteille, pyyhkeille tai paidoille.	Maksimi
SYNTEETTISET	• Puseroille tai paidoille, jotka on valmistettu polyesteristä (diolen, trevira), polyamidista (perlon, nailon) tai vastaavista.	4
VILLA	• Tarkoitettu konepestävälle villalle ja alle 2,0 kg:n täyttömäärälle. • Villaohjelmassa on hellävarainen keinutus ja liotus, joka suojaa villakuituja kutistumiselta ja muodon muuttumiselta. • Neutraalia pesuainetta suositellaan.	2
LINKOUS	• Ylimääräinen linkoustoiminto poistaa tehokkaasti kosteuden pyykistä.	-
HUUHTELU + LINKOUS	• Ylimääräinen huuhteluvaihe sen jälkeen kun pyykkiin on lisätty huuhteluainetta.	-
ECO DRUM CLEAN	• Puhdistaa rummun liasta ja bakteereista. • Käytä tätä 40 pesun välein ilman pesu- tai valkaisuainetta. • Varmista, että rumpu on tyhjä. • Älä käytä mitään puhdistusaineita rummun puhdistukseen.	-

WW90J6600CW_DC68-03505G_FI.indd 32 2015/7/15 9:03:43

Ohjelma	Kuvaus ja maksimimäärä (kg)	
SUPER SPEED	• Nopea enintään tunnin kestävä pesu päivittäin käytettäville vaatteille,kuten alusvaatteille ja paidoille. • Pesuaika vaihtelee riippuen vedensyötöstä ja pyykin määrästä sekä laadusta.	5
SUPER EKOPESU	• Alhaisen lämpötilan Eco Bubble säästää energiaa.	4
PÄIVÄPEITTEET	• Päiväpeitoille, lakanoille, pussilakanoille jne. • Saat parhaan pesutuloksen, kun peset vain yhdentyyppisiä vuodevaatteita ja varmistat, että täyttömäärä on alle 2,0 kg.	2
HIENOPESU	• Hienoille kankaille, rintaliiveille, alusvaatteille (silkille) ja muille kankaille, jotka saa pestä vain käsin. • Parhaan tuloksen saat käyttämällä nestemäistä pesuainetta.	2
BABY CARE	• Pesu korkeassa lämpötilassa ja ylimääräisiä huuhteluja, jotka poistavat pesuainejäämät tehokkaasti.	4
ULKOVAATTEET	• Ulko-, hiihto- ja urheiluvaatteille, jotka on valmistettu funktionaalisista materiaaleista, kuten spandexista, joustokankaista ja mikrokuidusta.	2
TUMMAT VAATTEET	• Ohjelmassa on ylimääräisiä huuhteluja ja vähemmän linkousta, millä varmistetaan pyykin hellävarainen pesu ja perusteellinen huuhtelu.	4

Valinnat

Valinta		Kuvaus
	Tehopesu	• Pahoin likaantuneelle pyykille. Kunkin vaiheen kestoaika on normaalia pitempi.
	Esipesu	• Tämä lisää esipesuvaiheen ennen pääpesuvaihetta.

WW90J6600CW_DC68-03505G_FI.indd 33 2015/7/15 9:03:43

Toiminnot

Ajastin

Kone voidaan ajastaa niin, että pesu tapahtuu myöhemmin. Voit asettaa viiveajaksi 1-19 tuntia (tunnin tarkkuudella). Näytettävä aika viittaa siihen aikaan, jolloin pesuohjelma päättyy.

1. Valitse ohjelma. Muuta tarvittaessa ohjelman asetuksia.
2. Paina **Ajastin** (⏲) toistuvasti, kunnes päättymisaika on oikea.
3. Paina **Käynnistys/Keskeytys** (⏯).
   Vastaava merkkivalo syttyy kellon käydessä.
4. Voit peruuttaa **Ajastin** (⏲)-tilan ja käynnistää pyykinpesukoneen uudelleen painamalla **Virta**(⏻).

Käyttöesimerkki

Haluat päättää kaksi tuntia kestävän ohjelman kolmen tunnin kuluttua tästä hetkestä. Tätä varten sinun on lisättävä nykyiseen ohjelmaan **Ajastin** (⏲) -vaihtoehto, jonka asetus on 3 tuntia, ja painettava **Käynnistys/Keskeytys** (⏯) kello 14:00. Mitä sitten tapahtuu? Pyykinpesukone käynnistyy klo 15:00 ja pysähtyy kello 17:00.
Alla on tätä esimerkkiä kuvaava aikajana.

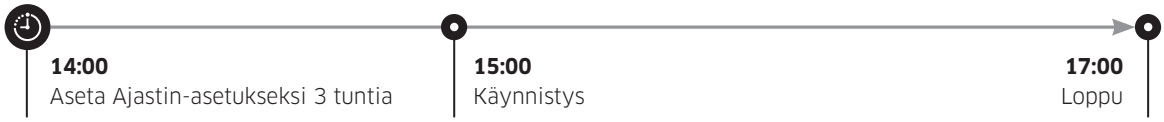

WW90J6600CW_DC68-03505G_FI.indd 34 2015/7/15 9:03:44

Kunnossapito

Asetukset

Lapsilukko

Lapsilukko lukitsee kaikki painikkeet, jotta estetään lasten aiheuttamat onnettomuudet.
Lapsilukko ei kuitenkaan aktivoidu ennen kuin painat **Käynnistys/Keskeytys** (⏯). Pysäytetyssä tilassa voit avata luukun tai vaihtaa asetuksia painamalla vastaavia painikkeita. Kuitenkin heti, kun käynnistät pyykinpesukoneen painamalla **Käynnistys/Keskeytys** (⏯), lapsilukko aktivoituu uudelleen.

- Lapsilukko lukitsee kaikki painikkeet, lukuun ottamatta **Virta** (⏻)-painiketta.
- Voit aktivoida tai poistaa Lapsilukko-toiminnon pitämällä **Lämpötila** (🌡) ja **Huuhtelu** (🧺) painettuina samanaikaisesti 3 sekuntia.

HUOMAUTUS

Jos haluat lisätä pesuainetta tai lisätä pyykkiä rumpuun tai haluat muuttaa ohjelman asetuksia Lapsilukko-toiminnon ollessa käytössä, sinun on ensin peruutettava Lapsilukko-toiminto.

Äänet päälle/pois päältä

Voit kytkeä näppäinäänet, äänimerkin tai hälytyksen päälle tai pois päältä. Asetus säilyy, vaikka koneen virta katkaistaan.

- Mykistä ääni painamalla samanaikaisesti painikkeita **Huuhtelu** (🧺) ja **Linkous**(🌀) ja pitämällä niitä painettuina 3 sekunnin ajan.
- Poista mykistys pitämällä niitä uudelleen painettuina 3 sekunnin ajan.

WW90J6600CW_DC68-03505G_FI.indd 35 2015/7/15 9:03:44

Kunnossapito

Eco drum clean

Käytä tätä ohjelmaa säännöllisesti rummun puhdistukseen ja bakteerien poistoon.

1. Kytke pesukone päälle painamalla Virta(⏻)-painiketta.
2. Valitse ECO DRUM CLEAN (ECO) kiertämällä ohjelmanvalitsinta.
3. Paina Käynnistys/Keskeytys (⏯).

HUOMAUTUS

ECO DRUM CLEAN -ohjelman veden lämpötilaksi on asetettu 70 °C, eikä sitä voi muuttaa.

⚠ HUOMIO

Älä käytä mitään puhdistusaineita rummun puhdistukseen. Rummun kemikaalijäämät heikentävät pesutehoa.

ECO DRUM CLEAN-muistutus

- ECO DRUM CLEAN-muistutus tulee päänäyttöön 40 pesun välein. ECO DRUM CLEAN-ohjelmaa on hyvä käyttää säännöllisesti.
- Kun näet tämän muistutuksen ensimmäisen kerran, voit ohittaa muistutuksen enintään kuusi kertaa peräkkäin. Seitsemännen pesun jälkeen muistutusta ei tule näkyviin. Se tulee kuitenkin näkyviin, kun toiset 40 pesua on tehty.

WW90J6600CW_DC68-03505G_FI.indd 36 2015/7/15 9:03:44

Smart check

Jotta voit ottaa tämän toiminnon käyttöön, sinun on ensin ladattava Samsung Smart Washer Play Store- tai Apple Store -luettelosta ja asennettava se mobiililaitteeseen, jossa on kamera.

Älykäs tarkistustoiminto on optimoitu Galaxy- ja iPhone-sarjalle (vain tietyille malleille).

1. Paina samanaikaisesti painikkeita Linkous (◎) ja Valinnat (⚙) ja pitämällä niitä painettuna alas 3 sekunnin ajan Smart Check tilaan siirtymiseksi.
2. Pesukone käynnistää itsediagnoosiohjelman ja näyttää näyttökoodit, jos ongelma tunnistetaan.
3. Käynnistä Samsung Smart Washer -sovellus mobiililaitteessa ja napauta Smart Check -vaihtoehtoa.
4. Laita mobiililaite pyykinpesukoneen näytön lähelle niin, että mobiililaite ja pyykinpesukone ovat vastakkain. Sovellus tunnistaa näin näyttökoodin automaattisesti.
5. Kun näyttökoodi on tunnistettu oikein, sovellus antaa ongelman tarkat tiedot ja tarvittavat korjaustoimenpiteet.

HUOMAUTUS

- Toiminnon nimi Smart Check voi vaihdella kielen mukaan.
- Jos pyykinpesukoneen näytöstä heijastuu valoa, sovellus ei ehkä tunnista näyttökoodia.
- Jos sovellus ei tunnista Smart Check -koodia toistuvista yrityksistä huolimatta, syötä näyttökoodi manuaalisesti sovelluksen näyttöön.

WW90J6600CW_DC68-03505G_FI.indd 37 2015/7/15 9:03:45

Kunnossapito

Hätätyhjennys

Sähkökatkoksen sattuessa tyhjennä vesi rummusta, ennen kuin otat pyykin ulos.

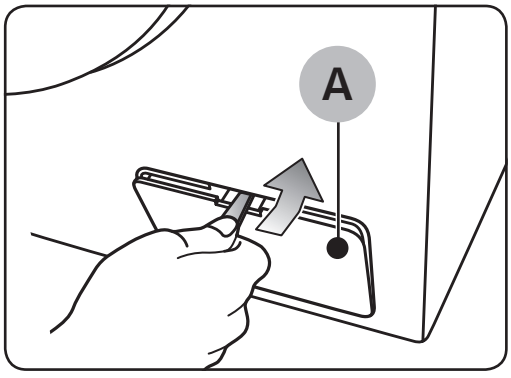

1. Kytke pesukone pois päältä ja irrota pistoke seinäpistorasiasta.
2. Avaa **sihdin suojus (A)** kolikolla tai ohuella metalliesineellä.

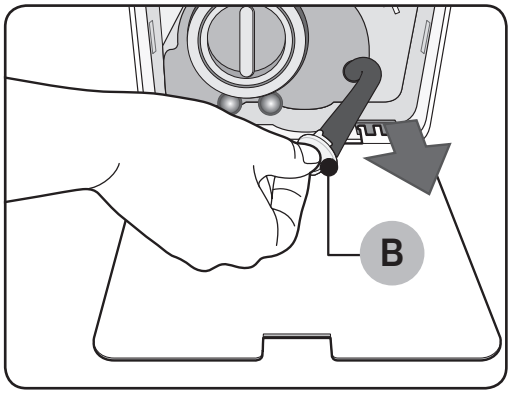

3. Aseta tyhjä, suurikokoinen astia suojuksen lähelle ja vedä hätätyhjennysletku astiaan pitäen samalla kiinni **letkun tulpasta (B)**.

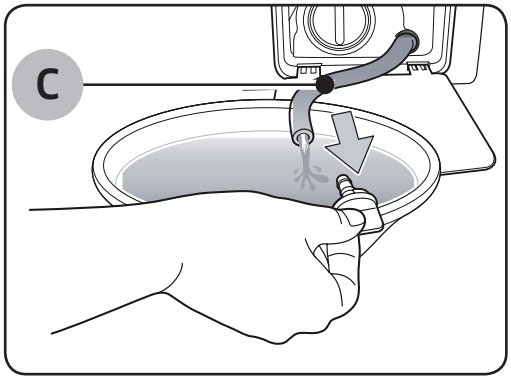

4. Avaa letkun tulppa ja anna veden valua **letkusta (C)** astiaan.
5. Sulje letkun tulppa ja aseta letku takaisin paikalleen. Sulje sitten sihdin kansi.

HUOMAUTUS

Käytä suurikokoista astiaa, koska rummussa voi olla odotettua enemmän vettä.

WW90J6600CW_DC68-03505G_FI.indd 38 2015/7/15 9:03:45

Puhdistus

Pyykinpesukoneen pinta

Käytä pehmeää liinaa ja hankaamatonta kodinpuhdistusainetta. Älä suihkuta vettä pyykinpesukoneen päälle.

Verkkosuodatin

Puhdista vedensyöttöletkun verkkosuodatin kerran tai kaksi vuodessa.

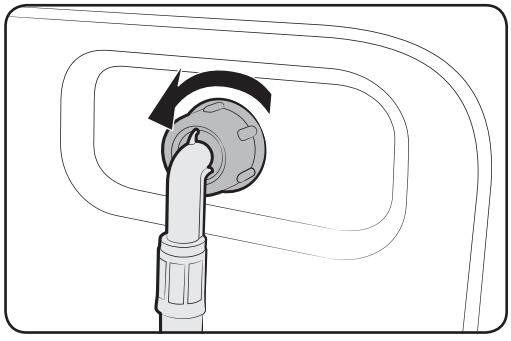

1. Katkaise pyykinpesukoneesta virta ja irrota virtajohto.
2. Sulje vesihana.
3. Löysää vedensyöttöletku ja irrota se pyykinpesukoneen takaa. Peitä letku liinalla, jotta vesi ei suihkua siitä ulos.

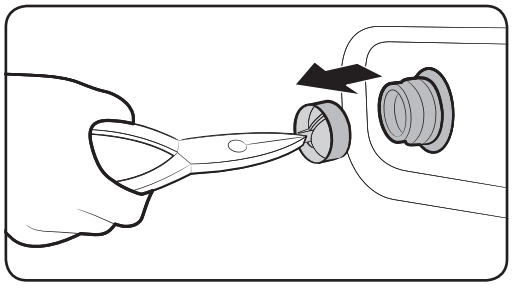

4. Vedä sihti pihdeillä ulos veden tuloventtiilistä.
5. Upota sihti syvälle veteen niin, että myös kierreliitin on veden alla.
6. Kuivaa verkkosuodatin täysin kuivaksi varjossa.
7. Aseta sihti takaisin tuloventtiiliin ja yhdistä vesiletku tuloventtiiliin.
8. Avaa vesihana.

HUOMAUTUS

Jos verkkosuodatin on tukkeutunut, näyttöön tulee virhekoodi "4C".

WW90J6600CW_DC68-03505G_FI.indd 39 2015/7/15 9:03:45

Kunnossapito

Pumpun sihti

Pumpun sihti on hyvä puhdistaa 5 tai 6 kertaa vuodessa, jotta se ei tukkeudu. Tukkeutunut pumpun sihti voi vähentää kuplavaikutusta.

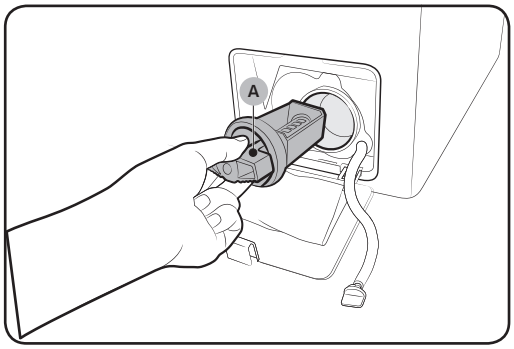

1. Katkaise pyykinpesukoneesta virta ja irrota virtajohto.
2. Tyhjennä rummun sisälle jäänyt vesi. Katso lisätietoja kohdasta "Hätätyhjennys".
3. Avaa sihdin suojus kolikolla tai avaimella.
4. Käännä pumpun sihdin (A) nuppia vasemmalle ja tyhjennä loput vedestä.

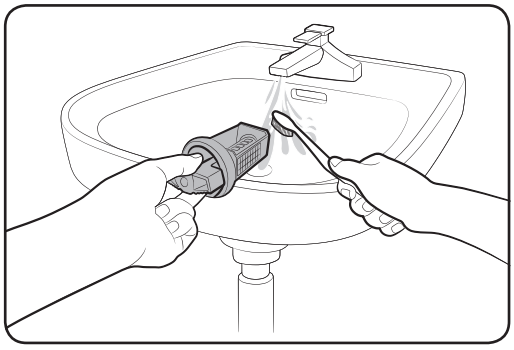

5. Puhdista pumpun sihti pehmeällä harjalla. Varmista, että suodattimen sisällä oleva tyhjennyspumpun juoksupyörä ei ole tukkeutunut.
6. Aseta pumpun sihti takaisin paikalleen ja käännä sihdin nuppia oikealle.

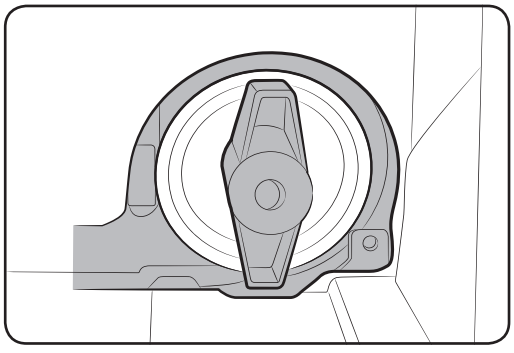

HUOMAUTUS

- Joissakin pumpun sihdeissä on turvanuppi, jonka tarkoituksena on estää lasten aiheuttamat onnettomuudet. Avaa pumpun sihdin turvanuppi painamalla se sisään ja kääntämällä sitä vastapäivään. Turvanupin jousimekanismi auttaa avaamaan sihdin.
- Sulje pumpun sihdin turvanuppi kääntämällä sitä myötäpäivään. Jousesta kuuluu rätisevä ääni, mikä on normaalia.

WW90J6600CW_DC68-03505G_FI.indd 40 2015/7/15 9:03:45

HUOMAUTUS

Jos pumpun sihti on tukkeutunut, näyttöön tulee virhekoodi "5C".

⚠ HUOMIO

- Varmista suodattimen puhdistuksen jälkeen, että suodattimen korkki on suljettu kunnolla. Muutoin se voi vuotaa.
- Varmista suodattimen puhdistuksen jälkeen, että se on asetettu oikein takaisin paikalleen. Muutoin seurauksena voi olla toimintahäiriö tai vuoto.

Pesuainelokero

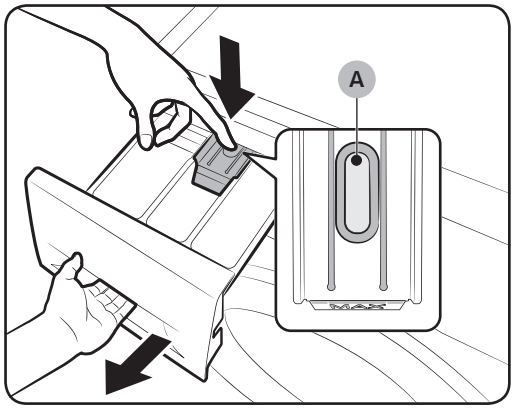

1. Pidä laatikon sisäpuolella olevaa **vapautusvipua (A)** painettuna ja liu'uta samalla laatikko auki.
2. Irrota **vapautusvipu** ja **nestemäisen pesuaineen astia** laatikosta.

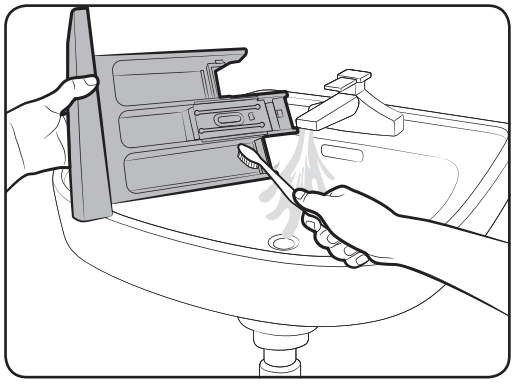

3. Puhdista laatikon osat juoksevalla vedellä ja pehmeällä harjalla.

WW90J6600CW_DC68-03505G_FI.indd 41 2015/7/15 9:03:46

Kunnossapito

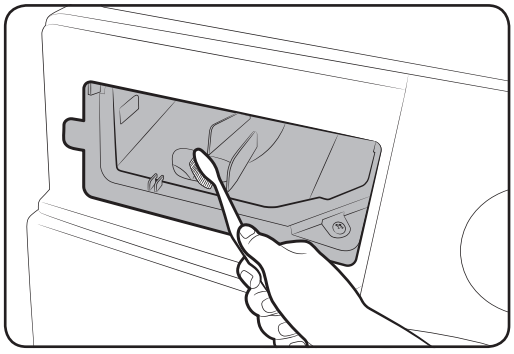

4. Puhdista laatikon syvennys pehmeällä harjalla.
5. Aseta **vapautusvipua** ja **nestemäisen pesuaineen astia** takaisin laatikkoon.
6. Sulje laatikko liu'uttamalla se sisään.

HUOMAUTUS

Voit poistaa jäljelle jääneen pesuaineen käynnistämällä **HUUHTELU+LINKOUS**(+) -ohjelman rummun ollessa tyhjä.

Toimenpiteet jäätymisen jälkeen

Pyykinpesukone voi jäätyä, kun sen lämpötila laskee alle 0 °C:n.

1. Katkaise pyykinpesukoneesta virta ja irrota virtajohto.
2. Kaada lämmintä vettä vesihanan päälle, jotta saat löysättyä vedensyöttöletkun.
3. Irrota vedensyöttöletku ja liota sitä lämpimässä vedessä.
4. Kaada lämmintä vettä rumpuun ja jätä se sinne noin 10 minuutiksi.
5. Liitä vedensyöttöletku takaisin vesihanaan.

HUOMAUTUS

Jos pyykinpesukone ei toimi vieläkään normaalisti, toista edellä kuvatut toimenpiteet, kunnes se toimii normaalisti.

Hoito pitkien käyttötaukojen aikana

Vältä pyykinpesukoneen pitkiä käyttötaukoja.
Jos pyykinpesukonetta ei käytetä pitkään aikaan, valuta siitä vesi pois ja irrota virtajohto.

1. Valitse **HUUHTELU+LINKOUS** (+) kiertämällä **ohjelmanvalitsinta**.
2. Tyhjennä rumpu ja paina **Käynnistys/Keskeytys**( ).
3. Kun ohjelma on valmis, sulje vesihana ja irrota vedensyöttöletku.
4. Katkaise pyykinpesukoneesta virta ja irrota virtajohto.
5. Avaa luukku, jotta ilma kiertää rummussa.

WW90J6600CW_DC68-03505G_FI.indd 42 2015/7/15 9:03:46

Vianetsintä

Tarkistuskohteet

Jos pyykinpesukoneen käytössä on ongelma, tarkista ensin alla oleva taulukko ja kokeile ehdotettuja toimia.

Ongelma	Korjaustoimi
Kone ei käynnisty.	• Varmista, että pesukoneen verkkojohto on kiinnitetty pistorasiaan. • Varmista, että luukku on suljettu kunnolla. • Varmista, että vesihana on auki. • Muista käynnistää pyykinpesukone painamalla tai napauttamalla **Käynnistys/Keskeytys** (⏯). • Varmista, ettei Lapsilukko ole päällä. • Ennen kuin pesukone alkaa täyttyä, siitä kuuluu naksahtelevia ääniä, jolloin kone tarkistaa luukun lukituksen ja tekee pikatyhjennyksen. • Tarkista sulake tai nollaa suojakatkaisija.
Vettä ei tule riittävästi tai vettä ei tule ollenkaan koneeseen.	• Avaa vesihana. • Varmista, että luukku on suljettu kunnolla. • Varmista, ettei vesiletku ole jäätynyt. • Varmista, ettei veden tuloletku ole kierteellä tai tukossa. • Varmista, että vedenpaine on riittävä.
Pesuainelokeroon jää pesuainetta pesuohjelman jälkeen.	• Varmista, että vesi virtaa tarpeeksi kovalla paineella. • Varmista, että pesuaine on lisätty pesuainelokeron keskelle. • Varmista, että huuhtelutulppa on asetettu kunnolla. • Jos käytät raemaista pesuainetta, varmista, että pesuainevalitsin on yläasennossa. • Poista huuhtelutulppa ja puhdista pesuainelokero.

WW90J6600CW_DC68-03505G_FI.indd 43 2015/7/15 9:03:46

Vianetsintä

Ongelma	Korjaustoimi
Kone tärisee liikaa tai siitä kuuluu ääniä.	• Varmista, että pesukone on asennettu tasaiselle, vakaalle lattialle, joka ei ole liukas. Jos lattia ei ole tasainen, säädä pesukoneen korkeutta käyttämällä säätöjalkoja. • Varmista, että rummun kuljetuspultit on poistettu. • Varmista, ettei pesukone nojaa mitään esinettä vasten. • Varmista, että pyykki on asetettu rumpuun tasaisesti. • Moottori voi aiheuttaa ääniä normaalin toiminnan aikana. • Haalarit tai metallikoristeiset vaatteet voivat aiheuttaa ääniä, kun niitä pestään. Tämä on normaalia. • Metalliesineet, kuten kolikot, voivat aiheuttaa ääniä. Poista nämä esineet rummusta tai sihtikotelosta pesun jälkeen.
Kone ei tyhjenny ja/tai linkoa.	• Varmista, että tyhjennysletku on suoristettuna koko matkan viemäriin asti. Jos kone ei tyhjene kokonaan, ota yhteyttä huoltoliikkeeseen. • Varmista, ettei nukkasihti ole tukossa. • Sulje luukku ja paina tai napauta **Käynnistys/Keskeytys** (⏯). Pesukone ei käyttäjän turvallisuuden takia kuivaa, eikä linkoa ennen kuin luukku on kiinni. • Varmista, ettei tyhjennysletku ole jäätynyt tai tukossa. • Varmista, että tyhjennysletku on liitetty viemärijärjestelmään, joka ei ole tukossa. • Jos pesukone ei saa riittävästi virtaa, se ei tilapäisesti tyhjennä tai linkoa. Heti kun pesukoneen virransaanti on riittävää, se toimii normaalisti.

WW90J6600CW_DC68-03505G_FI.indd 44 2015/7/15 9:03:46

Ongelma	Korjaustoimi
Luukku ei aukea.	• Pysäytä pesukone painamalla tai napauttamalla **Käynnistys/ Keskeytys** (⏯). • Luukun lukkomekanismin vapautuminen saattaa kestää hetken. • Luukku ei avaudu kolmeen minuuttiin pesukoneen pysäyttämisen ja virran sammuttamisen jälkeen. • Varmista, että rumpu on tyhjennetty kaikesta vedestä. • Luukku ei ehkä aukea, jos rumpuun on jäänyt vettä. Tyhjennä rumpu ja avaa luukku käsin. • Varmista, että luukun lukituksen valo on sammunut. Luukun lukituksen valo sammuu, kun pesukone on tyhjentynyt vedestä.
Liikaa vaahtoa.	• Varmista, että Automaattiset pesuaineen ja Automaattiset huuhteluaineen asetukset on määritetty oikein. • Varmista, että käytät suositeltua pesuainetta. • Käytä tehokasta (HE) pesuainetta liiallisen vaahtoamisen estämiseksi. • Vähennä pesuaineen määrää, jos vesi on pehmeää, pyykkiä on vähän tai se on vain vähän likaista. • Emme suosittele muita kuin HE-pesuaineita.
Pesuaineen lisääminen ei onnistu.	• Varmista, ettei pesuaineen määrä tai huuhteluaineen määrä ole yli merkityn rajan. • Varmista, että Automaattinen annostelutoiminto on aktivoituna sekä veden kovuuden ja pitoisuuden asetukset on määritetty oikein.

WW90J6600CW_DC68-03505G_FI.indd 45 2015/7/15 9:03:46

Vianetsintä

Ongelma	Korjaustoimi
Kone pysähtyy.	• Yhdistä virtajohto jännitteelliseen seinäpistorasiaan. • Tarkista sulake tai nollaa suojakatkaisija. • Sulje luukku ja käynnistä pesukone painamalla tai napauttamalla **Käynnistys/Keskeytys** (⏯). Pesukone ei käyttäjän turvallisuuden takia kuivaa, eikä linkoa ennen kuin luukku on kiinni. • Ennen kuin pesukone alkaa täyttyä, siitä kuuluu naksahtelevia ääniä, jolloin kone tarkistaa luukun lukituksen ja tekee pikatyhjennyksen. • Pesuohjelmassa saattaa olla tauko tai liotusvaihe. Odota hetki, pesukone voi käynnistyä. • Varmista, ettei veden tuloletkun sihti hanassa ole tukossa. Puhdista sihti säännöllisin väliajoin. • Jos pesukone ei saa riittävästi virtaa, se ei tilapäisesti tyhjennä tai linkoa. Heti kun pesukoneen virransaanti on riittävää, se toimii normaalisti.
Täyttöveden lämpötila ei ole oikea.	• Avaa vesihana kokonaan. • Varmista, että lämpötilavalinta on oikea. • Varmista, että letkut on yhdistetty oikeisiin hanoihin. Huuhtele vesiletkut. • Varmista, että vedenlämmitin syöttää vähintään 49 °C:een vettä hanoihin. Tarkista vedenlämmittimen tilavuus ja palautumisnopeus. • Irrota letkut ja puhdista sihti. Sihti saattaa olla tukossa. • Kun kone täyttyy, veden lämpötila voi vaihdella, sillä automaattinen lämpötilan säätötoiminto tarkistaa tuloveden lämpötilaa. Tämä on normaalia. • Kun kone täyttyy, huomaat, että vain kuumaa ja/tai kylmää vettä kulkee annostelijan läpi, kun kylmä tai lämmin lämpötila on valittuna. Tämä on automaattisen lämpötilan säätötoiminnon normaali toiminto, sillä pesukone määrittää veden lämpötilaa.

WW90J6600CW_DC68-03505G_FI.indd 46 2015/7/15 9:03:46

Ongelma	Korjaustoimi
Pyykki on märkää pesuohjelman päätyttyä.	• Käytä suurta tai erittäin suurta linkousnopeutta. • Käytä tehokasta (HE) pesuainetta liiallisen vaahtoamisen vähentämiseksi. • Pyykkimäärä on liian pieni. Pienet määrät (yksi tai kaksi vaatetta) saattavat asettua epätasaisesti, eivätkä ne linkoudu kunnolla. • Varmista, ettei poistoletku ole kierteellä tai tukossa.
Vettä vuotaa.	• Varmista, että luukku on suljettu kunnolla. • Varmista, että kaikki letkuliitännät ovat tiiviit. • Varmista, että tyhjennysletkun pää on asetettu ja kiinnitetty poistojärjestelmään. • Vältä ylitäyttöä. • Käytä tehokasta (HE) pesuainetta liiallisen vaahtoamisen estämiseksi.
Koneesta tulee hajua.	• Liiallinen vaahto kerääntyy syvennyksiin ja voi aiheuttaa epämiellyttävää hajua. • Puhdista kone säännöllisesti puhdistusohjelmalla. • Puhdista luukun tiiviste (kalvo). • Kuivaa pesukoneen sisäpuoli, kun pesuohjelma on päättynyt.
Kuplia ei näy (vain kuplia tuottavat mallit).	• Ylitäyttö saattaa seuloa kuplat. • Erittäin likainen pyykki ei ehkä tuota kuplia.
Wi-Fi ei toimi (vain Wi-Fi-mallit).	• Varmista, että kotisi Internet-yhteys on oikein muodostettu. • Varmista, että reititin on päällä ja toimii normaalisti. • Varmista, että olet asentanut uusimman version Smart Control -sovelluksesta.

Jos ongelma ei poistu, ota yhteys Samsungin paikalliseen huoltokeskukseen.

WW90J6600CW_DC68-03505G_FI.indd 47 2015/7/15 9:03:47

Vianetsintä

Näyttökoodit

Jos pyykinpesukone ei toimi, näytössä saattaa olla tietokoodi. Tarkista alla oleva taulukko ja kokeile ehdotettuja toimenpiteitä.

Ongelma	Korjaustoimi
4C	Vettä ei tule. • Varmista, että vesihana on auki. • Varmista, ettei vesiletku ole tukossa. • Varmista, ettei vesihana ole jäätynyt. • Varmista, että pesukone toimii riittävällä vedenpaineella. • Varmista, että kylmävesihana ja kuumavesihana ovat oikein yhdistettyjä. • Puhdista sihti, se saattaa olla tukossa. **HUOMAUTUS** Jos näytössä näkyy ”4C”-koodi, kone tyhjentää vettä 3 minuuttia. Tänä aikana **Virta** (⏻)-painike ei toimi.
4C2	• Varmista, että kylmävesiletku on kunnolla yhdistettynä kylmävesihanaan. Jos se on yhdistettynä kuumavesihanaan, pyykki saattaa vääntyä joissakin pesuohjelmissa.
5C	Vesi ei tyhjene. • Varmista, ettei tyhjennysletku ole jäätynyt tai tukossa. • Varmista, että tyhjennysletku on asetettu oikein liitäntätavan mukaisesti. • Puhdista nukkasihti, se saattaa olla tukossa. • Varmista, että tyhjennysletku on suoristettuna koko matkan viemäriin asti. • Jos näyttökoodi jää näkyviin, ota yhteys asiakaspalveluun.
DC	Pesukoneen käyttäminen luukku avoinna. • Varmista, että luukku on suljettu kunnolla. • Varmista, ettei pyykkiä jää luukun väliin.
OC	Vettä tulvii yli. • Käynnistä uudelleen linkouksen jälkeen. • Jos jokin näyttökoodi jää näyttöön, ota yhteys Samsungin paikalliseen huoltokeskukseen.

WW90J6600CW_DC68-03505G_FI.indd 48 2015/7/15 9:03:47

Ongelma	Korjaustoimi
LC	Tarkista tyhjennysletku. • Varmista, että tyhjennysletkun pää on asetettu lattialle. • Varmista, ettei tyhjennysletku ole tukossa. • Jos näyttökoodi jää näkyviin, ota yhteys asiakaspalveluun.
LC1	**HUOMAUTUS** Jos näytössä näkyy “LC/LC1”-koodi, kone tyhjentää vettä 3 minuuttia. Tänä aikana **Virta** (⏻)-painike ei toimi.
UB	Linkous ei toimi. • Varmista, että pyykki on jakautunut tasaisesti. • Varmista, että pesukone seisoo tasaisella ja vakaalla alustalla. • Aseta pyykki uudelleen koneeseen. Jos pestään vain yksi vaatekappale, kuten kylpytakki tai farkut, viimeinen linkous voi jäädä epätäydelliseksi, ja näytössä näkyy virheviesti ”**UB**”.
3C	Tarkista moottorin toiminta. • Kokeile aloittaa pesuohjelma uudelleen. • Jos näyttökoodi jää näkyviin, ota yhteys asiakaspalveluun.
UC	Elektroniikkaohjaus on tarkastettava (ylijännitevika). • Tarkista piirilevy ja johtosarja. • Tarkista virransyötön normaalius • Jos näyttökoodi jää näkyviin, ota yhteys asiakaspalveluun.
	Matalajännite tunnistettu • Tarkista, onko virtajohto liitettynä. • Jos näyttökoodi jää näkyviin, ota yhteys asiakaspalveluun.
HC	Korkean lämpötilan tarkistus • Jos näyttökoodi jää näkyviin, ota yhteys asiakaspalveluun.

WW90J6600CW_DC68-03505G_FI.indd 49 2015/7/15 9:03:47

Vianetsintä

Ongelma	Korjaustoimi
1C	Vesitasoanturi ei toimi kunnolla. • Sammuta virta ja aloita pesuohjelma uudelleen. • Tarkista vesitasoanturin johtosarja. • Jos näyttökoodi jää näkyviin, ota yhteys asiakaspalveluun. **HUOMAUTUS** Jos näytössä näkyy ”1C”-koodi, kone tyhjentää vettä 3 minuuttia. Tänä aikana **Virta** (⏻)-painike ei toimi.
AC	Tarkista liikenne pää-PBA:n ja ali-PBA:n välillä. • Sammuta virta ja aloita pesuohjelma uudelleen. • Jos näyttökoodi jää näkyviin, ota yhteys asiakaspalveluun.
8C (Vain MEMS-mallit)	MEMS-anturiongelma. • Sammuta virta ja aloita pesuohjelma uudelleen. • Jos näyttökoodi jää näkyviin, ota yhteys asiakaspalveluun.

Jos jokin tietokoodi tulee näyttöön toistuvasti, ota yhteys Samsungin paikalliseen huoltokeskukseen.

WW90J6600CW_DC68-03505G_FI.indd 50 2015/7/15 9:03:47

Tekniset tiedot

Materiaalien pesu- ja hoito-ohjeet

Oheiset symbolit antavat vaatteiden hoito-ohjeita. Hoito-ohjelapuissa on neljä symbolia tässä järjestyksessä: vesipesu, valkaisu, rumpukuivaus ja silitys (ja tarvittaessa kemiallinen pesu). Kuvien käyttö takaa yhtenevyyden kotimaisten ja ulkomaisten valmistajien vaatteiden välillä. Noudata hoito-ohjelappujen ohjeita, jotta vaate kestää käytössä mahdollisimman pitkään ja pyykinpesu sujuu ongelmitta.

	Kestävät materiaalit		Ei silitystä
	Arat materiaalit		Voidaan kuivapestä käyttämällä mitä tahansa ainetta
	Pesulämpötila 95 ˚C		Kemiallinen pesu
	Pesulämpötila 60 ˚C		Voidaan kuivapestä vain perkloridilla, sytyttimen polttoaineella, puhtaalla alkoholilla tai R113:lla
	Pesulämpötila 40 ˚C		Voidaan kuivapestä vain lentopolttoaineella, puhtaalla alkoholilla tai R113:lla
	Pesulämpötila 30 ˚C		Ei kuivapesua
	Vain käsinpesu		Kuivatus vaakatasossa
	Vain kuivapesu		Voidaan kuivattaa ripustamalla
	Valkaisu kylmässä vedessä		Kuivatetaan vaateripustimessa
	Ei valkaisua		Kuivatus kuivausrummussa normaalilla lämmöllä
	Silityslämpötila korkeintaan 200 ˚C		Kuivatus kuivausrummussa alhaisella lämmöllä
	Silityslämpötila korkeintaan 150 ˚C		Ei kuivatusta kuivausrummussa
	Silityslämpötila korkeintaan 100 ˚C		

WW90J6600CW_DC68-03505G_FI.indd 51 2015/7/15 9:03:49

Tekniset tiedot

Ympäristönsuojelu

- Tämä pesukone on valmistettu kierrätettävistä materiaaleista. Jos päätät hävittää pesukoneen, ota selvää paikallisista jätemääräyksistä. Katkaise verkkojohto, jotta pesukonetta ei voi enää kytkeä mihinkään virtalähteeseen. Irrota luukku, jotta eläimet tai pienet lapset eivät jää koneen sisään loukkuun.
- Älä ylitä pesuaineen valmistajien ohjeissa mainittuja pesuainesuosituksia.
- Käytä tahranpoisto- ja valkaisuainetta vain, jos se on välttämätöntä.
- Säästät vettä ja energiaa, jos peset vain täysiä koneellisia (tarkka pyykkimäärä riippuu käytettävästä ohjelmasta).

WW90J6600CW_DC68-03505G_FI.indd 52 2015/7/15 9:03:49

Tekniset tiedot

"*" tähti (tähdet) merkitsevät eri malleja ja niiden paikalla voi olla numeroita (0–9) tai kirjaimia (A–Z).

Tyyppi			Edestä täytettävä pesukone	
Mallinimi			WW90J6****	WW80J6****
Mitat			L600 x S600 x K850 (mm)	
Vedenpaine			50 kPa ~ 800 kPa	
Nettopaino			72 kg	
Rummun ja linkouksen täyttömäärä			9,0 kg	8,0 kg
Virrankulutus	Pesu	220 V	80 W	
		240 V	80 W	
	Pesu ja lämmitys	220 V	2000 W	
		240 V	2400 W	
	Linkous	220 ~ 240 V	680 W	
	Pumppaus		30 W	
Linkousnopeus			1600 r/min	

HUOMAUTUS

Suunnittelua ja teknisiä tietoja voidaan muuttaa ilman erillistä ilmoitusta laadun parantamiseksi.

WW90J6600CW_DC68-03505G_FI.indd 53 2015/7/15 9:03:49

Tekniset tiedot

Asetuksen (EU) No. 1061/2010 mukainen

"*" tähti (tähdet) merkitsevät eri malleja ja niiden paikalla voi olla numeroita (0–9) tai kirjaimia (A–Z).

Samsung			
Mallinimi		WW90J6*****	WW80J6*****
Kapasiteetti	kg	9,0	8,0
Energiatehokkuus			
A + + + (tehokkain)... D (vähiten tehokas)		A+++	A+++
Energiankulutus			
Vuosittainen energiankulutus (AE_C) [1]	kWh/vuosi	151	151
Energiankulutus (E_t.60), puuvillaohjelma 60 °C:ssa täydellä täyttömäärällä	kWh	0,79	0,80
Energiankulutus (E_t.60.1/2), puuvillaohjelma 60 °C:ssa vajaalla täyttömäärällä	kWh	0,65	0,64
Energiankulutus (E_t.40.1/2), puuvillaohjelma 40 °C:ssa vajaalla täyttömäärällä	kWh	0,51	0,51
Painotettu tehonkulutus poissa päältä -tilassa (P_o)	W	0,45	0,45
Painotettu tehonkulutus päällä-tilassa (P_l)	W	5	5
Vuosittainen vedenkulutus (AW_c) [2]	Litraa/vuosi	9400	9400
Linkoustehokkuusluokka [3]			
A (tehokkain)...G (vähiten tehokas)		A	A
Maksimilinkousnopeus	r/min	1600	1600
Jäännöskosteus	%	44	44
Ohjelmat, joita hoito-ohjelapun ja taulukon tiedot koskevat		PUUVILLA 60 °C ja 40 °C [4]	
Ohjelman kesto vakio-ohjelmalla			
PUUVILLA, 60 °C, täysi täyttömäärä	min	271	271
PUUVILLA, 60 °C, vajaa täyttömäärä	min	251	251
PUUVILLA, 40 °C, vajaa täyttömäärä	min	231	231
Painotettu aika päällä-tilassa	min	2	2
Ilmaäänipäästöt			
Pesu	dB (A) re 1 pW	52	52
Linkous	dB (A) re 1 pW	76	76

HUOMAUTUS

1. Vuosittainen energiankulutus perustuu 220 vakiopesuun PUUVILLA -ohjelmalla 60 °C:n ja 40 °C:n lämpötilassa täydellä ja vajaalla täyttömäärällä, ja kulutukseen poissa päältä- ja päällä-tiloissa.Todellinen energiankulutus määräytyy laitteen käytön mukaan.
2. Vuosittainen vedenkulutus perustuu 220 vakiopesuun PUUVILLA -ohjelmalla 60 °C:n ja 40 °C:n lämpötilassa täydellä ja vajaalla täyttömäärällä. Todellinen vedenkulutus määräytyy laitteen käytön mukaan.

WW90J6600CW_DC68-03505G_FI.indd 54 2015/7/15 9:03:49

3. Veden poistaminen linkouksella on erittäin tärkeää, jos kuivaat vaatteet kuivausrummulla.
Kuivaus vie enemmän energiaa ja on kalliimpaa kuin pesu.
Jos pesussa käytetään tehokasta linkousta, energiaa säästyy enemmän kuin kuivattaessa vaatteet kuivausrummulla.

4. 60 °C:n e PUUVILLA -ohjelma ja 40 °C:n PUUVILLA -ohjelma soveltuvat normaalilikaiselle puuvillapyykille, ja ne ovat tämäntyyppisen pyykin pesussa tehokkaimpia (veden- ja energiankulutuksen suhteen).
Tee Kalibrointi asennuksen jälkeen (saat lisätietoja sivun 23 kohdasta "Kalibroinnin suorittaminen (suositeltavaa)").
Näissä ohjelmissa veden todellinen lämpötila voi erota ilmoitetusta lämpötilasta.

5. Laitteen etäisyys seinästä ei ole mukana syvyysmitassa.

WW90J6600CW_DC68-03505G_FI.indd 55 2015/7/15 9:03:49

Tekniset tiedot

Pääpesuohjelmien tiedot

Malli	Ohjelma	Lämpötila (°C)	Kapasiteetti (kg)	Ohjelman kesto (min)	Jäännöskosteuspitoisuus (%)	Vedenkulutus (L/pesu)	Energiankulutus (kWh/pesu)
WW90J6*****	PUUVILLA	20	4,5	128	46	55	0,34
	PUUVILLA	40	4,5	231	44	38	0,51
	PUUVILLA	60	4,5	251	44	38	0,65
	PUUVILLA	60	9,0	271	44	48	0,79
	SYNTEETTISET	40	4,0	144	30	42	0,53
WW80J6*****	PUUVILLA	20	4,0	128	46	55	0,34
	PUUVILLA	40	4,0	231	44	38	0,51
	PUUVILLA	60	4,0	251	44	38	0,64
	PUUVILLA	60	8,0	271	44	48	0,80
	SYNTEETTISET	40	4,0	144	30	42	0,53

Taulukossa olevat arvot on mitattu olosuhteissa, jotka on määrätty standardissa IEC 60456 / EN 60456. Todelliset arvot määräytyvät laitteen käytön mukaan.

WW90J6600CW_DC68-03505G_FI.indd 56 2015/7/15 9:03:50

Muistio

Muistio

Muistio

SAMSUNG

KYSYMYKSIÄ TAI PALAUTETTA?

MAA	SOITA	TAI VIERAILE VERKKOSIVUILLAMME
DENMARK	70 70 19 70	www.samsung.com/dk/support
FINLAND	030-6227 515	www.samsung.com/fi/support
NORWAY	815 56480	www.samsung.com/no/support
SWEDEN	0771 726 7864 (SAMSUNG)	www.samsung.com/se/support

DC68-03505G-00

Vaskemaskin

Bruksanvisning

WW90J6***** / WW80J6*****

SSEC SEC

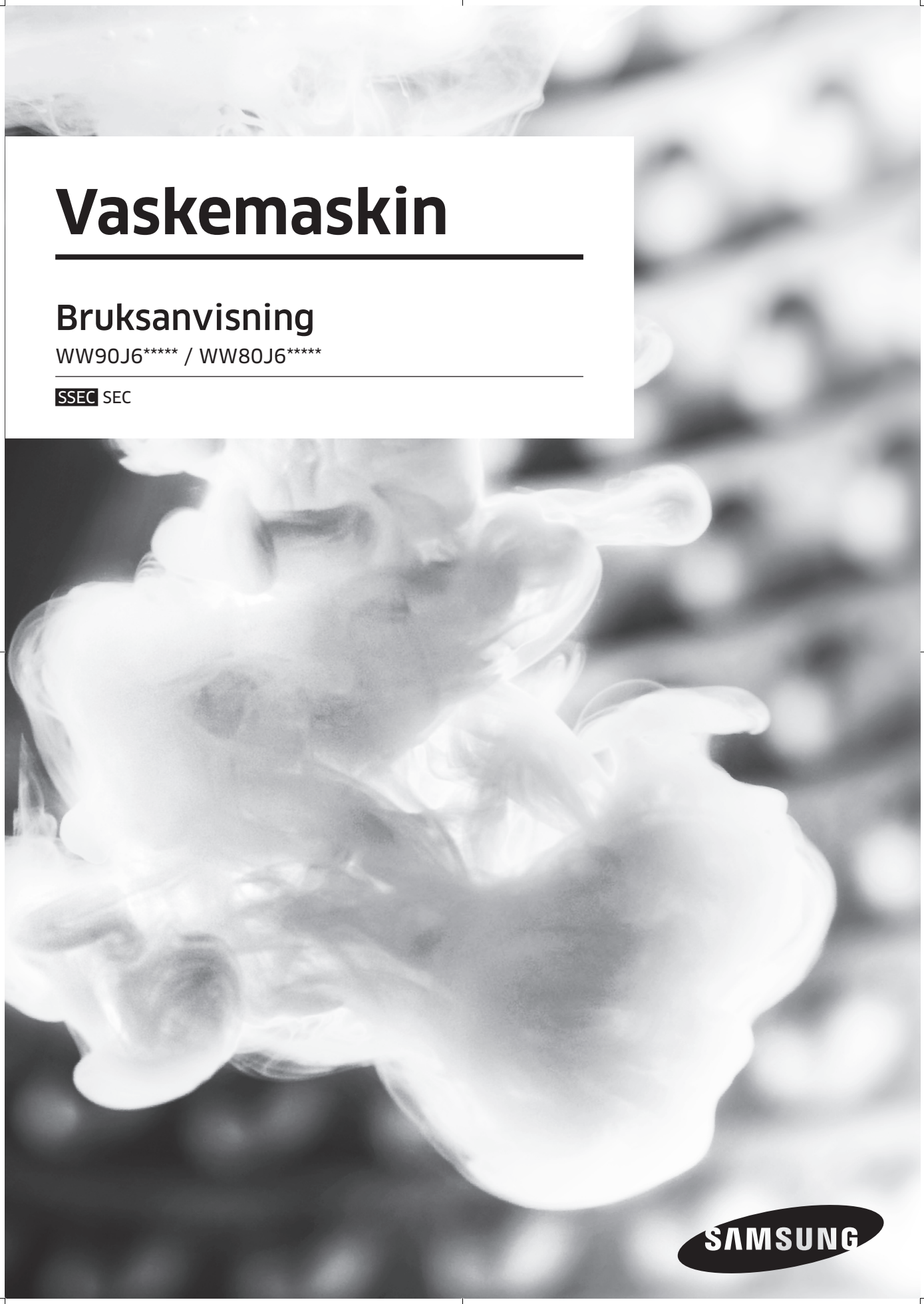

WW90J6600CW_DC68-03505G_NO.indd 1 2015/7/14 18:34:11

Innhold

Sikkerhetsinformasjon **3**

Det du trenger å vite om sikkerhetsinstruksjoner 3
Viktige sikkerhetssymboler 3
Viktige forholdsregler 4
Instruksjoner for WEEE 12

Installasjon **13**

Hva som følger med 13
Monteringskrav 15
Trinn-for-trinn-montering 17

Før du begynner **23**

Forhåndsinnstillinger 23
Retningslinjer for vask av tøy 24
Veiledning for vaskemiddelskuff 26

Drift **29**

Kontrollpanel 29
Enkle trinn for å starte 31
Oversikt over programmene 32

Vedlikehold **35**

Innstillinger 35
Eco drum clean 36
Smart check (Smartsjekk) 37
Nøddrenering 38
Rengjøring 39
Oppretting etter frost 42
Vedlikehold ved en lengre periode uten bruk 42

Feilsøking **43**

Kontrollpunkter 43
Informasjonskoder 48

Spesifikasjoner **51**

Tekstilpleietabell 51
Miljøvern 52
Spesifikasjonsark 53
Informasjon om hovedvaskeprogrammer 56

WW90J6600CW_DC68-03505G_NO.indd 2 2015/7/14 18:34:11

Sikkerhetsinformasjon

Gratulerer med din nye vaskemaskin fra Samsung. Denne håndboken inneholder viktig informasjon om installasjon, bruk og vedlikehold av maskinen. Ta deg tid til å lese denne håndboken for å få fullt utbytte av vaskemaskinens mange fordeler og funksjoner.

Det du trenger å vite om sikkerhetsinstruksjoner

Vennligst les denne håndboken grundig, slik at du vet hvordan du skal betjene de omfattende funksjonene på maskinen på en trygg og effektiv måte. Du bør oppbevare håndboken på et trygt sted, i nærheten av maskinen, så det er lett å finne den. Denne maskinen må bare brukes til sitt tiltenkte formål, som beskrevet i denne bruksanvisningen. Advarsler og viktige sikkerhetsinstruksjoner i denne håndboken dekker ikke alle omstendigheter og situasjoner som kan oppstå. Det er ditt ansvar å bruke sunn fornuft og være varsom og nøyaktig når du installerer, vedlikeholder og bruker vaskemaskinen. Siden disse følgende bruksinstruksjonene dekker forskjellige modeller, kan kjennetegnene til din vaskemaskin variere noe fra det som beskrives i denne håndboken, så det er ikke sikkert at alle varselstegnene er aktuelle. Hvis du har spørsmål eller bekymringer, kontakter du ditt nærmeste servicesenter eller finner hjelp og informasjon online på www.samsung.com.

Viktige sikkerhetssymboler

Betydningen av ikonene og tegnene i denne brukerhåndboken:

⚠ ADVARSEL

Farer eller utrygge vaner som kan føre til alvorlig personskade, død og/eller skade på eiendeler.

⚠ FORSIKTIG

Farer eller utrygge vaner som kan føre til personskade og/eller skade på eiendeler.

MERK

Angir at det eksisterer en risiko for personskade eller materiellskade.

WW90J6600CW_DC68-03505G_NO.indd 3 2015/7/14 18:34:11

Sikkerhetsinformasjon

Disse varselskiltene er til for å hindre at du eller andre blir skadet.
Du bør være nøye med å følge dem.
Når du har lest denne håndboken, bør du oppbevare den på et trygt sted, slik at det blir lett å finne den igjen.

Les alle instruksjonene før du bruker maskinen.

Som for alt utstyr som bruker elektrisitet og har bevegelige deler, finnes det potensielle farer. For å kunne bruke denne maskinen på en trygg måte bør du gjøre deg kjent med hvordan den betjenes og være forsiktig når du bruker den.

Viktige forholdsregler

⚠ **ADVARSEL**

For å redusere risikoen for brann, elektrisk støt eller personskade når du bruker maskinen bør du blant annet følge disse grunnleggende forholdsreglene:

1. Dette apparatet skal ikke brukes av personer (barn innbefattet) med reduserte fysiske, sensoriske eller mentale evner, eller med manglende erfaring og kunnskap, hvis de ikke veiledes eller instrueres om bruken av apparatet av den som er ansvarlig for deres sikkerhet.
2. For bruk i Europa: Dette apparatet kan brukes av barn over 8 år og av personer med reduserte fysiske, sensoriske eller mentale evner, eller som mangler erfaring og kunnskap, hvis de veiledes eller instrueres i hvordan de skal bruke apparatet på en trygg måte og forstår hvilke farer som er involvert. Barn må ikke leke med apparatet. Rengjøring og vedlikehold av apparatet må ikke utføres av barn uten tilsyn.
3. Barn må ha tilsyn for å sikre at de ikke leker med maskinen.
4. Hvis strømledningen er skadd, må den skiftes av produsenten, produsentens servicerepresentant eller en tilsvarende autorisert person for å unngå ulykker.

WW90J6600CW_DC68-03505G_NO.indd 4 2015/7/14 18:34:11

5. De nye slangesettene som følger med apparatet skal brukes og gamle slangesett må ikke brukes på nytt.
6. For apparater med ventilasjon i sokkelen er det viktig at ikke et teppe hindrer åpningene.
7. For bruk i Europa: Barn under 3 år bør holdes unna med mindre de er konstant overvåket.

⚠ **FORSIKTIG**

8. For å unngå farlige situasjoner som er forårsaket av utilsiktet tilbakestilling av den termiske bryteren, må ikke strømforsyningen til dette apparatet være koblet til en ekstern bryterenhet, som f.eks. en tidsbryter, eller kobles til en krets som jevnlig slås av og på.

Kritiske advarsler vedrørende installasjon

⚠ **ADVARSEL**

Installasjonen av dette apparatet må utføres av en kvalifisert tekniker eller serviceselskap.

- Hvis ikke, kan det oppstå elektrisk støt, brann, eksplosjon, problemer med produktet eller personskader.

Maskinen er tung, så vær forsiktig når du løfter den.

Sett strømledningen i et vegguttak på 220–240 V / 50 Hz eller høyere, og bruk vegguttaket bare til dette apparatet. Bruk aldri en skjøteledning.

- Hvis du deler et vegguttak med andre apparater gjennom et grenuttak eller en skjøteledning, kan det føre til elektrisk støt eller brann.
- Kontroller at strømspenningen, frekvensen og strømstyrken samsvarer med produktspesifikasjonene. Hvis du ikke gjør det, kan det føre til elektrisk støt eller brann. Sett strømstøpselet skikkelig inn i vegguttaket.

Fjern jevnlig alle fremmedelementer som støv eller vann fra støpselets terminaler og kontaktpunkter med en tørr klut.

- Ta ut støpselet og rengjør det med en tørr klut.
- Hvis du ikke gjør det, kan det føre til elektrisk støt eller brann.

WW90J6600CW_DC68-03505G_NO.indd 5 2015/7/14 18:34:11

Sikkerhetsinformasjon

- Sett støpselet i vegguttaket slik at ledningen løper mot gulvet.
  Hvis du setter støpselet i vegguttaket i motsatt retning, kan de elektriske ledningene inni kabelen bli skadet og dette kan føre til elektrisk støt eller brann.

Hold alt emballasjemateriell utenfor barns rekkevidde, ettersom det kan være farlig.
- Hvis et barn plasserer en pose over hodet, kan det bli kvalt.
  Hvis maskinen, strømstøpselet eller strømledningen blir skadet, kontakter du ditt nærmeste servicesenter.

Denne maskinen må være skikkelig jordet.

Maskinen må ikke jordes til et gassrør, et vannrør i plast eller en telefonledning.
- Det kan føre til elektrisk støt, brann, eksplosjon eller problemer med produktet.
- Sett aldri strømledningen inn i et vegguttak som ikke er skikkelig jordet, og kontroller at det er i samsvar med lokale og nasjonale forskrifter.

Maskinen må ikke installeres i nærheten av en ovn eller noe brennbart materiale.

Ikke installer denne maskinen i fuktige, oljete eller støvete omgivelser eller slik at den utsettes for direkte sollys eller vann (regndråper).

Ikke installer maskinen et sted der den kan utsettes for lav temperatur.
- Frost kan føre til at slangene sprekker.

Ikke installer maskinen på et sted der det kan lekke gass.
- Det kan føre til elektrisk støt eller brann.

Ikke bruk en transformator.
- Det kan føre til elektrisk støt eller brann.

Ikke bruk et skadet strømstøpsel, en skadet strømledning eller et løst vegguttak.
- Det kan føre til elektrisk støt eller brann.

Ikke trekk hardt i eller bøy strømledningen for mye.

Ikke vri eller bind sammen strømledningen.

Du må ikke hekte opp strømledningen over en metallgjenstand, plassere en tung gjenstand oppå strømledningen, plassere strømledningen inn mellom ulike gjenstander eller dytte strømledningen inn i området bak maskinen.
- Det kan føre til elektrisk støt eller brann.

Ikke trekk i strømledningen når du skal ta ut støpselet.
- Ta ut støpselet ved å holde i selve støpselet.
- Hvis du ikke gjør det, kan det føre til elektrisk støt eller brann.

Denne maskinen bør plasseres i nærheten av strømuttaket, vannkranene og avløpsrørene.

WW90J6600CW_DC68-03505G_NO.indd 6 2015/7/14 18:34:11

Forholdsregler ved installasjon

⚠ FORSIKTIG

Denne maskinen bør plasseres på en slik måte at det er lett å få tilgang til strømstøpselet.
- Hvis ikke, kan det føre til elektrisk støt eller brann på grunn av strømlekkasje.

Installer maskinen på et rett og hardt gulv som tåler vekten av den.
- Hvis ikke, kan det føre til unormale vibrasjoner, bevegelser, støy eller problemer med produktet.

Kritiske advarsler vedrørende bruk

⚠ ADVARSEL

Hvis apparatet oversvømmes, må du øyeblikkelig slå av vannforsyningen og strømforsyningen og kontakte ditt nærmeste servicesenter.
- Ikke ta på støpselet med våte hender.
- Hvis du gjør det, kan du få støt.

Hvis maskinen lager en merkelig lyd, en svidd lukt eller røyk, må du øyeblikkelig ta ut støpselet og kontakte ditt nærmeste servicesenter.
- Hvis du ikke gjør det, kan det føre til elektrisk støt eller brann.

I tilfelle gasslekkasje (f.eks. propangass, LP-gass osv.) må du øyeblikkelig lufte ut rommet uten å røre støpselet. Ikke ta på maskinen eller strømledningen.
- Ikke bruk en ventilasjonsvifte.
- En gnist kan føre til en eksplosjon eller brann.

Ikke la barn leke i eller oppå vaskemaskinen. Dessuten må du fjerne håndtaket på døren når du skal kvitte deg med maskinen.
- Hvis et barn eller et dyr blir fanget inni produktet, kan det bli kvalt og dø.

Sørg for å fjerne emballasjen (svamp, styropor) som er festet til bunnen av vaskemaskinen, før du bruker den.

Ikke vask artikler som er tilsølt med bensin, parafin, benzen, malingstynner, alkohol eller andre brannfarlige eller eksplosive stoffer.
- Det kan føre til elektrisk støt, brann eller eksplosjoner.

Ikke åpne døren til vaskemaskinen med makt mens den er i gang (vask med høy temperatur/tørking/sentrifugering).
- Vann som strømmer ut av vaskemaskinen, kan forårsake brannskader på huden eller at gulvet blir glatt. Det kan føre til skader.

WW90J6600CW_DC68-03505G_NO.indd 7 2015/7/14 18:34:11

Sikkerhetsinformasjon

- Hvis du åpner døren med makt, kan det føre til skader på produktet eller personer.

Du må ikke strekke hånden inn under vaskemaskinen mens den er i gang.
- Det kan føre til skader.

Ikke ta på støpselet med våte hender.
- Dette kan gi elektrisk støt.

Ikke skru av maskinen ved å ta ut støpselet mens maskinen er i gang.
- Hvis du setter støpselet i vegguttaket igjen, kan det føre til gnister eller elektrisk støt eller brann.

Ikke la barn eller hjelpetrengende eller uselvstendige personer bruke denne vaskemaskinen uten forsvarlig tilsyn. Ikke la barn klatre inn i eller oppå maskinen.
- Det kan føre til elektrisk støt, brannskade og andre skader.

Ikke stikk hånden eller en metallgjenstand inn under vaskemaskinen mens den er i gang.
- Det kan føre til skader.

Ikke koble ut maskinen ved å trekke i strømledningen. Ta alltid godt tak i strømstøpselet og trekk den rett ut av uttaket.
- Skader på strømledningen kan føre til kortslutning, brann og/eller elektrisk støt.

Ikke forsøk å reparere, demontere eller gjøre endringer på maskinen selv.
- Ikke bruk en annen sikring (av kobber, ståltråd osv.) enn standardsikringen.
- Hvis maskinen må repareres eller installeres på nytt, bør du kontakte ditt nærmeste servicesenter.
- Hvis ikke, kan det oppstå elektriske støt, brann, problemer med produktet eller personskader.

Hvis vannslangen løsner fra vannkranen og oversvømmer maskinen, må du ta ut strømstøpselet.
- Hvis du ikke gjør det, kan det føre til elektrisk støt eller brann.

Ta ut strømstøpselet når apparatet ikke brukes over lengre perioder, eller når det er tordenvær.
- Hvis du ikke gjør det, kan det føre til elektrisk støt eller brann.

Hvis det kommer fremmedlegemer inn i maskinen, må du ta ut strømstøpselet og kontakte Samsungs kundeservice.
- Det kan føre til elektrisk støt eller brann.

Ikke la barn (eller dyr) leke på eller inni vaskemaskinen. Døren til vaskemaskinen er vanskelig å åpne fra innsiden, og barn og dyr kan bli alvorlig skadet hvis de blir fanget inni den.

WW90J6600CW_DC68-03505G_NO.indd 8 2015/7/14 18:34:11

Forholdsregler ved bruk

⚠ FORSIKTIG

Hvis vaskemaskinen blir tilsølt av fremmedelementer som vaskemidler, skitt, matavfall osv., må du ta ut strømstøpselet og rengjøre vaskemaskinen med en myk og fuktig klut.

- Hvis ikke du gjør det, kan det føre til misfarging, deformering, skader eller rust.

Frontglasset kan bli ødelagt ved harde støt. Vær forsiktig når du bruker vaskemaskinen.

- Hvis glasset knuses, kan det føre til skader.

Etter vannavbrudd eller når du skal koble til vannslangen på nytt, må du åpne vannkranen sakte.

Åpne alltid vannkranen sakte etter en lengre periode uten bruk.

- Lufttrykket i vannslangen eller vannrøret kan føre til skader på en del av produktet eller til vannlekkasje.

Hvis det oppstår en feil med avløpet under en operasjon, må du kontrollere om det er et problem med dreneringen.

- Hvis vaskemaskinen brukes når den er oversvømt på grunn av et dreneringsproblem, kan det føre til elektrisk støt eller brann.

Legg skittentøyet helt inn i vaskemaskinen, slik at det ikke setter seg fast i døren.

- Hvis tøyet blir sittende fast i døren, kan det føre til skader på tøyet eller vaskemaskinen, eller til vannlekkasje.

Slå av vannforsyningen når vaskemaskinen ikke er i bruk.

Kontroller at skruene på vannslangekoblingen er skikkelig strammet.

- Hvis ikke, kan det føre til skader på eiendommen eller personer.

Pass på at gummiforseglingen og dørglassene på forsiden ikke blir tilsmusset av fremmedelementer (f.eks. avfall, tråder, hår osv.).

- Hvis det setter seg fast fremmedelementer i døren, eller hvis døren ikke er fullstendig lukket, kan det føre til vannlekkasje.

Åpne vannkranen og kontroller om vannslangekoblingen er skikkelig strammet og at det ikke er noen vannlekkasje før du bruker produktet.

- Hvis skruene på vannslangekoblingen er løse, kan det føre til vannlekkasje.

Produktet du har kjøpt, er beregnet på bruk i private hjem.

Bruk til kommersielle formål regnes som misbruk av produktet. I slike tilfeller vil ikke produktet dekkes av Samsungs standardgaranti, og Samsung påtar seg intet ansvar for feil eller skader som oppstår på grunn av slikt misbruk.

WW90J6600CW_DC68-03505G_NO.indd 9 2015/7/14 18:34:11

Sikkerhetsinformasjon

Ikke stå oppå maskinen eller plasser gjenstander (f.eks. klær, stearinlys, tente sigaretter, asjetter, kjemikalier, metallgjenstander osv.) oppå den.

- Det kan føre til elektrisk støt, brann, problemer med produktet eller skader.

Ikke spray flyktige materialer som insektsmidler på maskinens overflate.

- I tillegg til at dette kan være skadelig for mennesker, kan det også føre til elektrisk støt, brann eller problemer med produktet.

Ikke plasser gjenstander som genererer elektromagnetiske felter, i nærheten av vaskemaskinen.

- Det kan føre til skader på grunn av feil.

Vann som dreneres gjennom en vask med høy temperatur eller en tørkesyklus, er varmt. Ikke kom borti vannet.

- Det kan føre til brannskader eller andre skader.

Ikke vask, sentrifuger eller tørk av vannfaste seter, matter eller klær(*) med mindre maskinen har en spesiell syklus for vasking av slike artikler.

(*): Sengetøy i ull, regntøy, fiskevester, skibukser, soveposer, bleieomslag, joggedresser og omslag til sykler,

motorsykler og biler osv.

- Ikke vask tykke eller harde matter i vaskemaskinen selv om det står på vaskelappen at de tåler maskinvask. Det kan føre til personskader eller skader på vaskemaskinen, vegger, gulv eller tøy på grunn av unormale vibrasjoner.
- Ikke vask gulvtepper eller dørmatter med gummi på kantene eller undersiden. Gummien kan løsne og feste seg på innsiden av trommelen, noe som kan føre til maskinsvikt og dreneringsfeil.

Ikke bruk vaskemaskinen når vaskemiddelskuffen er fjernet.

- Det kan føre til elektrisk støt eller skader som følge av vannlekkasje.

Ikke berør innsiden av trommelen under eller rett etter tørking, ettersom den er varm.

- Det kan føre til brannskader.

Ikke før hånden inn i vaskemiddelskuffen.

- Dette kan føre til skader fordi hånden din kan bli sittende fast i vaskemiddelskuffen.
- Skinnen for flytende vaskemiddel (kun for egnede modeller) brukes ikke for vaskepulver. Ta ut skinnen hvis du skal bruke vaskepulver.

Ikke plasser gjenstander som ikke er tøy (for eksempel sko, matavfall, dyr), i vaskemaskinen.

- Det kan føre til skader på vaskemaskinen, eller skader og død (i tilfellet kjæledyr) på grunn av de unormale vibrasjonene.

WW90J6600CW_DC68-03505G_NO.indd 10 2015/7/14 18:34:11

Ikke trykk på knappen med skarpe gjenstander som nåler, kniver, fingernegler osv.
- Det kan føre til elektrisk støt eller annen skade.

Ikke vask plagg som er tilsmusset med oljer eller kremer fra steder som hudpleiebutikker eller massasjeklinikker.
- Det kan føre til at gummiforseglingen blir deformert og medføre vannlekkasje.

Ikke la metallgjenstander som sikkerhetsnåler eller hårnåler, eller blekemidler ligge i trommelen over lengre tid.
- Det kan føre til at trommelen ruster.
- Hvis det begynner å dannes rust på trommeloverflaten, kan du påføre et (nøytralt) vaskemiddel på overflaten og bruke en svamp for å rengjøre den. Bruk aldri en metallbørste.

Ikke bruk tørrensemiddel direkte på tøyet og ikke vask, skyll eller sentrifuger tøy som inneholder tørrensemiddel.
- Det kan føre til spontan forbrenning eller antenning på grunn av varme olje som oksiderer.

Ikke bruk vann fra enheter for vannkjøling/-varming.
- Det kan føre til problemer med vaskemaskinen.

Ikke bruk nøytral håndvasksåpe i vaskemaskinen.
- Hvis den hardner og samler seg inni vaskemaskinen, kan den føre til problemer med produktet, misfarging, rust eller vond lukt.

Legg sokker og brystholdere i en vaskepose og vask dem sammen med andre plagg.

Ikke legg store plagg som sengetøy i vaskeposen.
- Det kan nemlig føre til skader eller unormale vibrasjoner.

Ikke bruk hardnet vaskemiddel.
- Hvis det samler seg opp inni vaskemaskinen, kan det føre til vannlekkasje.

Sørg for at alle lommer i plaggene som skal vaskes, er tomme.
- Harde og skarpe gjenstander som mynter, sikkerhetsnåler, spikre, skruer og steiner kan forårsake omfattende skader på maskinen.

Ikke vask klær med store spenner, knapper eller andre tunge metallgjenstander.

Sorter tøyet etter farge og fargebestandighet og velg anbefalt syklus, vanntemperatur og tilleggsfunksjoner.
- Dette kan føre til misfarging eller skader på tøyet.

Pass på at ingen barn eller andre personer får fingrene i klem når du skal lukke døren.
- Det kan nemlig føre til personskader.

WW90J6600CW_DC68-03505G_NO.indd 11 2015/7/14 18:34:12

Sikkerhetsinformasjon

Kritiske advarsler vedrørende vask

⚠ **ADVARSEL**

Ikke rengjør maskinen ved å sprute vann direkte på den.

Ikke bruk et rensemiddel som inneholder sterk syre.

Ikke bruk benzen, tynner eller alkohol til å rengjøre maskinen.

- Det kan føre til misfarging, deformering, skader, elektrisk støt eller brann.

Før rengjøring eller utføring av vedlikehold må du koble maskinen fra veggkontakten.

- Hvis du ikke gjør det, kan det føre til elektrisk støt eller brann.

Instruksjoner for WEEE

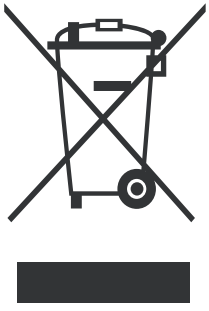

Korrekt avhending av dette produktet (Avfall fra elektrisk og elektronisk utstyr)

(Gjelder i land med avfallssortering)

Denne merkingen som vises på produktet, dets tilbehør eller dokumentasjon, indikerer at produktet eller det elektroniske tilbehøret (for eksempel lader, headset, USB-kabel) ikke skal kastes sammen med annet husholdningsavfall ved slutten av levetiden. For å hindre potensiell skade på miljøet eller helseskader grunnet ukontrollert avfallsavhending ber vi om at dette avfallet holdes adskilt fra andre typer avfall og resirkuleres på ansvarlig måte for å fremme bærekraftig gjenbruk av materielle ressurser.
Private forbrukere bør kontakte enten forhandleren de kjøpte produktet av, eller lokale myndigheter for detaljer om hvor og hvordan disse artiklene kan resirkuleres på en miljøvennlig måte.
Forretningsbrukere bør kontakte sin leverandør og undersøke vilkårene i kjøpskontrakten. Dette produktet og det elektroniske tilbehøret skal ikke blandes med annet kommersielt avfall som skal kastes.

WW90J6600CW_DC68-03505G_NO.indd 12 2015/7/14 18:34:12

Installasjon

Følg instruksene nøye for å sikre riktig montering av vaskemaskinen og for å forhindre uhell når du vasker klær.

Hva som følger med

Kontroller at alle delene følger med i produktemballasjen. Kontakt et lokalt Samsung-kundesenter eller forhandleren hvis du har et problem med vaskemaskinen eller delene.

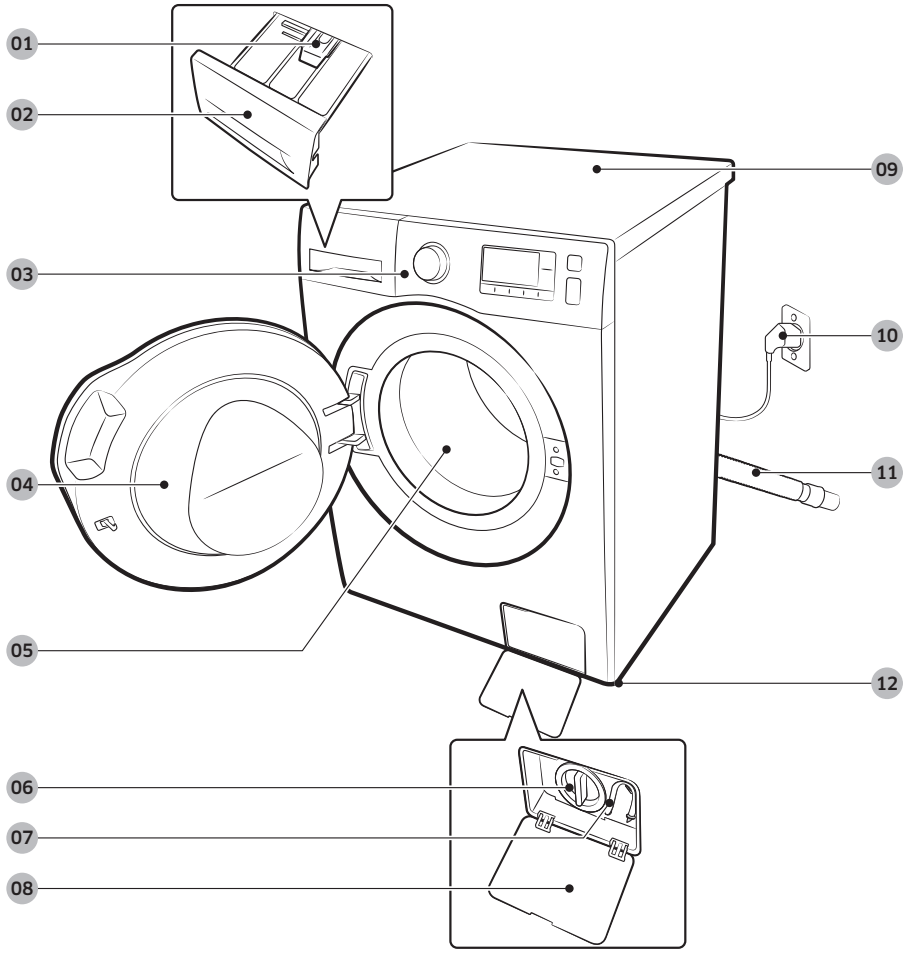

01 Utløserspak
02 Vaskemiddelskuff
03 Kontrollpanel
04 Dør
05 Trommel
06 Restefilter
07 Nødavledningsslange
08 Filterdeksel
09 Arbeidstopp
10 Støpsel
11 Avløpsslange
12 Justerbare føtter

WW90J6600CW_DC68-03505G_NO.indd 13 2015/7/14 18:34:12

Installasjon

Skrunøkkel

Boltehetter

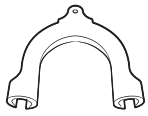

Slangeholder

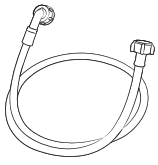

Forsyningsslange for kaldt vann

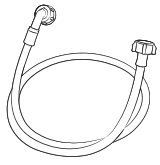

Forsyningsslange for varmt vann

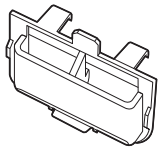

Beholder for flytende vaskemiddel

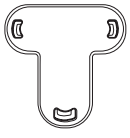

Hettefeste

MERK

- Boltehetter : Antall medfølgende boltehetter (3 til 6) er avhengig av modellen.
- Forsyningsslange for varmt vann: Kun til enkelte modeller.
- Beholder for flytende vaskemiddel: Kun til enkelte modeller.

WW90J6600CW_DC68-03505G_NO.indd 14 2015/7/14 18:34:12

Monteringskrav

Strømforsyning og jording

- AC 220-240 V / 50 Hz-sikring eller effektbryter er påkrevd
- Bruk en uavhengig grenledning tilpasset vaskemaskinen

For å sørge for at vaskemaskinene jordes riktig, følger det med en strømledning som har jordet støpsel med tre pinner, til bruk i en riktig montert og jordet stikkontakt. Sjekk med en kvalifisert elektriker eller serviceperson hvis du ikke er sikker angående jordingen.
Ikke modifiser støpselet som følger med. Hvis det ikke passer til stikkontakten, må du kontakte en kvalifisert elektriker til å installere en egnet stikkontakt.

⚠ ADVARSEL

- IKKE bruk en skjøteledning.
- Bruk kun strømledningen som følger med vaskemaskinen.
- IKKE koble jordledningen til plastrør, gassledninger eller varme vannrør.
- Jordledere som ikke er koblet til riktig kan forårsake elektrisk støt.

Vannforsyning

Riktig vanntrykk for denne vaskemaskinen er mellom 50 kPa og 800 kPa. Vanntrykk på mindre enn 50 kPa kan gjøre at vannventilen ikke lukkes helt igjen. Eller det kan ta lengre tid å fylle trommelen, noe som fører til at maskinen slås av. Vannkranene må ikke være mer enn 120 cm fra baksiden av vaskemaskinen, slik at de medfølgende inntaksslangene når frem til vaskemaskinen.
For å redusere risikoen for lekkasje:

- Sørg for at vannkranene lett tilgjengelige.
- Skru av kraner når vaskemaskinen ikke brukes.
- Kontroller jevnlig at det ikke er noen lekkasjer i inntaksslangearmaturet.

⚠ FORSIKTIG

Før vaskemaskinen tas i bruk for første gang skal alle koblinger for vannventiler og kraner undersøkes for lekkasjer.

Tømming

Samsung anbefaler et stående overløpsrør med en høyde på 60~90 cm. Avløpsslangen må være koblet til overløpsrøret gjennom slangeklipsen, og overløpsrøret må dekke avløpsslangen fullstendig.

WW90J6600CW_DC68-03505G_NO.indd 15 2015/7/14 18:34:12

Installasjon

Gulvet

For best mulig ytelse bør vaskemaskinen monteres på et solid gulv. Tregulv kan måtte forsterkes for å minimere vibrering og/eller ubalanse. Tepper og myke flisegulv er ikke så motstandsdyktige mot vibrering og kan dermed bidra til at vaskemaskinen flytter seg under sentrifugeringssyklusen.

⚠ FORSIKTIG

IKKE monter vaskemaskinen på en plattform eller underlag med svak struktur.

Vanntemperatur

Ikke monter vaskemaskinen på områder hvor vannet kan fryse til, ettersom vaskemaskinen alltid vil ha vannrester i vannventilene, pumpene, og/eller slangene. Vann som fryser utvider seg, og hvis det blir værende i tilkoblingsdelene, kan dette medføre skade på beltene, pumpen og andre komponenter i vaskemaskinen.

Installasjon i alkove eller skap

Minimumsklarering for stabil drift:

Sider	25 mm	Bakside	50 mm
Overside	25 mm	Forside	550 mm

Hvis både vaskemaskinen og tørketrommelen er montert på samme sted skal forsiden på alkoven eller skapet ha minst 550 mm luftklarering. Vaskemaskinen alene krever ikke en spesifikk luftåpning.

WW90J6600CW_DC68-03505G_NO.indd 16 2015/7/14 18:34:13

Trinn-for-trinn-montering

TRINN 1 – Velg plassering

Krav til plassering:

- En solid, jevn overflate uten tepper eller underlag som kan hindre ventilasjon
- Ikke i direkte sollys
- Rom som er egnet for ventilasjon og kabler
- Romtemperaturen er alltid høyere enn frysepunktet (0 ˚C)
- Ikke i nærheten av en varmekilde

TRINN 2 – Ta av fraktboltene

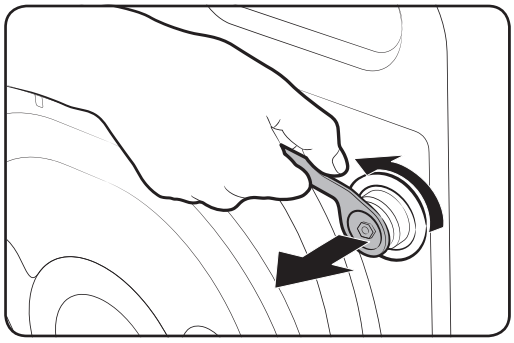

Ta av produktemballasjen og ta av alle transportsikringene.

9. Løsne alle transportsikringene på baksiden av maskinen med fastnøkkelen som fulgte med.

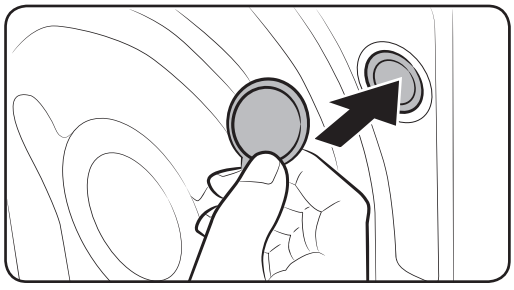

10. Dekk hullene med plastdekslene som fulgte med.
Ta vare på transportsikringene for fremtidig bruk.

⚠ ADVARSEL

Emballasjematerialer kan være farlige for barn. Kast alle emballasjematerialer (plastposer, polystyren, osv.) et sted hvor barn ikke kan få tak i dem.

WW90J6600CW_DC68-03505G_NO.indd 17 2015/7/14 18:34:13

Installasjon

TRINN 3 – Juster de justerbare føttene

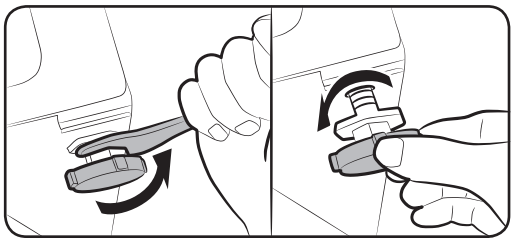

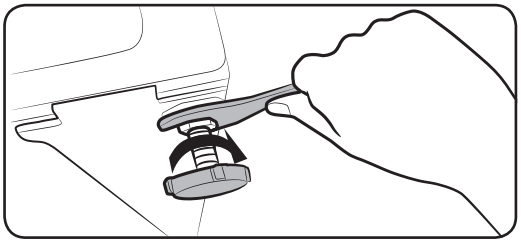

1. Plasser vaskemaskinen forsiktig der den skal stå. Overdreven kraft kan skade de justerbare føttene.
2. Juster vaskemaskinens høyde ved å justere de justerbare føttene manuelt.
3. Når høydejusteringen er fullført skal låsemutterne strammes med fastnøkkelen.

TRINN 4 – Koble til vannslangen

Det medfølgende tilslutningsstykket kan variere etter modell. Denne trinnvise veiledningen beskriver hvordan du kobler til det leddvise tilslutningsstykket. Dersom det fulgte med en skrutype, kan du gå videre til punkt **7**.

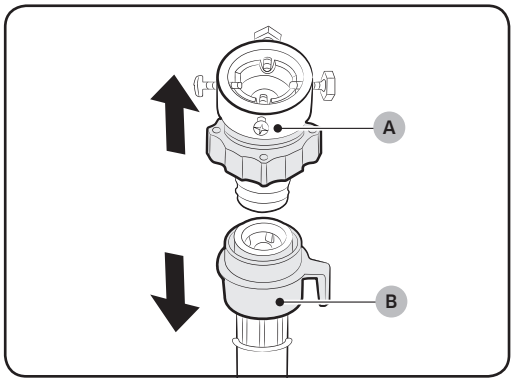

Koble vannforsyningsslangen til vannkranen.

1. Ta adapteren (A) av vannforsyningsslangen (B).

WW90J6600CW_DC68-03505G_NO.indd 18 2015/7/14 18:34:13

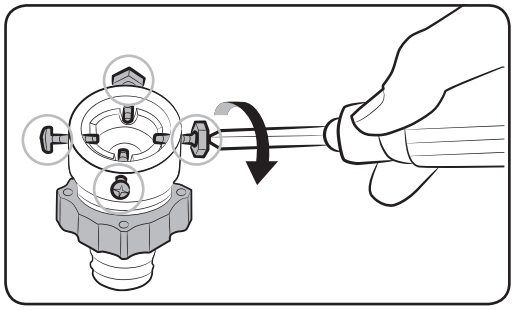

2. Bruk en Philips-skrutrekker for å løsne de fire skruene på adapteren.

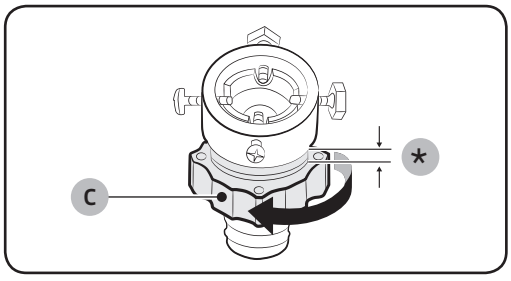

3. Hold adapteren fast og skru **del (C)** i pilens retning for å løsne den 5 mm (*).

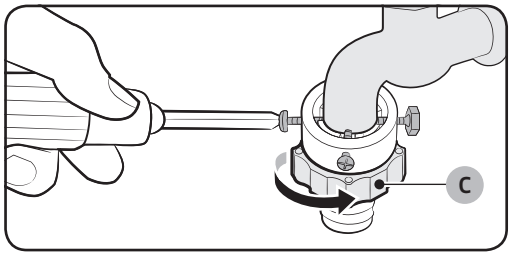

4. Plasser adapteren på vannkranen, og stram skruene mens du holder adapteren oppe.

5. Skru **del (C)** i pilens retning for å stramme den.

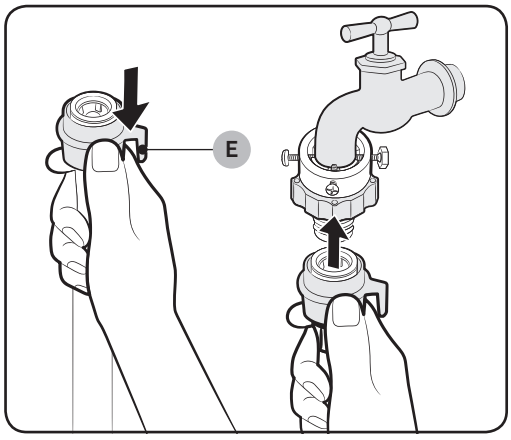

6. Mens **del (E)** holdes nede, kobles vannforsyningsslangen til adapteren. Slipp så taket på **del (E)**. Du skal høre et liten klikk når slangen fester seg til adapteren.

WW90J6600CW_DC68-03505G_NO.indd 19 2015/7/14 18:34:14

Installasjon

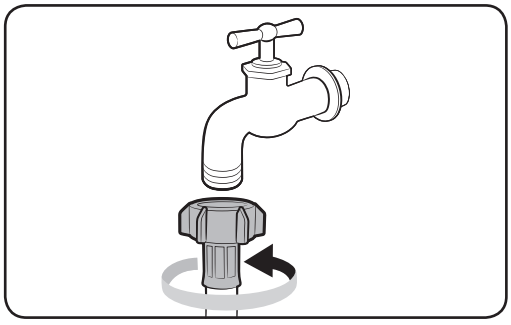

7. Dersom du bruker en skruetype tilpasset til vannkranen, så skal du bruke det medfølgende tilslutningsstykket til å koble til vannkranen, dette som vist.

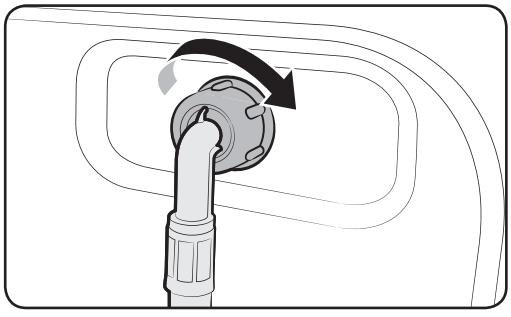

8. Koble den andre enden av vannforsyningsslangen til inntaksventilen på baksiden av vaskemaskinen. Skru slangen med urviseren for å stramme.

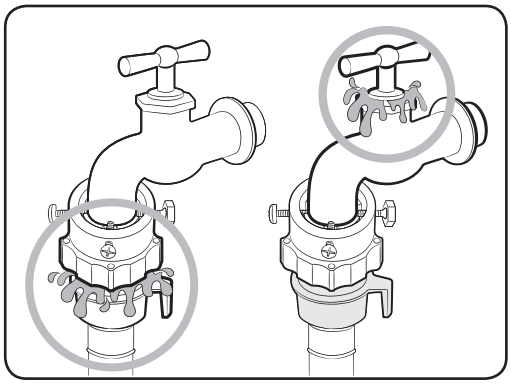

9. Åpne vannkranen, og kontroller om det er noen lekkasjer rundt tilkoblingsområdene. Hvis det er vannlekkasjer skal trinnene over gjentas.

⚠ ADVARSEL

Slutt å bruke vaskemaskinen hvis det oppstår en vannlekkasje, og kontakt Samsung-servicesenter. Ellers kan det forårsake elektrisk støt.

⚠ FORSIKTIG

Ikke forsøk å strekke vannforsyningsslangen med makt. Hvis slangen er for kort, skal den skiftes ut med en lengre høytrykksslange.

WW90J6600CW_DC68-03505G_NO.indd 20 2015/7/14 18:34:14

MERK

- Etter å ha koblet vannforsyningsslangen til adapteren skal det kontrolleres at den er koblet til riktig ved å dra vannforsyningsslangen nedover.
- Bruk vanlige typer vannkraner. Hvis kranen er firkantformet eller for stor, skal avstandsringen fjernes før kranen plasseres i adapteren.

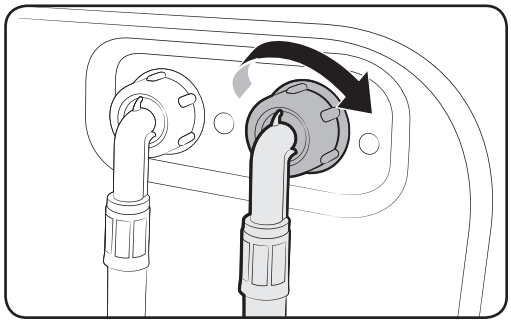

For modeller som har et ekstra varmtvannsinntak:

1. Koble den røde enden av varmtvannforsyningsslangen til varmtvannsinntaket på baksiden av vaskemaskinen.
2. Koble den andre enden av varmtvannforsyningsslangen til varmtvannskranen.

Vannslange med AquaBlock vannsikring (kun for enkelte modeller)

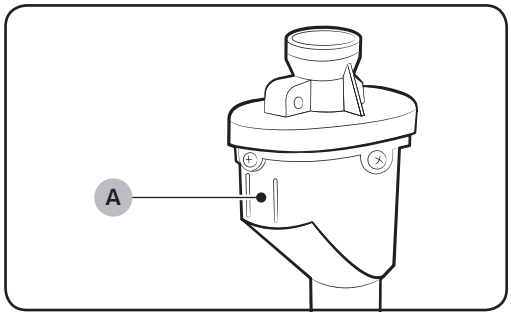

AquaBlock varsler brukeren om risiko for vannlekkasjer. Den føler vannstrømningen og blir rød i den midterste indikatoren (A) hvis lekkasje oppstår.

WW90J6600CW_DC68-03505G_NO.indd 21 2015/7/14 18:34:14

Installasjon

TRINN 5 – Plassering av avløpsslangen

Avløpsslangen kan plasseres på tre måter:

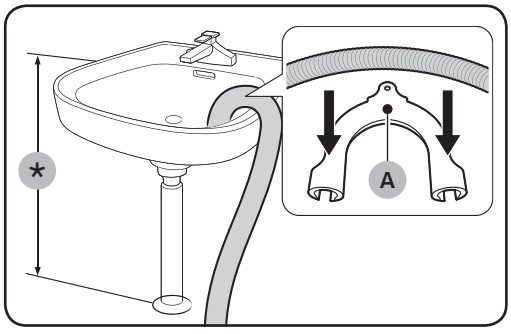

Over kanten på en utslagsvask

Avløpsslangen må plasseres i en høyde på mellom 60 og 90 cm (*) fra gulvet. For å holde tuten på avløpsslangen bøyd skal den medfølgende **plastslangelederen (A)** brukes. Fest lederen til veggen med en krok for å sørge for stabil drenering.

I et dreneringsrør til en vask

Dreneringsrøret må være høyere enn vaskens vannlås slik at enden av slangen er minst 60 cm over gulvet.

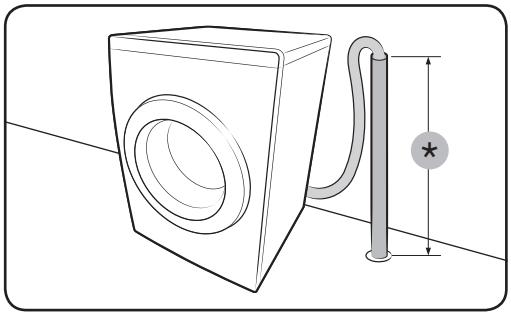

I et dreneringsrør

Dreneringsrøret må være mellom 60 cm og 90 cm høyt **(*)**. Det anbefales å bruke et vertikalt rør på 65 cm. Sørg for at avløpsslangen er koblet til det stående røret på skrå.

Krav for stående dreneringsrør:

- Minst 5 cm i diameter
- Minimumskapasitet for drenering er på 60 liter i minuttet

TRINN 6 – Slå på vaskemaskinen

Plugg strømledningen inn i en veggstikkontakt med en godkjent vekselstrøm 220-240V / 50Hz stikkontakt, beskyttet av en sikring eller effektbryter. Trykk så på **Av/på**-knappen for å slå på vaskemaskinen.

WW90J6600CW_DC68-03505G_NO.indd 22 2015/7/14 18:34:14

Før du begynner

Forhåndsinnstillinger

Kjør kalibrering (anbefales)

Kalibrering sikrer nøyaktig vektgjenkjenning av vaskemaskinen. Sørg for at trommelen er tom før du utfører kalibrering.

1. Slå vaskemaskinen av og så på igjen.
2. Hold nede **Temp.**( ) og **Utsatt slutt** ( ) samtidig i 3 sekunder for å åpne kalibreringsmodus. Meldingen "**CB**" vises.
3. Trykk **Start/Pause** ( ) for å kjøre kalibreringssyklusen.
4. Trommelen roterer vekselvis med og mot klokken i omtrent 3 minutter.
5. Når syklusen er fullført, vises "**0**" på displayet og vaskemaskinen slår seg automatisk av.
6. Vaskemaskinen er nå klar til bruk.

WW90J6600CW_DC68-03505G_NO.indd 23 2015/7/14 18:34:15

Før du begynner

Retningslinjer for vask av tøy

TRINN 1 – Sortering

Sorter klesvasken i henhold til disse kriteriene:

- Etiketten: Sorter klesvasken etter bomull, blandet stoff, syntetisk, silke, ull og kunstfiber.
- Farge: Skill hvitt tøy fra farget tøy.
- Størrelse: Ved å blande tøy i forskjellige størrelser i trommelen forbedres vaskeytelsen.
- Sensitivitet: Vask finvask separat og bruk et Strykelett-valg for ren ny ull, gardiner og silketøy. Sjekk vakeanvisningene på tøyet.

MERK

Sørg for at vaskeanvisningene på tøyet blir fulgt før vaskingen starter, og sorter tøyet i henhold til anvisningene.

TRINN 2 – Tøm lommene

Tøm lommene på alt tøyet i klesvasken

- Metallgjenstander som mynter, nåler og spenner på tøyet kan skade annet tøy i klesvasken så vel som trommelen.

Vreng klær med knapper og broderier

- Hvis glidelåser i bukser og jakker er åpne under vask, kan trommelen ta skade. Glidelåser bør være lukket og festet med en tråd.
- Tøy som har lange snorer vil lett kunne surre seg fast i annet tøy. Fest snorene før du begynner vasken.

TRINN 3 – Bruk en vaskepose

- Brystholdere (som kan vaskes i vann) må legges i ett vaskenett. Metalldeler fra brystholderne kan komme løs og ødelegge annet tøy.
- Små og lette klær som sokker, hansker, strømper og lommetørklær kan sette seg fast rundt døren. Legg dem inni en vaskepose.
- Ikke vask vaskeposen alene uten annet tøy. Dette kan forårsake unormale vibrasjoner som kan få vaskemaskinen til å flytte på seg og bli resultere i skade.

WW90J6600CW_DC68-03505G_NO.indd 24 2015/7/14 18:34:15

TRINN 4 – Forvask (ved behov)

Velg alternativet Forvask for det valgte programmet hvis vasken er veldig skitten. Ikke bruk alternativet Forvask når vaskemiddel blir lagt til trommelen manuelt.

TRINN 5 – Fastslå passende tøymengde

Ikke overfyll vaskemaskinen. Overbelastning kan gjøre så vaskemaskinen ikke vasker på riktig måte. For informasjon om hvor mye tøy som kan vaskes av gangen for forskjellige typer tøy, se side **32**.

MERK

Når sengetøy eller sengetepper vaskes, kan vasketiden bli forlenget eller sentrifugeringseffektiviteten bli redusert. For sengetøy eller sengetepper anbefales en sentrifugeringshastighet på maksimum 800 o/min og en tøymengde på 1,5-2,0 kg eller mindre.

⚠ FORSIKTIG

Hvis klesvasken er ubalansert og feilmeldingen "UB" vises, skal vasken legges inn på nytt. Ubalansert klesvask kan redusere sentrifugeringsytelsen.

TRINN 6 – Ha i en passende type vaskemiddel

Hvilken type vaskemiddel du skal bruke avhenger av type tøy (bomull, syntetisk, finvask, ull), farge, vasketemperatur og hvor møkkete tøyet er. Du må alltid bruke vaskemiddel med "lite skum" som er beregnet på automatiske vaskemaskiner.

MERK

- Bruk vaskemiddelprodusentens anbefalinger i forhold til vekten på klesvasken, hvor møkkete tøyet er og vannets hardhet i ditt område. Kontakt den lokale vannleverandøren hvis du er usikker på vannets hardhet.
- Ikke bruk vaskemiddel som har en tendens til å klumpe seg eller stivne. Rester av slikt vaskemiddel kan bli igjen i maskinen etter at skyllesyklusen er ferdig og blokkere avløpsutgangen.

⚠ FORSIKTIG

Bruk kun nøytralt flytende vaskemiddel når du vasker ull mer ullprogrammet. Hvis vaskepulver brukes i Ull-programmet kan rester av dette sette seg fast i klesvasken og forårsake avfarging på den.

WW90J6600CW_DC68-03505G_NO.indd 25 2015/7/14 18:34:15

Før du begynner

Veiledning for vaskemiddelskuff

Vaskemaskinen har en skuff med tre deler. Den venstre delen er til hovedvasken, den fremre delen til høyre er til tøymyknere, og den bakre delen til høyre er til forvask.

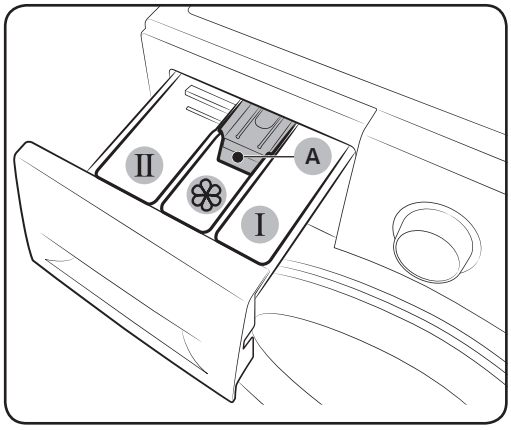

01 I **Vaskemiddeldel for forberedende vask:** Tilføy vaskemiddel eller stivelse for forvask.

02 II **Vaskemiddeldel for hovedvask:** Tilføy vaskemiddel for hovedvask, bløtemiddel, bløtleggingsmiddel, blekemiddel og/eller flekkfjerner.

03 ❀ **Myknerdel:** Tilføy tilsetninger, sånn som tøymykner. Ikke overskrid **makslinjen (A)**.

⚠ FORSIKTIG

- Ikke åpne vaskemiddelskuffen mens vaskemaskinen er i bruk.
- Ikke bruk følgende typer vaskemidler:
  - Tabletter eller kapsler
  - Ball eller nett
- For å hindre tilstopping, må konsentrerte eller berikede midler (tøymykner eller vaskemiddel) tynnes ut med vann før de has i.

Slik tilføyer du midler til vaskemiddelskuffen

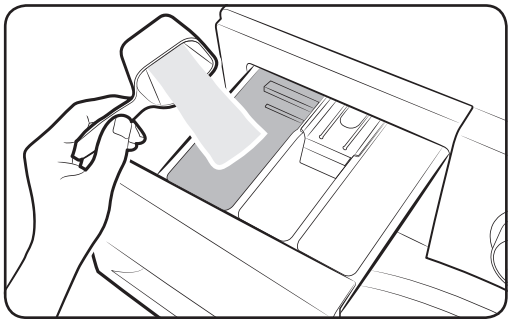

1. Dra i vaskemiddelskuffen for åpne den.
2. Tilføy vaskemiddel til II **hovedvaskdelen** som instruert eller anbefalt av fabrikanten. For å bruke flytende vaskemiddel, må du se side **28.**

WW90J6600CW_DC68-03505G_NO.indd 26 2015/7/14 18:34:15

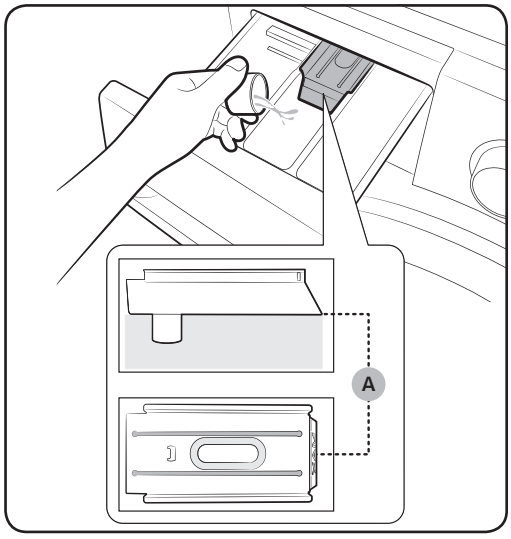

3. Tilføy tøymykner til myknerdelen. Ikke overskrid **makslinjen (A)**.

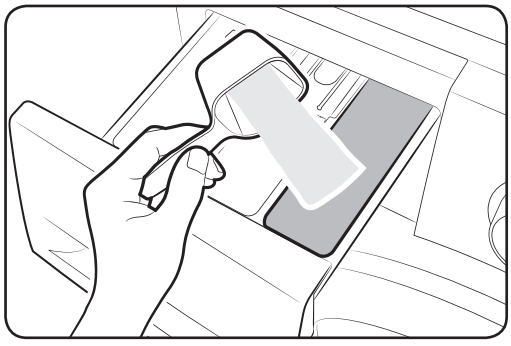

4. Hvis du ønsker forvask, tilføyer du forvaskmiddel til I **forvaskdelen** som instruert eller anbefalt av fabrikanten.
5. Lukk vaskemiddelskuffen.

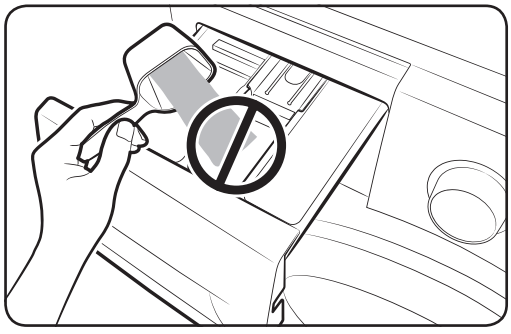

⚠ FORSIKTIG

- Ikke tilføy pulvervaskemiddel i væskedelen.
- Konsentrert tøymykner må fortynnes med vann før den tilføyes.
- Ikke tilføy hovedvaskemiddel til myknerdelen.

WW90J6600CW_DC68-03505G_NO.indd 27 2015/7/14 18:34:16

Før du begynner

Slik bruker du flytende vaskemiddel (kun egnede modeller)

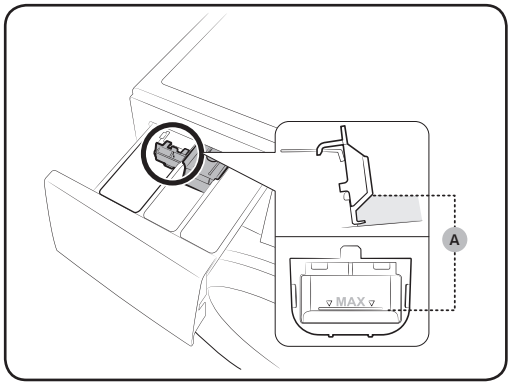

Først setter du inn den medfølgende væskedelen i II **hovedvaskdelen**. Tilføy så flytende vaskemiddel i beholderen til under den markerte **makslinjen (A)**.

⚠ **FORSIKTIG**

- Ikke fyll opp over makslinjen som er markert inni beholderen.
- Ta ut væskebeholderen hvis du skal bruke vaskepulver.

WW90J6600CW_DC68-03505G_NO.indd 28 2015/7/14 18:34:16

Drift

Kontrollpanel

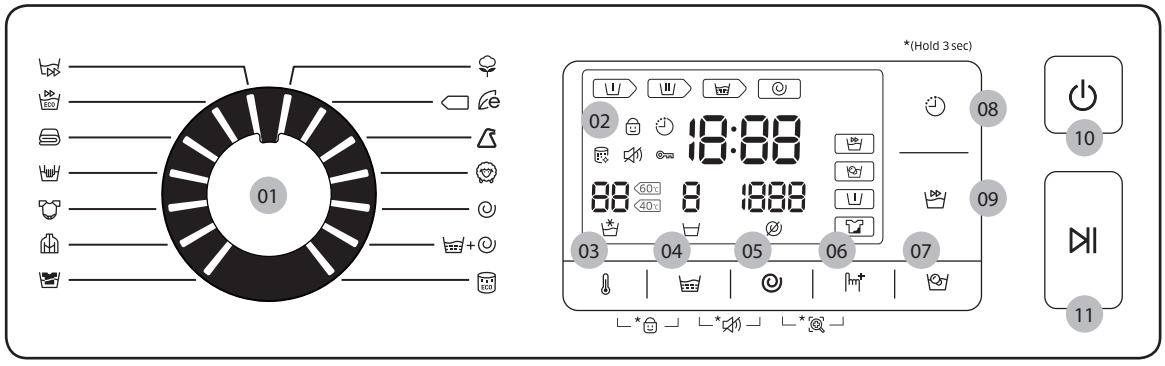

01 Programvelger	Vri på bryteren for å velge et program.
02 Display	Displayet viser informasjon for gjeldende program og estimert gjenstående tid, eller en informasjonskode når et problem oppstår.
03 Temp. ( )	Trykk for å endre vanntemperaturen for det valgte programmet.
04 Skylling ( )	Trykk for å endre hvor mengden skyllinger for nåværende program. Du kan stille inn mengden skyllinger opptil 5.
05 Sentrifugering ( )	Trykk for å endre sentrifugeringshastighet for det valgte programmet. • Skyllestopp : Den siste skyllesyklusen utsettes slik at tøyet blir liggende i vannet. For å ta ut tøyet må du kjøre en tømme- eller sentrifugeringssyklus. • Ingen sentrifugering : Trommelen sentrifugerer ikke etter siste tømmesyklus.
06 Tilvalg ( )	Trykk for å velge en innstilling fra Intensiv ( ), Forvask ( ) eller Intensiv ( ) + Forvask ( ). Trykk igjen for å oppheve valget.

WW90J6600CW_DC68-03505G_NO.indd 29 2015/7/14 18:34:17

Drift

07 Boblebløtlegging	Trykk for å aktivere/deaktivere funksjonen Boblebløtlegging. Den hjelper med å fjerne et stort antall gjenstridige flekker. • Boblebløtlegging hjelper med å fjerne et antall gjenstridige flekker. • Med Boblebløtlegging valgt, blir vasken grundig bløtlagt i vannbobler for effektiv vask. • Boblebløtlegging er tilgjengelig med og legger til opptil 20 eller 30 minutter til 3 sykluser: BOMULL, SYNTETISK, og BABYTØY.
08 Utsatt slutt	Utsatt slutt lar deg angi sluttiden for gjeldende syklus. Basert på innstillingene, vil starttiden for syklusen bli fastslått av maskinens interne logikk. Denne innstillingen er praktisk for å, for eksempel, programmere maskinen til å fullføre en vask på tidspunktet du vanligvis kommer hjem fra jobb. • Trykk for å velge en forhåndsinnstilt timeenhet.
09 Kortprogram 15'/30'	For lett tilsmussede plagg og klesvask på under 2 kg som du trenger raskt. • Spesifikt for opptil 2 kg lettere tilsmussede klesplagg. • Syklustiden vil variere avhengig av vanntilførselsforholdene og lasten og typen av vask, tilsmussingsnivå og ekstra tilvalg. • Syklustiden endres fra Av > 15 minutter > 30 minutter og tilbake til Av i denne rekkefølgen. • Anbefalt vaskemiddelmengde er mindre enn 20 g (for en klesvask på 2 kg)
10 Av/på	Trykk for å slå på/av vaskemaskinen.
11 Start/Pause	Trykk for å starte eller stoppe en handling.

WW90J6600CW_DC68-03505G_NO.indd 30 2015/7/14 18:34:18

Enkle trinn for å starte

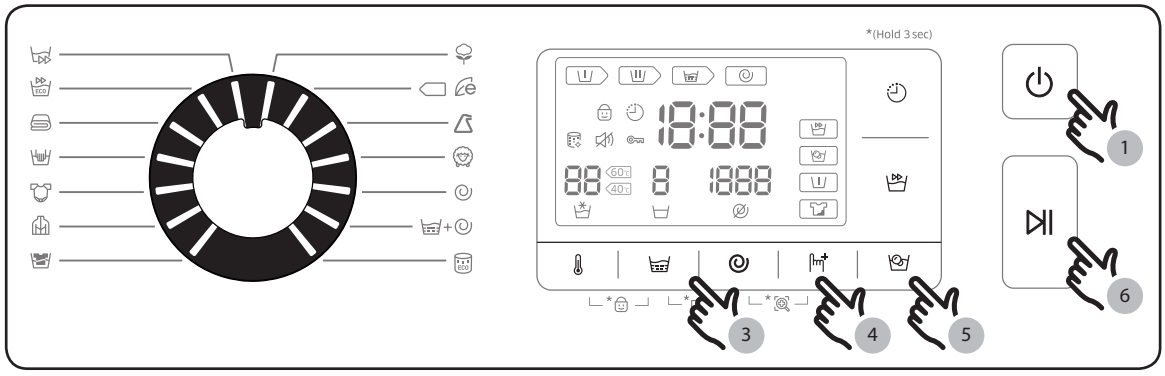

1. Trykk **Av/på** (⏻) for å slå på vaskemaskinen.
2. Vri **Programvelger** for å velge et program.
3. Endre programinnstillingene (**Temp.** ( ), **Skylling** ( ) og **Sentrifugering** ( )) etter behov.
4. For å legge til et alternativ, kan du trykke **Tilvalg** ( ). Bruk knappen igjen for å velge et foretrukket element.
5. Maskinen gir tre knapper for enkel tilgang til **Boblebløtlegging** ( ), **Kortprogram** ( ) 15'/30', og **Utsatt slutt** ( ) for å gjøre det mer praktisk. Hvis du ønsker å bruke et av disse alternativene, trykker du samsvarende knapp.
6. Trykk **Start/Pause** (⏯).

Endre programmet mens maskinene er i gang

1. Trykk på **Start/Pause** (⏯)-knappen for å stoppe maskinene.
2. Velg et annet program.
3. Trykk på **Start/Pause** (⏯)-knappen igjen for å starte det nye programmet.

WW90J6600CW_DC68-03505G_NO.indd 31 2015/7/14 18:34:19

Drift

Oversikt over programmene

Standardprogrammer

Program	Beskrivelse og maksimumsvekt (kg)	
BOMULL	• For bomullstøy, sengetøy, duker, undertøy, håndklær, trøyer eller skjorter. Vasketiden og antallet skyllesykluser justeres automatisk i forhold til størrelsen på klesvasken.	Maksimum
BOMULL	• Optimal ytelse med lavere strømforbruk for bomullstøy, sengetøy, duker, undertøy, håndklær, trøyer eller skjorter.	Maksimum
SYNTETISK	• For bluser, trøyer eller skjorter som er laget av polyester (diolen, trevira), polyamid (perlon. nylon) eller lignende.	4
ULL	• Spesialprogram for ull som kan vaskes i maskin for tøymengder på under 2,0 kg. • Ullprogrammet gjør at tøyet vugges og skylles skånsomt for å beskytte ullfibrene mot krymping/ misforming. • Det anbefales å bruke et nøytralt vaskemiddel.	2
SENTRIFUGERING	• Legger til en ekstra sentrifugeprosess for å fjerne fuktighet effektivt fra vasken.	-
SKYLLING OG SENTRIFUGERING	• Har et ekstra skylleomløp etter å ha sluppet tøymykneren i klesvasken.	-
ECO DRUM CLEAN	• Rengjør trommelen ved å fjerne dritt og bakterier fra trommelen. • Brukes etter hver 40. vask, uten vaske- eller blekemidler. • Sørg for at trommelen er tom. • Ikke bruk rengjøringsmidler for å rengjøre trommelen.	-

WW90J6600CW_DC68-03505G_NO.indd 32 2015/7/14 18:34:21

Program	Beskrivelse og maksimumsvekt (kg)	
SUPER SPEED	• Fort ferdig innen 1 time, for vanlig tøy som undertøy og skjorter. • Syklustiden vil variere avhengig av vanntilførselsforholdene og lasten og typen av vask.	5
SUPER ECO WASH	• Lavtemperaturs Eco Bubble bidrar til strømsparing.	4
SENGETEPPE	• For sengetøy, laken, sengetepper, etc. • For best mulig resultat, vask kun 1 type sengetøy og sørg for at klesvasken veier mindre enn 2,0 kg.	2
FINVASK	• For gjennomskinnelig tekstiler, brystholdere, undertøy (silke), og annet tøy som kun tåler å håndvaskes. • Bruk flytende vaskemiddel for best yteevne.	2
BABYTØY	• Vaskeprogram med høy temperatur og ekstra skyllinger for å hjelpe med å fjerne vaskemiddelrester effektivt.	4
YTTERTØY	• For yttertøy, skitøy og sportstøy som er laget av funksjonelle tekstiler som f.eks. spandex, elastiske tekstiler og mikrofiber.	2
MØRKE TEKSTILER	• Ekstra skyllinger og redusert sentrifugering sørger for at klesvasken vaskes skånsomt og skylles godt.	4

Tilvalg

Valg		Beskrivelse
	Intensivvask	• For veldig møkkete klær. Vasketiden for hver syklus vil være lenger enn normalt.
	Forvask	• Dette vil legge til en forberedende vaskesyklus før hovedprogramsyklusen.

WW90J6600CW_DC68-03505G_NO.indd 33 2015/7/14 18:34:21

Drift

Utsatt slutt

Du kan stille inn vaskemaskinen slik at den avslutter vasken din automatisk på et senere tidspunkt. Du kan velge mellom en utsettelse på 1 til 19 timer (i trinn på 1 time). Timen som vises, angir tidspunktet da vasken er ferdig.

1. Velg et program. Endre så programinnstillingene ved behov.
2. Trykk **Utsatt slutt**(⏲) gjentatte ganger til ønskelig sluttid er angitt.
3. Trykk **Start/Pause** (⏯).
   Den samsvarende indikatoren slås på med klokken i gang.
4. For å avbryte **Utsatt slutt** (⏲), starter du vaskemaskinen på nytt ved å trykke **Av/på** (⏻).

Bruk tilfelle

Du ønsker å fullføre et to-timers program, 3 timer fra nå. For dette legger du til valget **Utsatt slutt** (⏲) til nåværende program med 3-timers innstilling, og trykk på knappen **Start/Pause** (⏯) når den er på 2:00 PM. Hva skjer da? Vaskemaskinen starter programmet kl. 15:00 og slutter når klokken er 17:00.
Nedenfor kan du se tidslinjen for dette eksempelet.

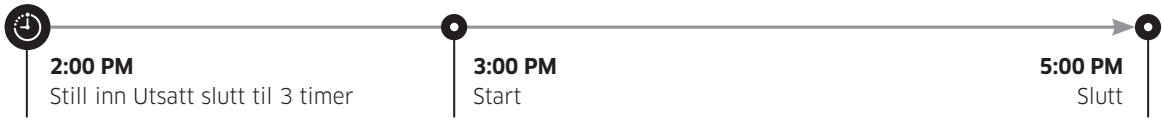

WW90J6600CW_DC68-03505G_NO.indd 34 2015/7/14 18:34:22

Vedlikehold

Innstillinger

Barnesikring

For å forhindre ulykker som involverer barn, låser Barnesikring-funksjonen alle knapper.
Barnesikring blir imidlertid ikke aktivert før du trykker **Start/Pause** (⏯).
I stopptilstanden kan du åpne døren eller endre innstillinger ved å trykke samsvarende knapper. Når du trykker **Start/Pause** (⏯) for å starte vaskemaskinen, blir imidlertid barnesikringen reaktivert.

- Barnesikring låser alle knapper unntatt **Av/på** (⏻).
- For å aktivere eller deaktivere Barnesikring, holder du nede **Temp.** (🌡) og **Skylling** (🧺) samtidig i 3 sekunder.

MERK

For å ha i mer vaskemiddel eller mer klesvask i trommelen eller for å endre syklusinnstillingene når Barnesikring er aktivert, må du deaktivere Barnesikring.

Lys på/av

Du kan slå tastelyden, lydsignalet og alarmen på eller av. Innstillingen vil forbli effektiv etter du starter maskinen på nytt.

- For å skru lyden av, holder du **Skylling** (🧺) og **Sentrifugering** (🌀) inne samtidig i 3 sekunder.
- For å slå lyden på, holder du nede igjen i 3 sekunder.

WW90J6600CW_DC68-03505G_NO.indd 35 2015/7/14 18:34:22

Vedlikehold

Eco drum clean

Utfør dette programmet regelmessig for å rengjøre trommelen og fjerne bakterier.

1. Trykk Av/på (⏻) for å slå på vaskemaskinen.
2. Vri på programvelgeren for å velge ECO DRUM CLEAN (ECO).
3. Trykk Start/Pause (⏯).

MERK

Vanntemperaturen for ECO DRUM CLEAN er satt til 70 °C og kan ikke endres.

FORSIKTIG

Ikke bruk rengjøringsmidler for å rengjøre trommelen. Kjemiske rester i trommelen vil forringe vaskeytelsen.

ECO DRUM CLEAN-påminnelse

- ECO DRUM CLEAN-påminnelsen vises på hovedskjermbildet etter hver 40. vask. Det anbefales å utføre ECO DRUM CLEAN regelmessig.
- Fra du ser denne påminnelsen den første gangen, kan du ignorere påminnelsen opptil 6 ganger. Fra den 7. vasken vil ikke påminnelsen vises. Den vises imidlertid igjen etter 40 nye vask.

WW90J6600CW_DC68-03505G_NO.indd 36 2015/7/14 18:34:22

Smart check (Smartsjekk)

For å aktivere denne funksjonen må du først laste ned appen Samsung Smart Washer fra Play Store eller Apple Store og installere den på en mobilenhet med kamerafunksjon.

Smart Check-funksjonen har blitt optimert for Galaxy- og iPhone-seriene (kun gjeldende modeller).

1. Trykk og hold Sentrifugering (◎)- og Tilvalg (⌇)-knappene inne samtidig i 3 sekunder for starte Smart Check-modus.
2. Vaskemaskinen kjører selvdiagnose og viser en informasjonskode hvis den finner en feil.
3. Kjør Samsung Smart Washer-appen på mobilenheten din og trykk på Smart Check.
4. Legg mobilenheten i nærheten av vaskemaskinens display slik at mobilenheten og vaskemaskinen vender mot hverandre. Informasjonskoden vil så automatisk gjenkjennes av appen.
5. Når informasjonskoden blir gjenkjent, gir appen detaljert informasjon om feilen og anvendelige motvirkninger.

MERK

- Funksjonsnavnet, Smart Check, kan variere avhengig av språk.
- Hvis vaskemaskinen reflekterer lys på skjermen, kan det hende at appen ikke klarer å gjenkjenne informasjonskoden.
- Hvis appen ikke klarer å gjenkjenne Smart Check-koden flere ganger på rad, kan du skrive inn informasjonskoden manuelt på appskjermen.

WW90J6600CW_DC68-03505G_NO.indd 37 2015/7/14 18:34:23

Vedlikehold

Nøddrenering

Hvis det skulle oppstå et strømbrudd, må du tømme ut vannet inni trommelen før du tar ut tøyet.

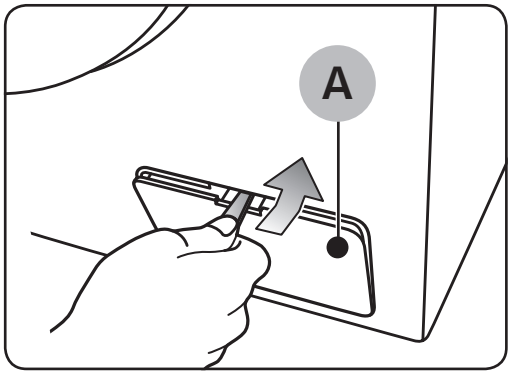

1. Slå av vaskemaskinen og koble strømledningen fra stikkontakten.
2. Åpne **filterdekselet (A)** med en mynt eller tynn metallgjenstand.

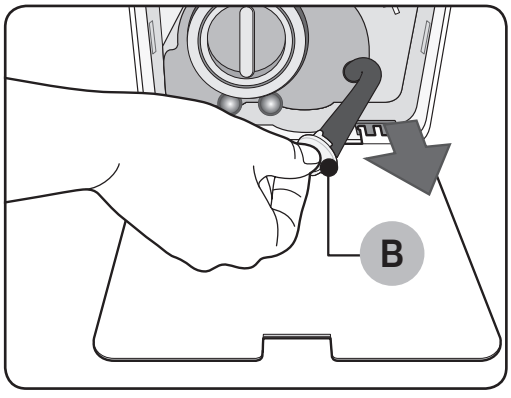

3. Plasser en tom, vid beholder rundt dekselet og strekk nøddrenneringsslangen til beholderen mens du holder **slangelkket (B)**.

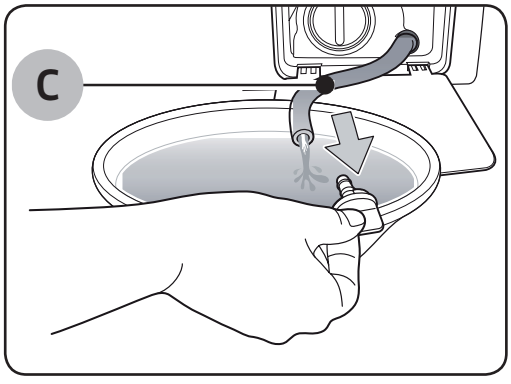

4. Åpne slangelokket og la vannet i **slangen (C)** flyte inn i beholderen.
5. Når du er ferdig, lukker du slangelokket, og setter slangen inn igjen. Lukk så filterdekselet.

MERK

Bruk en vid beholder ettersom det kan være mer vann i trommelen enn forventet.

WW90J6600CW_DC68-03505G_NO.indd 38 2015/7/14 18:34:23

Rengjøring

Overflaten til vaskemaskinen

Bruk en myk klut med et ikke-slipende husholdningsrengjøringsmiddel. Ikke spray vann på vaskemaskinen.

Vanninntaksfilter

Rengjør vanninntaksfilteret til vaskemaskinen én eller to ganger i året.

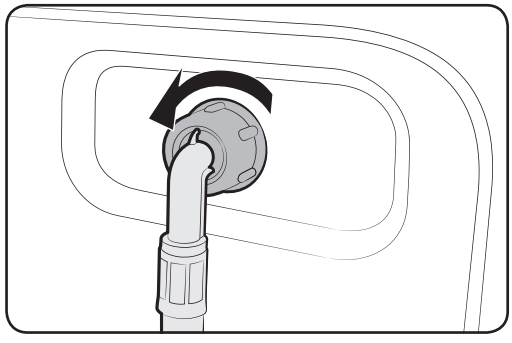

1. Slå av vaskemaskinen, og trekk ut kontakten.
2. Steng vannkranen.
3. Løsne og koble fra vanntilførselsslangen fra baksiden av vaskemaskinen. Dekk til slangen med en klut for å forhindre eventuelt vannsøl.

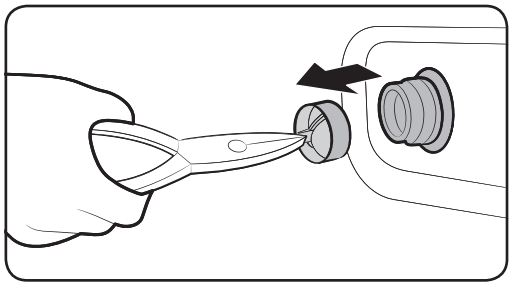

4. Bruk en spiss tang (nebbtang e.l.) for å trekke ut vanninntaksfilteret fra vanninntaket.
5. Senk vanninntaksfilteret slik at den gjengede koblingen også er helt senket.
6. La vanninntaksfilteret tørke i skyggen til det er helt tørt.
7. Sett vannintaksfilteret på plass i vanninntaket og koble vannslangen til vanninntaket igjen.
8. Åpne vanntilførselen.

MERK

Hvis vanninntaksfilteret er tilstoppet, vises feilkoden “4C” på skjermen.

WW90J6600CW_DC68-03505G_NO.indd 39 2015/7/14 18:34:23

Vedlikehold

Pumpefilter

Det anbefales å rense pumpefilteret 5 eller 6 ganger i året for å forhindre at det tilstoppes. Et tilstoppet pumpefilter kan redusere bobleeffekten.

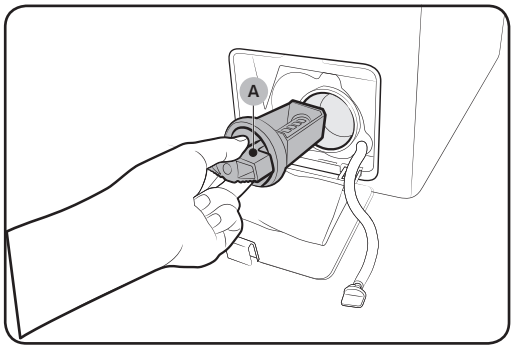

1. Slå av vaskemaskinen, og trekk ut kontakten.
2. Drener gjenværende vann fra trommelen. Se "Nøddrenering".
3. Åpne filterdekselet ved å bruke en mynt eller nøkkel.
4. Vri knotten til pumpefilteret (A) til venstre og tøm ut gjenværende vann.

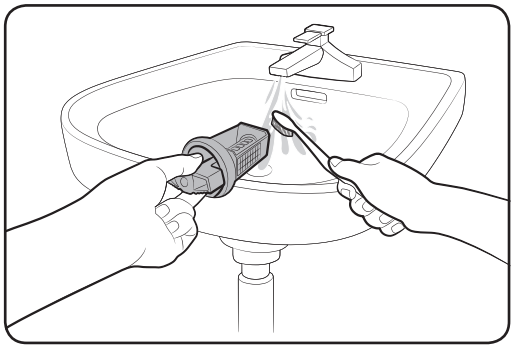

5. Rengjør pumpefilteret ved å bruke myke børster. Pass på at dreneringsspumpepropellen inni filteret ikke er tilstoppet.
6. Sett pumpefilteret inn igjen, og skru filterknotten mot høyre.

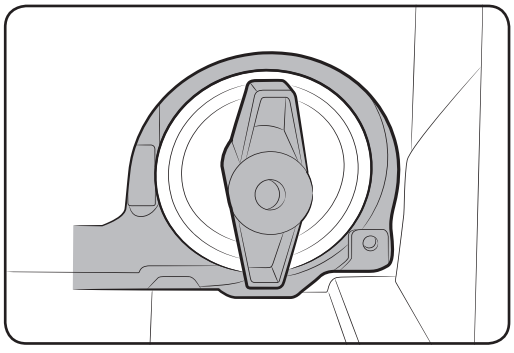

MERK

- Enkelte pumpefiltre har en sikkerhetsknott som er designet til å forhindre ulykker med barn. Trykk på sikkerhetsknotten, og vri den mot klokken for å åpne den. Fjærmekanismen i sikkerhetsknotten hjelper med å åpne filteret.
- Vri sikkerhetsknotten med klokken for å lukke den. Fjæren lager en skranglelyd. Dette er normalt.

MERK

Hvis pumpefilteret er tilstoppet, vises informasjonskoden "5C" på skjermen.

WW90J6600CW_DC68-03505G_NO.indd 40 2015/7/14 18:34:23

⚠ **FORSIKTIG**

- Pass på at filterlokket er lukket godt nok etter at filteret er rengjort. Ellers kan det forårsake en lekkasje.
- Pass på at filteret er satt riktig inn etter at det er rengjort. Ellers kan dette forårsake en driftssvikt eller en lekkasje.

Vaskemiddelskuff

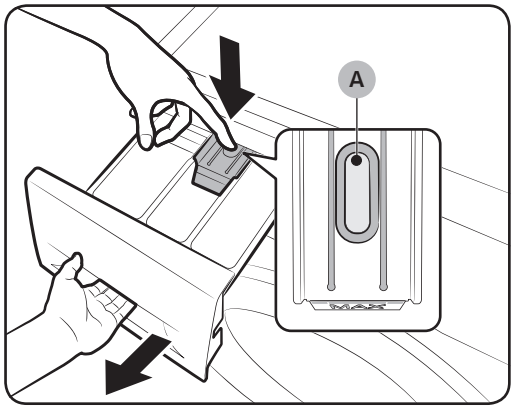

1. Mens du holder inn **utløserspaken (A)** på innsiden av skuffen, drar du skuffen ut.
2. Fjern **utløserspaken** og **beholderen for flytende vaskemiddel** fra skuffen.

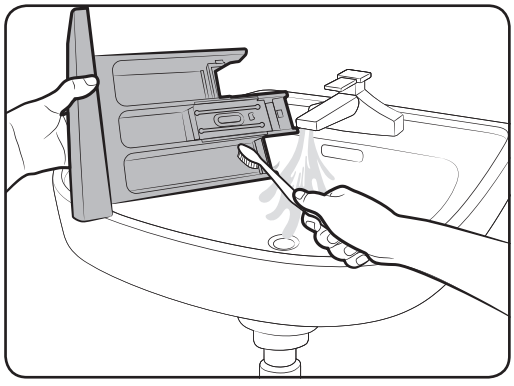

3. Rengjør skuffdelene i rennende vann med en myk børste.

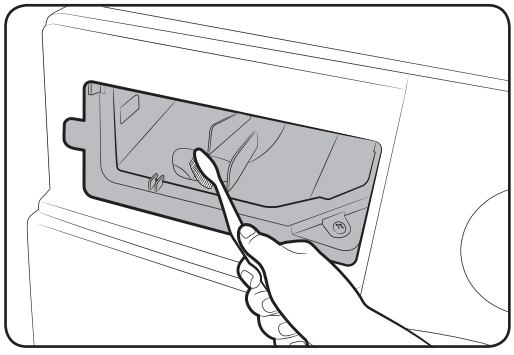

4. Rengjør skuffordypningen med en myk børste.
5. Sett inn igjen **utløserspaken** og **beholderen for flytende vaskemiddel** i skuffen.
6. Skyv skuffen inn for å lukke den.

WW90J6600CW_DC68-03505G_NO.indd 41 2015/7/14 18:34:24

Vedlikehold

MERK

For å fjerne vaskemiddelrester kjører du SKYLLING OG SENTRIFUGERING (🧺 + ◎)-programmet med tom trommel.

Oppretting etter frost

Vaskemaskinen kan fryse når temperaturen faller under 0 °C.

1. Slå av vaskemaskinen, og trekk ut kontakten.
2. Hell varmt vann over vannkranen for å løsne fylleslangen.
3. Koble fra fylleslangen og legg den i varmt vann.
4. Hell varmt vann i trommelen, og la det være der i omkring 10 minutter.
5. Koble vannforsyningsslangen til vannkranen igjen.

MERK

Hvis vaskemaskinen fortsatt ikke kjører som normalt, må du gjenta trinnene over til den fungerer som normalt.

Vedlikehold ved en lengre periode uten bruk

Unngå å la vaskemaskinen stå ubrukt i en lengre periode.
Hvis dette er tilfelle, tømmer du vaskemaskinen og kobler fra strømledningen.

1. Vri på programvelgeren for å velge SKYLLING OG SENTRIFUGERING (🧺 + ◎).
2. Tøm trommelen og trykk på Start/Pause (⏯)-knappen.
3. Når programmet er ferdig, stenger du vannkranen og kobler fra vanntilførselsslangen.
4. Slå av vaskemaskinen, og trekk ut kontakten.
5. Åpne døren, og la luften sirkulere gjennom trommelen.

WW90J6600CW_DC68-03505G_NO.indd 42 2015/7/14 18:34:24

Feilsøking

Kontrollpunkter

Hvis du støter på et problem med vaskemaskinen, bør du først sjekke tabellen under og prøve forslagene.

Problem	Handling
Starter ikke.	• Pass på at vaskemaskinens støpsel er satt i. • Sørg for at døren er ordentlig lukket. • Sørg for at vannkranene er åpne. • Sørg for å trykke eller presse **Start/Pause** (⏯) for å starte vaskemaskinen. • Sørg for at Barnesikring ikke er aktivert. • Før vaskemaskinen begynner å fylles, vil den lage en serie klikkelyder for å sjekke dørlåsen og utfører en hurtigdrenering. • Sjekk sikringen eller tilbakestill strømbryteren.
Vanntilførsel er ikke tilstrekkelig, eller vann blir ikke tilført.	• Åpne vanntilførselen helt. • Sørg for at døren er ordentlig lukket. • Kontroller at slangen til vannkilden ikke er frosset. • Kontroller at slangen til vannkilden ikke er i klem eller tilstoppet. • Sørg for at det er tilstrekkelig vanntrykk.
Etter en syklus, ligger det vaskemiddel igjen i vaskemiddelskuffen.	• Pass på at vaskemaskinen kjører med tilstrekkelig vanntrykk. • Pass på at vaskemiddelet er lagt i midten av vaskemiddelskuffen. • Sørg for at skyllelokket er ordentlig satt inn. • Hvis du bruker kornet vaskemiddel, må du sørge for at vaskemiddelvelgeren er i den øvre stillingen. • Ta ut skyllelokket og rengjør vaskemiddelskuffen.

WW90J6600CW_DC68-03505G_NO.indd 43 2015/7/14 18:34:24

Feilsøking

Problem	Handling
Overdreven vibrering eller bråker.	• Sørg for at vaskemaskinen er montert på et plant, solid gulv som ikke er glatt. Hvis gulvet ikke er plant, må du bruke utjevningsføttene for å justere høyden til vaskemaskinen. • Pass på at alle fraktboltene er fjernet. • Kontroller at vaskemaskinen ikke berører noen annen gjenstand. • Kontroller at vasketøyet er jevnt fordelt. • Motoren kan bråke under normal drift. • Kjeledresser eller klær med metallutsmykking kan forårsake støy når de vaskes. Dette er normalt. • Metallgjenstander, sånn som mynter, kan forårsake støy. Fjern disse gjenstandene fra trommelen eller filterbeholderen etter vask.
Drenerer og/eller sentrifugerer ikke.	• Sørg for at dreneringsslangen er rettet hele veien til dreneringssystemet. Ring etter service hvis du oppdager dreneringsbegrensninger. • Kontroller at avfallsfilteret ikke er tilstoppet. • Lukk døren og trykk eller press **Start/Pause** (⏯). Av sikkerhetsmessige grunner vil ikke vaskemaskinen tromle eller sentrifugere med mindre døren er lukket. • Kontroller at dreneringsslangen ikke er frosset eller tilstoppet. • Sørg for at dreneringsslangen er koblet til et dreneringssystem som ikke er tilstoppet. • Hvis vaskemaskinen ikke blir tilført nok strøm, vil vaskemaskinen midlertidig la være å drenere og sentrifugere. Så snart vaskemaskinen får nok strøm igjen, vil den operere som normalt.

WW90J6600CW_DC68-03505G_NO.indd 44 2015/7/14 18:34:24

Problem	Handling
Døren åpnes ikke.	• Trykk eller press **Start/Pause** (⏯) for å stoppe vaskemaskinen. • Det kan ta litt tid før dørens låsemekanisme frakobles. • Døren kan ikke åpnes før 3 minutter etter at vaskemaskinen har stanset eller strømmen har blitt slått av. • Sørg for at alt vann i trommelen er drenert. • Døren kan ikke åpnes hvis det fremdeles er vann i trommelen. Drener trommelen og åpne døren manuelt. • Se til at lampen for dørlåsen ikke lyser. Lampen for dørlåsen slås av etter vaskemaskinen er drenert.
For mye skum.	• Sørg for at innstillingene Auto-vaskemiddel og Auto-tøymykner er riktig konfigurert. • Sørg for at du bruker anbefalte vaskemiddeltyper når det er hensiktsmessig. • Bruk høyeffektive (HE) vaskemidler for å forhindre for mye skum. • Reduser vaskemiddelmengden for mykt vann, små laster eller lettere tilsmussede laster. • Vaskemidler som ikke er høyeffektive anbefales ikke.
Kan ikke tilføye mer vaskemiddel.	• Sørg for at gjenværende vaskemiddel eller tøymykner ikke er over grensen. • Sørg for at funksjonen Auto-tildel er aktivert, med innstillingene Vannhardhet og Konsentrasjon riktig spesifisert.

WW90J6600CW_DC68-03505G_NO.indd 45 2015/7/14 18:34:24

Feilsøking

Problem	Handling
Stopper.	• Sett strømledningen inn i et strømførende uttak. • Sjekk sikringen eller tilbakestill strømbryteren. • Lukk døren og trykk eller press **Start/Pause** (⏯) for å starte vaskemaskinen. Av sikkerhetsmessige grunner vil ikke vaskemaskinen tromle eller sentrifugere med mindre døren er lukket. • Før vaskemaskinen begynner å fylles, vil den lage en serie klikkelyder for å sjekke dørlåsen og utfører en hurtigdrenering. • Det kan oppstå en pause eller bløtleggingsperiode i syklusen. Vent litt og vaskemaskinen kan starte. • Sørg for at vanninntaksfilteret til vanntilførselsslangen ved vannkranen ikke er tilstoppet. Rengjør vanninntaksfilteret regelmessig. • Hvis vaskemaskinen ikke blir tilført nok strøm, vil vaskemaskinen midlertidig la være å drenere og sentrifugere. Så snart vaskemaskinen får nok strøm igjen, vil den operere som normalt.
Fylles med feil vanntemperatur.	• Åpne begge kraner helt. • Sørg for at valgt vanntemperatur er riktig. • Sørg for at slangene er koblet til riktig kran. Skyll ut vannledninger. • Sørg for at varmtvannsberederen er satt til minimum 49 °C varmtvann ved kranen. Sjekk også varmtvannsbeholderens kapasitet og gjenvinningshastighet. • Koble fra slangene og rengjør vanninntaksfilteret. Vanninntaksfilteret kan være tilstoppet. • Mens vaskemaskinen fylles, kan vanntemperaturen endres ettersom den automatiske temperaturkontrollen sjekker temperaturen på innkommende vann. Dette er normalt. • Mens vaskemaskinen fylles, kan du merke at kun varmt og/eller kun kaldt vann går gjennom dispenseren når kalde eller varme temperaturer velges. Dette er en normal funksjon for den automatiske temperaturkontrollen når vaskemaskinen fastslår vanntemperaturen.

WW90J6600CW_DC68-03505G_NO.indd 46 2015/7/14 18:34:25

Problem	Handling
Last er våt ved slutten av en syklus.	• Bruk høy eller ekstra høy sentrifugehastighet. • Bruk høyeffektive (HE) vaskemidler for å redusere for mye skum. • Last er for liten. Små laster (én eller to artikler) kan bli ubalansert og ikke sentrifugere helt. • Kontroller at dreneringsslangen ikke er i klem eller tilstoppet.
Lekker vann.	• Sørg for at døren er ordentlig lukket. • Sørg for at alle slangetilkoblinger er stramme. • Sørg for at enden av dreneringsslangen er riktig satt inn og sikret til dreneringssystemet. • Unngå overbelastning. • Bruk høyeffektive (HE) vaskemidler for å forhindre for mye skum.
Lukter vondt.	• Overflødig skum som samler seg i avkroker kan forårsake vond lukt. • Kjør rengjøringssykluser med jevne mellomrom for å desinfisere. • Rengjør dørtetningen (membran). • Tørk vaskemaskinens indre etter en syklus er fullført.
Ingen bobler blir sett (kun modeller med Bubbleshot).	• Overbelastning kan filtrere bobler. • Veldig skitten vask vil muligens ikke generere bobler.
Wi-Fi fungerer ikke (kun modeller med Wi-Fi).	• Sørg for at Internett-tilkoblingen til huset er riktig etablert. • Sørg for at ruteren slås på og kjører som normalt. • Sørg for at du har den nyeste versjonen av Smart Control-appen.

Hvis et problem vedvarer, bør du ta kontakt med et lokalt Samsung-servicesenter.

WW90J6600CW_DC68-03505G_NO.indd 47 2015/7/14 18:34:25

Feilsøking

Informasjonskoder

Hvis vaskemaskinen ikke fungerer, kan det hende du ser en informasjonskode på skjermen. Sjekk tabellen nedenfor, og prøv ut forslagene.

Problem	Handling
4C	Det tilføres ikke vann. • Sørg for at vannkranene er åpne. • Kontroller at vannslangene ikke er tilstoppet. • Sørg for at vannkranene ikke er frosset. • Pass på at vaskemaskinen kjører med tilstrekkelig vanntrykk. • Sørg for at kaldtvannskranen og varmtvannskranen er riktig tilkoblet. • Rengjør vanninntaksfilteret ettersom det kan være tilstoppet. **MERK** Når vaskemaskinen viser koden "4C", utfører vaskemaskinen drenering i 3 minutter. Av/på (⏻)-knappen er uvirksom i løpet av denne tiden.
4C2	• Sørg for at slangen for kaldtvannstilførsel er godt koblet til kaldtvannskranen. Hvis den er koblet til varmtvannskranen, kan vasken bli misdannet med enkelte sykluser.
5C	Vann dreneres ikke. • Kontroller at dreneringsslangen ikke er frosset eller tilstoppet. • Sørg for at dreneringsslangen er riktig plassert, avhengig av tilkoblingstypen. • Rengjør restefilteret ettersom det kan være tilstoppet. • Sørg for at dreneringsslangen er rettet hele veien til dreneringssystemet. • Kontakt et kundeservicesenter hvis informasjonkoden fremdeles er der.
DC	Betjening av vaskemaskinen med døren åpen. • Sørg for at døren er ordentlig lukket. • Kontroller at skittentøyet ikke setter seg fast i døren.
OC	Vann overflyter. • Start igjen etter sentrifuge. • Hvis informasjonskoden fortsetter å vises på displayet, bør du ta kontakt med et lokalt Samsung-servicesenter.

WW90J6600CW_DC68-03505G_NO.indd 48 2015/7/14 18:34:25

Problem	Handling
LC	Sjekk til dreneringsslangen. • Sørg for at enden av dreneringsslangen er plassert på gulvet. • Sørg for at dreneringsslangen ikke er tilstoppet. • Kontakt et kundeservicesenter hvis informasjonkoden fremdeles er der.
LC1	**MERK** Når vaskemaskinen viser koden "LC/LC1", utfører vaskemaskinen drenering i 3 minutter. Av/på (⏻)-knappen er uvirksom i løpet av denne tiden.
UB	Sentrifuge fungerer ikke. • Sørg for at vasken er jevnt fordelt. • Kontroller at vaskemaskinen står på et flatt, stabilt underlag. • Omfordel vekten. En badekåpe eller et par dongeribukser, kan resultatet av sentrifugeringen til slutt bli utilfredsstillende, og displayet viser en "UB"-sjekkmelding.
3C	Sjekk motoren for operasjon. • Prøv å starte syklusen på nytt. • Kontakt et kundeservicesenter hvis informasjonkoden fremdeles er der.
UC	Elektronikkontrollen må sjekkes (overspenningsfeil). • Sjekk PCB og kabelsele. • Sjekk om strøm tilføres som den skal • Kontakt et kundeservicesenter hvis informasjonkoden fremdeles er der.
	Lav spenning oppdaget • Sjekk at strømledningen er tilkoblet. • Kontakt et kundeservicesenter hvis informasjonkoden fremdeles er der.
HC	Varmesjekk for høy temperatur • Kontakt et kundeservicesenter hvis informasjonkoden fremdeles er der.

WW90J6600CW_DC68-03505G_NO.indd 49 2015/7/14 18:34:25

Feilsøking

Problem	Handling
1C	Vannivåsensoren fungerer ikke som den skal. • Prøv å slå av og starte syklusen på nytt. • Sjekk kabelsele for vannivåsensor. • Kontakt et kundeservicesenter hvis informasjonkoden fremdeles er der. **MERK** Når vaskemaskinen viser koden "1C", utfører vaskemaskinen drenering i 3 minutter. Av/på (⏻)-knappen er uvirksom i løpet av denne tiden.
AC	Sjekk kommunikasjon mellom hoved- og under-PBA-er. • Prøv å slå av og starte syklusen på nytt. • Kontakt et kundeservicesenter hvis informasjonkoden fremdeles er der.
8C (kun MEMS-modeller)	Problem med MEMS-sensor. • Prøv å slå av og starte syklusen på nytt. • Kontakt et kundeservicesenter hvis informasjonkoden fremdeles er der.

Hvis en hvilken som helst informasjonskode fortsetter å vises på skjermen, bør du ta kontakt med et lokalt Samsung-servicesenter.

WW90J6600CW_DC68-03505G_NO.indd 50 2015/7/14 18:34:25

Spesifikasjoner

Tekstilpleietabell

Følgende symboler gir veiledning om tekstilpleie. Etikettene inkluderer fire symboler i denne rekkefølgen: vasking, bleking, tørking og stryking, og rensing når det er nødvendig. Bruken av symbolene sikrer samsvar blant tøyprodusenter både i inn- og utland.
Følg veiledningen på etiketten for å maksimere levetiden til klesplagget og redusere tøyvaskproblemer.

	Slitesterke stoffer		Må ikke strykes
	Ømfintlige stoffer	A	Kan renses kjemisk med alle typer løsemidler
95 95	Plagget kan vaskes på 95 ˚C		Rens
60 60	Plagget kan vaskes på 60 ˚C	P	Kan kun renses kjemisk med perklorid, renset bensin, ren alkohol eller R113
40 40	Plagget kan vaskes på 40 ˚C	F	Kan kun renses kjemisk med flybensin, ren alkohol eller R113
30 30	Plagget kan vaskes på 30 ˚C		Må ikke renses kjemisk
	Kun håndvask		Tørkes flatt
	Kun rensing		Kan henges til tørk
Cl	Kan miste fargen i kaldt vann		Tørkes på kleshenger
	Må ikke blekes		Tørkes i tørketrommel, normal varme
	Kan strykes ved 200 ˚C maks		Tørkes i tørketrommel, redusert varme
	Kan strykes ved 150 ˚C maks		Må ikke trommeltørkes
	Kan strykes ved 100 ˚C maks		

WW90J6600CW_DC68-03505G_NO.indd 51 2015/7/14 18:34:27

Spesifikasjoner

Miljøvern

- Denne maskinen er produsert av resirkulerbare materialer. Hvis du skal kaste maskinen, må du følge de lokale forskriftene for avfallshåndtering. Skjær av strømledningen slik at maskinen ikke kan kobles til en strømkilde. Fjern døren slik at dyr og små barn ikke kan bli innestengt i maskinen.
- Ikke bruk mer vaskemidler enn det som anbefales i vaskemiddelprodusentens instruksjoner.
- Bruk flekkfjerningsmidler og blekemidler før vaskesyklusen kun når det er absolutt nødvendig.
- Spar vann og elektrisitet ved at du bare vasker med full maskin (hvor mye avhenger av hvilket program du bruker).

WW90J6600CW_DC68-03505G_NO.indd 52 2015/7/14 18:34:27

Spesifikasjonsark

“ * ” Stjerne(r) betyr at variantmodeller kan være forskjellige (0-9) eller (A-Z).

Type			Frontmatet vaskemaskin	
Modellnavn			WW90J6****	WW80J6****
Dimensjoner			B600 x D600 x H850 (mm)	
Vanntrykk			50 kPa ~ 800 kPa	
Nettovekt			72 kg	
Vaske- og sentrifugekapasitet			9,0 kg	8,0 kg
Strømforbruk	Vask	220 V	80 W	
		240 V	80 W	
	Vask og oppvarming	220 V	2000 W	
		240 V	2400 W	
	Sentrifugere	220 ~ 240 V	680 W	
	Pumping		30 W	
Sentrifugeom-dreininger			1600 o/min.	

MERK

Utformingen og spesifikasjonene kan endres uten varsel i forbindelse med forbedring av kvaliteten.

WW90J6600CW_DC68-03505G_NO.indd 53 2015/7/14 18:34:27

Spesifikasjoner

I samsvar med EU-forskrift nr. 1061/2010

" * " Stjerne(r) betyr at variantmodeller kan være forskjellige (0-9) eller (A-Z).

Samsung			
Modellnavn		WW90J6*****	WW80J6*****
Kapasitet	kg	9,0	8,0
Energieffektivitet			
A + + + (høyeste effektivitet) til D (minst effektiv)		A+++	A+++
Energiforbruk			
Årlig energiforbruk (AE_C) [1]	kWt/år	151	151
Energiforbruk (E_t.60) Bomull 60 °C ved full vaskemaskin	kWt	0,79	0,80
Energiforbruk (E_t.60.1/2) Bomull 60 °C ved delvis full vaskemaskin	kWt	0,65	0,64
Energiforbruk (E_t.40.1/2) Bomull 40 °C ved delvis full vaskemaskin	kWt	0,51	0,51
Vektet strøm av-modus (P_o)	W	0,45	0,45
Vektet strøm i venstre-på-modus (P_l)	W	5	5
Årlig vannforbruk (AW_c) [2]	l/år	9400	9400
Sentrifugeringseffektivitetsklasse [3]			
A (mest effektiv) til G (minst effektiv)		A	A
Maksimal sentrifugeringshastighet	o/min.	1600	1600
Gjenværende fuktighet	%	44	44
Programmer som informasjonen på merkelappen og arket relaterer til		BOMULL 60 °C og 40 °C [4]	
Programvarighet for standardprogrammet			
BOMULL 60 ºC ved full vaskemaskin	min	271	271
BOMULL 60 ºC for delvis full vaskemaskin	min	251	251
BOMULL 40 ºC med delvis full vaskemaskin	min	231	231
Vektet varighet i venstre-på-modus	min	2	2
Luftbårne støyutslipp			
Vask	dB (A) re 1 pW	52	52
Sentrifugere	dB (A) re 1 pW	76	76

MERK

1. Årlig energiforbruk er basert på 220 standard vaskesykluser for programmet BOMULL ved 60 °C og 40 °C ved full og delvis full vaskemaskin, samt forbruket av av- og venstre-på-modi.Faktisk energiforbruk vil avhenge av hvordan apparatet brukes.
2. Årlig vannforbruk er basert på 220 standard vaskesykluser for programmet BOMULL ved 60 °C og 40 °C ved full og delvis full vaskemaskin. Faktisk vannforbruk vil avhenge av hvordan apparatet brukes.
3. Sentrifugeringsekstraksjon er svært viktig når du bruker en tørketrommel til å tørke klærne.
   Det krever mye mer energi å tørke klær enn å vaske klær.
   Vasking med høy sentrifugering sparer mer energi når klærne tørkes i tørketrommel.

WW90J6600CW_DC68-03505G_NO.indd 54 2015/7/14 18:34:28

4. Programmet BOMULL 60 °C og BOMULL 40 °C er egnet for å vaske normalt skitne bomullsplagg, og de er mest effektive (med tanke på vann- og energiforbruk) for denne typen klesvask.
   Kjør Kalibreringsmodus etter installasjonen (se "Kjør kalibrering (anbefales)" på side 23).
   I disse programmene kan den faktiske vanntemperaturen være ulik den nominelle temperaturen.
5. Avstanden mellom veggen og enheten er ikke inkludert i dybdedimensjonene.

WW90J6600CW_DC68-03505G_NO.indd 55 2015/7/14 18:34:28

Spesifikasjoner

Informasjon om hovedvaskeprogrammer

Modell	Program	Temperatur (°C)	Kapasitet (kg)	Programvarighet (min)	Mengde gjenværende fuktighet (%)	Vannforbruk (L/syklus)	Energiforbruk (kWt/syklus)
WW90J6*****	BOMULL	20	4,5	128	46	55	0,34
	BOMULL	40	4,5	231	44	38	0,51
	BOMULL	60	4,5	251	44	38	0,65
	BOMULL	60	9,0	271	44	48	0,79
	SYNTETISK	40	4,0	144	30	42	0,53
WW80J6*****	BOMULL	20	4,0	128	46	55	0,34
	BOMULL	40	4,0	231	44	38	0,51
	BOMULL	60	4,0	251	44	38	0,64
	BOMULL	60	8,0	271	44	48	0,80
	SYNTETISK	40	4,0	144	30	42	0,53

Verdiene i tabellen er målt under forhold som er spesifisert i standarden IEC60456/EN60456. Faktiske verdier vil avhenge av hvordan apparatet brukes.

WW90J6600CW_DC68-03505G_NO.indd 56 2015/7/14 18:34:28

Notater

Notater

Notater

SPØRSMÅL OG KOMMENTARER?

LAND	RING	ELLER BESØK NETTSIDEN VÅR PÅ
DENMARK	70 70 19 70	www.samsung.com/dk/support
FINLAND	030-6227 515	www.samsung.com/fi/support
NORWAY	815 56480	www.samsung.com/no/support
SWEDEN	0771 726 7864 (SAMSUNG)	www.samsung.com/se/support

DC68-03505G-00

Tvättmaskin

Användarhandbok

WW90J6***** / WW80J6*****

SSEC SEC

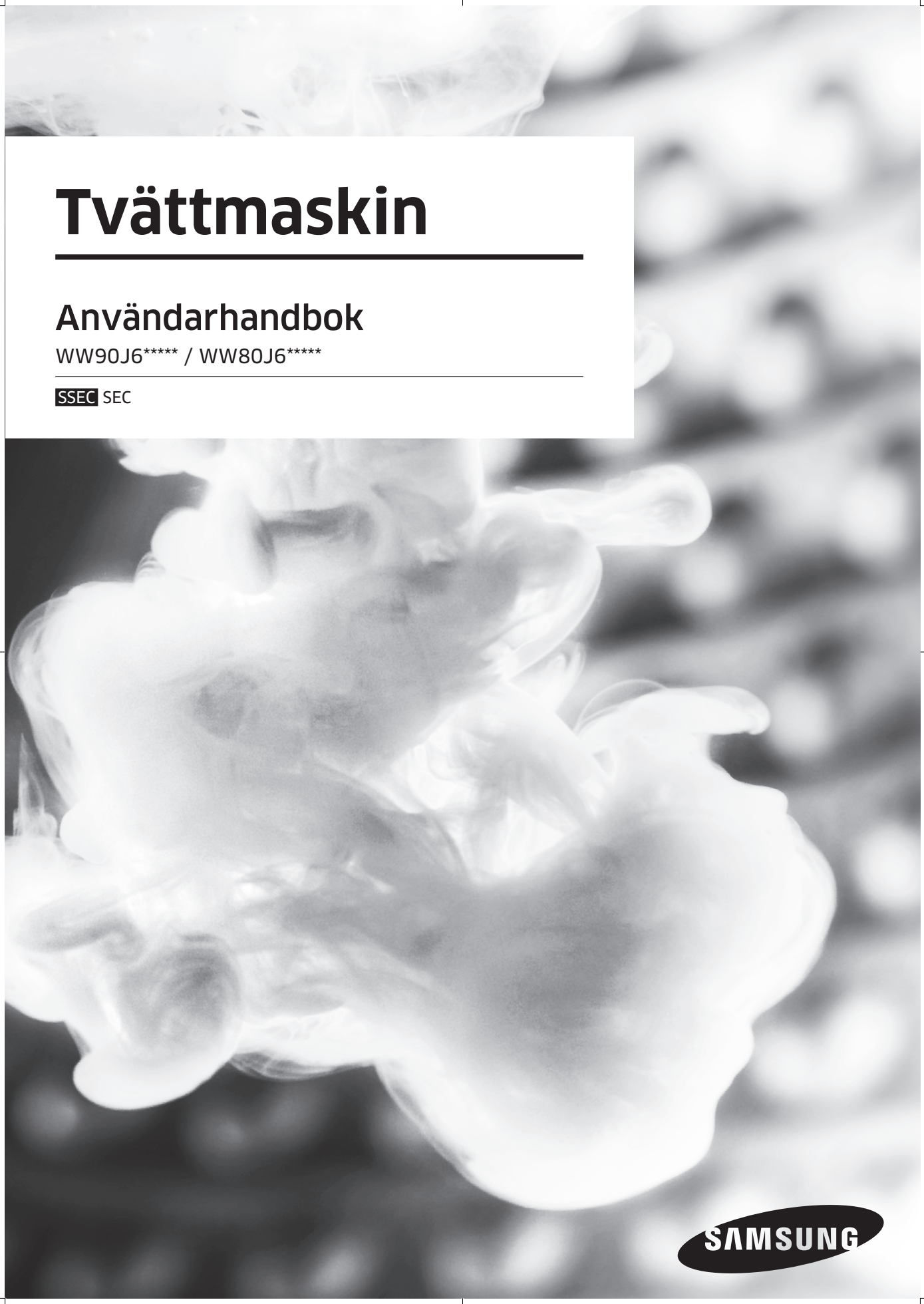

SAMSUNG

WW90J6600CW_DC68-03505G_SV.indd 1 2015/7/14 18:41:20

Innehåll

Information om säkerhet **3**

Vad du behöver veta om säkerhetsinstruktioner 3
Viktiga säkerhetssymboler 3
Viktiga säkerhetsföreskrifter 4
Instruktioner för WEEE 12

Installation **13**

Vad ingår 13
Installationskrav 15
Installationen steg för steg 17

Innan du startar **23**

Initiala inställningar 23
Riktlinjer för tvättprogram 24
Riktlinjer för tvättmedelsfack 26

Köra maskinen **29**

Manöverpanel 29
Enkla steg för att starta 31
Översikt av tvättprogram 32

Underhåll **35**

Inställningar 35
Eco drum clean 36
Smart check 37
Nödtömning 38
Rengöring 39
Återställning från frysande 42
Ta i beaktning den tid som tvättmaskinen inte används 42

Felsökning **43**

Kontrollpunkter 43
Informationskoder 48

Specifikationer **51**

Materialtabell 51
Skydda miljön 52
Specifikationsblad 53
Information om program för huvudtvätt 56

WW90J6600CW_DC68-03505G_SV.indd 2 2015/7/14 18:41:20

Information om säkerhet

Grattis till din nya tvättmaskin från Samsung. Denna manual innehåller viktig information för installation, drift och underhåll av din maskin. Vänligen ta tid till att läsa denna manual för att dra nytta av din tvättmaskins många fördelar och egenskaper.

Vad du behöver veta om säkerhetsinstruktioner

Läs igenom den här användarhandboken noggrant för att säkerställa att du vet hur säkert och effektivt du använder vissa omfattande funktioner i din nya enhet. Förvara användarhandboken på en säker plats nära enheten för framtida referens. Använd denna hushållsapparat endast för avsett ändamål som beskrivs i denna manual.
Varningar och viktiga säkerhetsinstruktioner i denna manual omfattar inte alla möjliga betingelser och situationer som kan uppstå. Det är ditt ansvar att använda sunt förnuft, försiktighet och omsorg vid installation, underhåll och drift av din tvättmaskin.
Eftersom följande användaranvisningar täcker olika modeller, kan egenskaperna för din tvättmaskin skilja sig lite från de som beskrivs i den här bruksanvisningen och alla varningstecken kanske inte är tillämpliga. Om du har några frågor eller kommentarer, kan du kontakta närmaste servicecenter eller söka hjälp och information online på adressen www.samsung.com.

Viktiga säkerhetssymboler

Vad ikoner och tecken i denna bruksanvisning betyder:

⚠ VARNING

Faror eller osäkra rutiner som kan leda till svåra personskador, dödsfall och/eller materiella skador.

⚠ VAR FÖRSIKTIG

Faror eller osäkra rutiner som kan leda till personskador och/eller materiella skador.

OBS

Anger att risk för personskador eller materiella skador föreligger.

WW90J6600CW_DC68-03505G_SV.indd 3 2015/7/14 18:41:20

Information om säkerhet

Dessa varningstecken finns här för att förhindra att du och andra skadas.
Vänligen följ dem uttryckligen.
Efter att du har läst den här användarhandboken ska du förvara den på ett säkert ställe för framtida referens.

Läs alla instruktioner innan du använder hushållsapparaten.

Liksom för annan utrustning som går på el och innehåller rörliga delar finns potentiella risker. För att säkert kunna använda den här utrustningen ska du bekanta dig med dess funktioner och testa den före användning.

Viktiga säkerhetsföreskrifter

⚠ **VARNING**

Följ säkerhetsföreskrifterna när du vill minska risken för eldsvåda, elektrisk stöt eller personskador när du använder maskinen, inklusive följande:

1. Den här apparaten ska inte användas av personer (inklusive barn) med nedsatt fysisk, psykisk eller mental förmåga, eller som saknar erfarenhet och kunskap, förutom om de övervakas och instrueras i hur apparaten används av en person som ansvarar för deras säkerhet.
2. För användning i Europa: Den här maskinen kan användas av barn från 8 år och personer med nedsatt fysisk, känslomässig eller mental förmåga eller avsaknad av erfarenhet och kunskap om de har fått tillräcklig övervakning eller instruktioner gällande användning av enheten på ett säkert sätt och om de förstår vilka faror som medförs. Barn får inte leka med enheten. Rengöring och underhåll ska inte utföras av barn utan övervakning.
3. Barn skall övervakas för att försäkra om att de inte leker med hushållsapparaten.

WW90J6600CW_DC68-03505G_SV.indd 4 2015/7/14 18:41:20

4. Om strömsladden är skadad måste den bytas ut av tillverkaren, servicerepresentant eller motsvarande behörig person för att undvika fara.
5. De nya slanguppsättningen som levererades med tvättmaskinen ska användas och att den gamla uppsättningen av slangar inte får återanvändas.
6. För apparater som har en ventilationsöppning vid basen, säkerställ att en matta inte stör öppningarna.
7. För användning i Europa: Barn under 3 år ska inte använda apparaten om de inte övervakas.

⚠ **VAR FÖRSIKTIG**

8. För att undvika fara på grund av oavsiktlig återställning av termisk säkring, får denna maskin inte tillföras via en extern kopplingsanordning, t.ex. en timer, eller anslutas till en krets som regelbundet slås på och av med nätet.

Kritiska installations-varningar

⚠ **VARNING**

Installationen av denna hushållsapparat skall utföras av en kvalificerad tekniker eller serviceföretag.

- Underlåtenhet att göra detta kan resultera i elstötar, brand, explosion, problem med produkten, eller skada.

Enheten är tung, var försiktig när du lyfter i den.

Koppla in strömsladden i ett el-uttag på 220 - 240 V/50 Hz eller högre och använd enbart kontakten för den här maskinen. Använd aldrig förlängningssladd.

- Att dela ett vägguttag med andra apparater med hjälp av ett grenuttag eller förlängning av nätsladden kan orsaka en elektrisk stöt eller brand.
- Se till att spänning, frekvens och ström är desamma som i produktspecifikationerna. Underlåtenhet att göra detta kan orsaka en elektrisk stöt eller brand. Sätt i kontakten ordentligt i vägguttaget.

WW90J6600CW_DC68-03505G_SV.indd 5 2015/7/14 18:41:20

Information om säkerhet

Avlägsna alla främmande ämnen, såsom damm eller vatten från polerna till stickkontakten och dess kontaktpunkter med en torr trasa regelbundet.

- Dra ut stickkontakten och rengör den med en torr trasa.
- Underlåtenhet att göra detta kan orsaka en elektrisk stöt eller brand.
- Koppla in strömkontakten i vägguttaget så att sladden dras mot golvet.
  Om du sätter i stickkontakten i uttaget i motsatt riktning, kan de elektriska ledningarna i kabeln skadas och detta kan resultera i elektriska stötar eller brand.

Håll allt förpackningsmaterial utom räckhåll för barn, eftersom det kan vara farligt.

- Om ett barn sätter en påse över huvudet kan det resultera i kvävning.
  Om enheten eller strömkontakten skadas ska du kontakta närmaste servicecenter.

Denna hushållsapparat måste vara korrekt jordad.

Jorda inte hushållsapparaten till ett gasrör, plast vattenledning eller telefonlinje.

- Detta kan resultera i elstötar, brand, explosion, eller problem med produkten.
- Koppla aldrig in strömsladden till ett uttag som inte är korrekt jordat och se till att det uppfyller lokala och nationella regler.

Installera inte enheten nära ett värmeaggregat eller antändbara material.

Installera inte den här enheten på en fuktig, oljig eller dammig plats, eller på en plats där du utsätts för direkt solljus eller vatten (regndroppar).

Installera inte den här enheten på en plats med låg temperatur.

- Frost kan göra att rören spricker.

Installera inte denna hushållsapparat på en plats där gas kan läcka ut.

- Det kan resultera i elchock eller brand.

Använd inte en elektrisk transformator.

- Det kan resultera i elchock eller brand.

Använd inte en skadad stickkontakt, skadad nätkabel eller löst vägguttag.

- Det kan resultera i elchock eller brand.

Dra inte eller överdrivet böj nätsladden.

Vrid inte eller gör en knut i nätsladden.

Haka inte på nätsladden över ett metallföremål, placera ett tungt föremål på nätsladden, för in strömsladden mellan föremål, eller tryck in nätsladden i utrymmet bakom hushållsapparaten.

- Det kan resultera i elchock eller brand.

Dra inte i sladden, när den kopplas från kontakten.

- Dra ut nätsladden genom att hålla i stickkontakten.
- Underlåtenhet att göra detta kan orsaka en elektrisk stöt eller brand.

WW90J6600CW_DC68-03505G_SV.indd 6 2015/7/14 18:41:20

Den här maskinen ska placeras så att det är lätt att komma åt elkontakten, vattentillförseln och utloppsrören.

Installationsföreskrifter

⚠ VAR FÖRSIKTIG

Den här enheten ska placeras på ett sådant sätt att den är åtkomlig för strömkontakten.
- Underlåtenhet att göra detta kan resultera i elektriska stötar eller brand på grund av elektriskt läckage.

Installera och nivåinrikta enheten så att den kan bära sin egen vikt.
- Om du underlåter att göra detta kan det resultera i onormala vibrationer, ryck eller problem med produkten.

Kritiska användnings-varningar

⚠ VARNING

Om enheten svämmar över ska du kapa vattentillförseln och strömmen direkt och kontakta ditt närmaste servicecenter.
- Rör inte strömkontakten med våta händer.
- Om du underlåter att göra det kan det orsaka elektrisk stöt.

Om hushållsapparaten genererar ett konstigt ljud, luktar bränt eller rök, dra ur stickkontakten omedelbart och kontakta din närmaste serviceverkstad.
- Underlåtenhet att göra detta kan orsaka en elektrisk stöt eller brand.

I händelse av en gasläcka (som propan gas, gasol, etc.), ventilera omedelbart utan att vidröra stickkontakten. Rör inte hushållsapparaten eller nätkabeln.
- Använd inte en ventilationsfläkt.
- En gnista kan orsaka en explosion eller brand.

Låt inte barn leka i eller med tvättmaskinen. Demontera alltid lucklåset (spaken) när du ska göra dig av med tvättmaskinen.
- Om barn fastnar i produkten finns det risk för kvävning.

Se till att avlägsna förpackningsmaterial (skumgummi, plast) som sitter på tvättmaskinens undersida före användning.

Tvätta inte plagg som har kontaminerats med bensin, kerosen, benzen, tinner, alkohol eller andra antändbara eller explosiva ämnen.

WW90J6600CW_DC68-03505G_SV.indd 7 2015/7/14 18:41:20

Information om säkerhet

- Detta kan resultera i elstötar, brand eller en explosion.

Öppna inte luckan till tvättmaskinen med våld under användning (tvätt i hög temperatur/ tömning/centrifugering).
- Vatten som rinner ut ur tvättmaskinen kan resultera i brännskador eller göra så att golvet blir halt. Detta kan resultera i skador.
- Att öppna luckan med våld kan leda till skada på produkten eller personskada.

Stick inte in handen i tvättmaskinen under tiden den används.
- Detta kan resultera i skador.

Rör inte strömkontakten med våta händer.
- Detta kan leda till elektrisk chock.

Stäng inte av apparaten genom att dra ur kontakten när ett tvättprogram pågår.
- Genom att ansluta stickkontakten i vägguttaget igen kan orsaka en gnista och orsaka en elektrisk stöt eller brand.

Låt inte barn och personer med funktionsnedsättningar använda maskinen utan lämplig övervakning. Låt inte barn klättra in i eller på maskinen.
- Detta kan leda till elektrisk kortslutning eller personskada.

Stick inte in handen eller ett metallföremål under tvättmaskinen när den används.
- Detta kan resultera i skador.

Koppla inte ur enheten genom att dra ut strömsladden. Greppa alltid tag i kontakten med en fast hand och dra den rakt ut ur uttaget.
- Skada på sladden kan orsaka kortslutning, brand och/eller kortslutning.

Försök inte att reparera, ta isär eller modifiera apparaten på egen hand.
- Använd ingen säkring (såsom koppar, ståltråd etc) förutom standardsäkringen.
- När enheten behöver repareras eller ominstalleras ska du kontakta närmaste servicecenter.
- Underlåtenhet att göra detta kan resultera i elstötar, brand, problem med produkten eller skada.

Om vattentillförselslangen lossas från kranen och det flödar över vatten ska du koppla ur strömkontakten.
- Underlåtenhet att göra detta kan orsaka en elektrisk stöt eller brand.

Dra ur stickkontakten när hushållsapparaten inte används under en längre tid eller vid åska/åskväder.
- Underlåtenhet att göra detta kan orsaka en elektrisk stöt eller brand.

Om främmande ämnen tränger in i enheten ska du koppla ur strömkontakten och kontakta närmaste kundcenter för Samsung.
- Det kan resultera i elchock eller brand.

WW90J6600CW_DC68-03505G_SV.indd 8 2015/7/14 18:41:20

Låt inte barn (eller djur) leka på eller i tvättmaskinen. Luckan öppnas inte lätt från insidan, och barn kan skadas allvarligt om fångad inuti.

Användningsföreskrifter

⚠ VAR FÖRSIKTIG

Om tvättmaskinen utsätts för främmande ämnen, såsom tvättmedel, smuts, matrester etc. ska du koppla ur strömkontakten och rengöra tvättmaskinen med en mjuk, fuktig trasa.

- Om du inte gör det kan det orsaka missfärgning, deformering, skada och rost.

Glaset till luckan kan brytas av en stor stöt. Var försiktig när du använder tvättmaskinen.

- Om glaset går sönder kan det orsaka personskada.

Efter ett vattentillföringsfel eller vid återanslutning av vattenslangen, öppnar du vattenkranen långsamt.

Öppna vattenkranen långsamt om den inte använts under längre tid.

- Lufttrycket i vattentillförselslangen eller vattenröret kan resultera i skada på en del eller i vattenläckage.

Om det inträffar ett fel vid tömningen under användning, ska du kontrollera om det finns ett tömningsproblem.

- Om tvättmaskinen används när den har svämmat över pga ett tömningsproblem kan det resultera i kortslutning eller brand.

Sätt in tvätten i tvättmaskinen helt och hållet, så att tvätten inte fastnar i luckan.

- Om tvätten fastnar i luckan, kan det resultera i skador på tvätten eller tvättmaskinen, eller resultera i vattenläckage.

Vrid av vattenkranen när tvättmaskinen inte används.

Se till att skruven på kontakten till vattenslangen är ordentligt åtdragen.

- Underlåtenhet att göra detta kan leda till materiella skador eller personskador.

Var försiktig så att inte gummipackningar och främre luckglaset blir nedsmutsat av främmande ämnen (exempelvis spill, trådar, hår etc.).

- Om ett främmande ämne fastnar i luckan eller luckan inte stängs helt kan det orsaka vattenläckage.

Öppna kranen och kontrollera om vattentillförselslangen är ordentligt åtdragen och att det inte finns några vattenläckage innan du använder produkten.

- Om skruvarna på vattentillförselslangen sitter löst kan det orsaka vattenläckage.

Produkten du har köpt är endast till för användning i hemmet.

WW90J6600CW_DC68-03505G_SV.indd 9 2015/7/14 18:41:20

Information om säkerhet

Om den här produkten används i företagssyfte uppfyller det kriterierna för vårdslös produktanvändning. I det här fallet täcks inte produkten av standardgaranting som erbjuds av Samsung och inget ansvar kan tas av Samsung för felfunktion eller skador till följd av felaktig användning.

Stå inte på enhetens ovansida och placera inga föremål (exempelvis tvätt, tända ljus, tända cigaretter, kemikalier, metallföremål etc) på enheten.

- Detta kan resultera i elchock, brand, problem med produkten, eller skada.

Spraya inte flyktigt material som insektsmedel på hushållsapparatens yta.

- Förutom att det är skadligt för människor, kan det också resultera i elstötar, brand eller problem med produkten.

Placera inga föremål nära tvättmaskinen som genererar elektromagnetiska fält.

- Detta kan leda till skada på grund av ett tekniskt fel.

Vatten som töms ut under hög temperatur eller torkning är hett. Rör inte vid vattnet.

- Det kan resultera i brännskador eller skada.

Varken tvätta, tumla eller torka vattentäta säten, mattor eller kläder (*) om inte din apparat har ett särskilt program för att tvätta dessa artiklar.

(*): Yllekläder, regnskydd, fiskevästar, skidbyxor, sovsäckar, blöjomslag och cykelklädsel, bilklädsel etc.

- Tvätta inte tjocka, hårda mattor även om tvättmarkeringen visas på etiketten. Detta kan resultera i personskada eller skada på tvättmaskinen, väggar, golv och kläder på grund av onormala vibrationer.
- Tvätta inte mattor eller dörrmattor med gummibaksida. Gummit kan lossna och fastna i trumman och detta kan resultera i felfunktion, exempelvis vid tömning.

Använd inte tvättmaskinen när tvättmedelsfacket är utdraget.

- Detta kan resultera i elektriska stötar eller skada på grund av vattenläckage.

Rör inte vid insidan av trumman under tiden eller precis efter torkningen, eftersom den är het.

- Detta kan resultera i brännskador.

Stoppa inte in händerna i tvättmedelsfacket.

- Det här kan orsaka skada, eftersom du kan fastna med handen i inmatningsenheten för tvättmedel.
- Det flytande tvättmedlet (endast tillämpliga modeller) används inte istället för pulvertvättmedel. Ta bort hållaren när du använder pulvertvättmedel.

Placera inga andra föremål (exempelvis skor, matavfall, djur) utöver tvätt i tvättmaskinen.

- Detta kan resultera i att maskinen skadas eller skador och dödsfall av sällskapsdjur på grund av onormala vibrationer.

WW90J6600CW_DC68-03505G_SV.indd 10 2015/7/14 18:41:20

Tryck inte på knapparna med hjälp av vassa föremål, såsom nålar, knivar, fingernaglar, etc.
- Detta kan resultera i elektriska stötar eller personskador.

Tvätta inte tvätt som förorenats av olja, krämer eller lösningar som köps i hudvårdsbutiker eller massagekliniker.
- Det kan göra att gummipackningen blir deformerad och resultera i vattenläckage.

Lämna inte metallföremål, såsom säkerhetsnålar eller hårnålar, eller blekmedel i trumman under för lång tid.
- Detta kan göra att trumman rostar.
- Om rost skulle börja uppstå på trummans yta skall du stryka på ett (neutralt) rengöringsmedel på ytan och använda en svamp eller en mjuk trasa för att rengöra det. Använd aldrig en metallborste. Använd aldrig en metallborste.

Använd inte torra rengöringsmedel direkt och tvätta, skölj eller tumla inte tvätt som förorenats av torra rengöringsmedel.
- Det kan resultera i spontan antändning på grund av värmeoxideringen av oljan.

Använd inte hett vatten från enheter för vattenkylning/-uppvärmning.
- Det kan resultera i problem med tvättmaskinen.

Använd inte vanlig tvål för händer till tvättmaskinen.
- Om den hårdnar och samlas inuti tvättmaskinen kan det resultera i problem med produkten, missfärgning, rost och dålig lukt.

Placera sockar och underkläder i tvättnät och tvätta dem tillsammans med annan tvätt.

Tvätta inte stora föremål såsom sängkläder i trumman.
- Underlåtenhet att göra detta kan leda till skada på grund av onormala vibrationer.

Använd inte härdat rengöringsmedel.
- Om det ackumuleras inuti maskinen, kan det leda till vattenläckage.

Se till att fickorna till alla kläder som ska tvättas är tömda.
- Hårda, vassa föremål, som mynt, säkerhetsnålar, spikar, skruvar eller stenar kan orsaka omfattande skador på hushållsapparaten.

Tvätta inte kläder med stora spännen, knappar eller andra metaller.

Sortera tvätten utifrån färg och välj rekommenderat program, vattentemperatur och ytterligare funktioner.
- Detta kan resultera i missfärgning eller skada på textilier.

Var försiktig så att inte barns fingrar fastnar i luckan när du stänger den.
- Om du inte gör det kan det orsaka personskada.

WW90J6600CW_DC68-03505G_SV.indd 11 2015/7/14 18:41:20

Information om säkerhet

Kritiska rengörings-varningar

⚠ **VARNING**

Rengör inte hushållsapparaten genom att spruta vatten direkt på den.

Använd inte rengöringsmedel med stark syra.

Använd inte bensen, thinner eller alkohol för att rengöra apparaten.

- Detta kan leda till missfärgning, deformation, skada, elektrisk kortslutning eller brand.

Innan rengöring eller utförande av underhåll, dra ur nätsladden ur vägguttaget.

- Underlåtenhet att göra detta kan orsaka en elektrisk stöt eller brand.

Instruktioner för WEEE

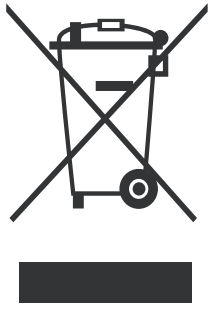

Korrekt avfallshantering av produkten (elektriska och elektroniska produkter)

(Gäller i länder med separata insamlingssystem)

Denna symbol på produkten, tillbehören och i manualen anger att produkten och de elektroniska tillbehören (t.ex. laddare, headset, USB-kabel) inte bör sorteras tillsammans med annat hushållsavfall när de kasseras. Dessa föremål bör hanteras separat för ändamålsenlig återvinning av beståndsdelarna för att förhindra fara för hälsa och miljö.
Hushållsanvändare bör kontakta återförsäljaren som sålt produkten eller kommunen för vidare information om var och hur produkten och tillbehören kan återvinnas på ett miljösäkert sätt.
Företagsanvändare bör kontakta leverantören samt verifiera angivna villkor i köpekontraktet. Produkten och de elektroniska tillbehören bör inte hanteras tillsammans med annat kommersiellt avfall.

WW90J6600CW_DC68-03505G_SV.indd 12 2015/7/14 18:41:21

Installation

Följ de här instruktionerna noggrant för att säkerställa att tvättmaskinen installeras korrekt och för att förhindra att olyckor uppstår när du tvättar.

Vad ingår

Se till att alla delar finns med i förpackningen. Om du har problem med tvättmaskinen eller delarna, kontakta ett lokalt kundcenter eller en återförsäljare för Samsung.

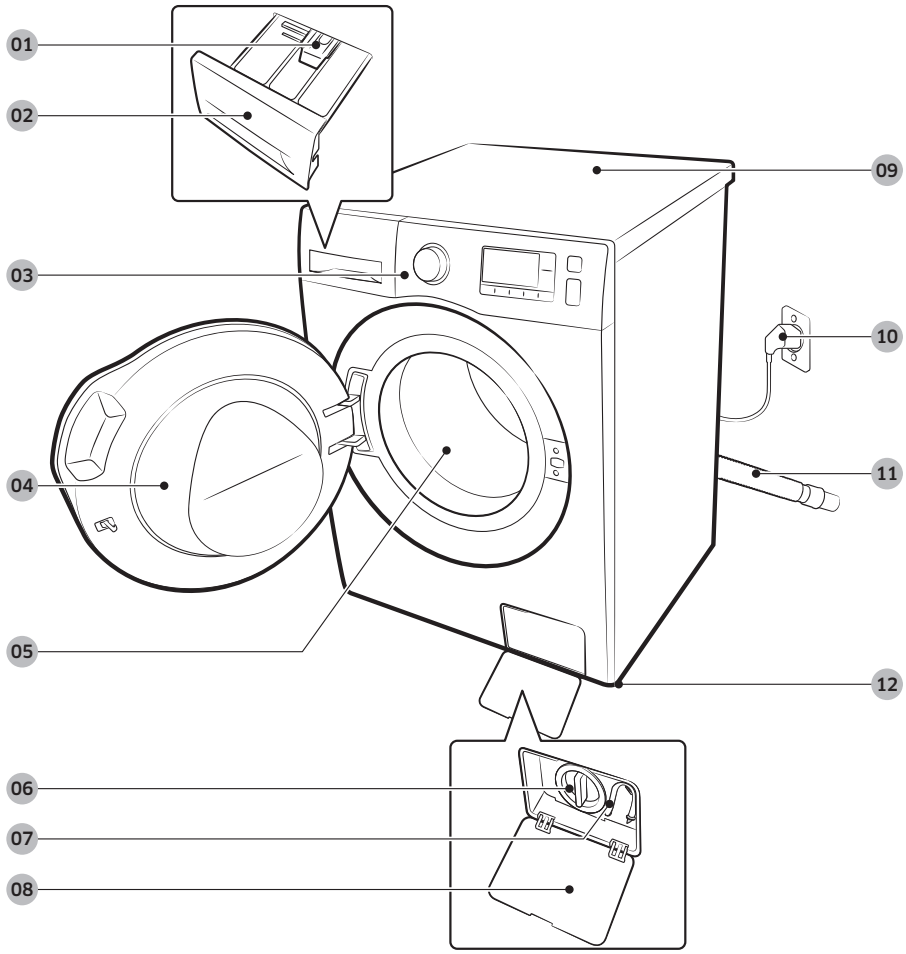

01 Frigörningsspak
02 Tvättmedelshållare
03 Manöverpanel
04 Lucka
05 Trumma
06 Filter
07 Nödtömningsrör
08 Filterlucka
09 Arbetsyta
10 Elkontakt
11 Tömningsslang
12 Nivåreglerande fötter

WW90J6600CW_DC68-03505G_SV.indd 13 2015/7/14 18:41:21

Installation

Skiftnyckel

Skruvbultar

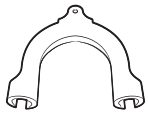

Slanghållare

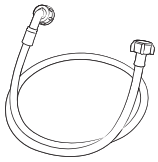

Kallvattenslang

Varmvattenslang

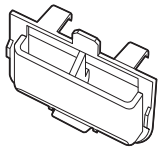

Fack för flytande tvättmedel

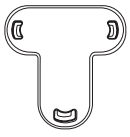

Lockfäste

OBS

- Skruvskydd: Antalet skruvskydd som medföljer (3 till 6) beror på modell.
- Varmvattenslang: Gällande modeller endast.
- Fack för flytande tvättmedel: Gällande modeller endast.

WW90J6600CW_DC68-03505G_SV.indd 14 2015/7/14 18:41:21

Installationskrav

Elström och jordning

- AC 220–240 V/50 Hz säkring eller kretsbrytare krävs
- Använd en individuell avdelningskrets avsedd för tvättmaskinen

För att säkerställa en korrekt jordning, kommer tvättmaskinen med en strömkabel och en trepolig jordad kontakt för användning i ett korrekt installerat och jordat uttag.
Kontrollera med en behörig elektriker eller serviceperson om du är osäker på jordning. Modifiera inte den medföljande stickkontakten. Om den inte passar i uttaget, kontakta en behörig elektriker och installera ett lämpligt vägguttag.

⚠ VARNING

- Använd INTE en förlängningssladd.
- Använd bara strömsladden som levereras med tvättmaskinen.
- Anslut INTE jordledningen till rörledningar i plast, gasledningar, eller varmvattenledningar.
- Felaktigt anslutna jordledare kan orsaka elektriska stötar.

Vattentillförsel

Korrekt vattentryck för den här tvättmaskinen ligger mellan 50 kPa och 800 kPa. Ett vattentryck på under 50 kPa kan göra så att vattenventilen inte stängs helt. Eller kan det ta längre tid att fylla trumman, vilket gör att tvättmaskinen stängs av. Vattenkranar måste vara inom 120 cm från baksidan av tvättmaskinen, så att inloppsslangarna kan nå tvättmaskinen.
Minska risken för läckage:

- Se till att vattenkranarna lättåtkomliga.
- Vrid av kranarna när tvättmaskinen inte används.
- Kontrollera att det inte förekommer läckage på inloppsslangarnas kopplingar.

⚠ VAR FÖRSIKTIG

Kontrollera alla anslutningar vid vattenventilen och kranarna så det inte finns några läckor, före första användningen av tvättmaskinen.

Tömning

Samsung rekommenderar en stigrörshöjd på 60~90 cm. Dräneringsslangen måste anslutas genom slangklämman till stigröret, och stigröret måste täcka tömningsslangen helt.

WW90J6600CW_DC68-03505G_SV.indd 15 2015/7/14 18:41:21

Installation

Golvbeläggning

För bästa prestanda måste tvättmaskinen installeras på ett stadigt golv. Golv i trä kan behöva förstärkas för att minimera vibrationer och/eller obalans. Mattor och mjuka ytor står inte emot vibrationer väl och kan göra att maskinen flyttar något på sig under centrifugeringen.

⚠ VAR FÖRSIKTIG

Installera INTE tvättmaskinen på en plattform eller ett underlag med dålig stödstruktur.

Vattentemperatur

Placera inte tvättmaskinen i områden där vatten kan frysa, då tvättmaskinen alltid behåller lite vatten i sina vattenventiler, pumpar och/eller slangar. Fruset vatten som lämnas kvar i anslutningsdelar kan orsaka skador på remmar, pump och andra komponenter i tvättmaskinen.

Installation i alkov eller på en instängd plats

Minsta spelrum för en stabil drift:

Sidor	25 mm	Baksida	50 mm
Ovansida	25 mm	Framsida	550 mm

Om både tvättmaskin och torktumlare installeras på samma plats måste främre delen av utrymmet ha en ohindrad öppning på minst 550 mm. Enbart tvättmaskinen kräver inte en specifik luftöppning.

WW90J6600CW_DC68-03505G_SV.indd 16 2015/7/14 18:41:21

Installationen steg för steg

STEG 1 - Välj en plats

Krav på platsen:

- Fast, jämn yta utan mattor eller golv som kan hindra ventilationen
- Skyddad från solljus
- Tillräckligt utrymme för ventilation och kabeldragning
- Den omgivande temperaturen är alltid högre än fryspunkten (0˚ C)
- Undvik närhet till värmekällor

STEG 2 - Ta bort transportbultarna

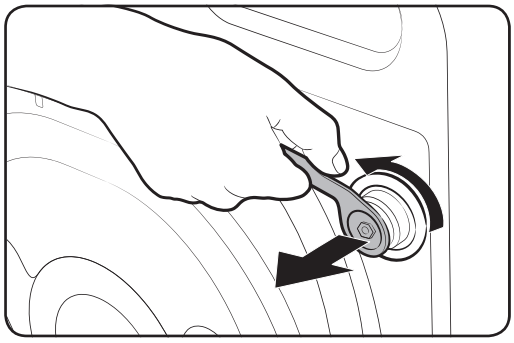

Packa upp produkten och ta bort alla transportbultarna.

9. Lossa på alla transportbultar på baksidan av maskinen med den medföljande skruvnyckeln.

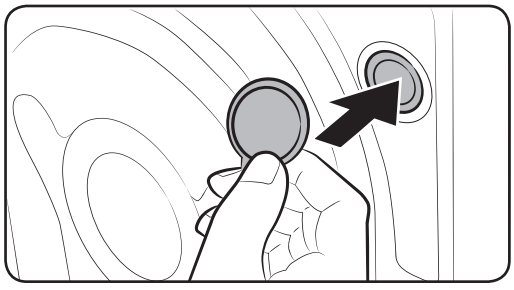

10. Fyll hålen med de medföljande täcklocken i plast.
Spara transportbultarna för framtida användning.

⚠ VARNING

Förpackningsmaterial kan vara farligt för barn. Släng allt förpackningsmaterial (plastpåsar, polystyren, etc.) ur räckhåll för barn.

WW90J6600CW_DC68-03505G_SV.indd 17 2015/7/14 18:41:22

Installation

STEG 3 - Nivåreglera fötterna

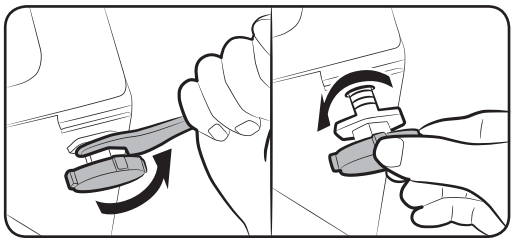

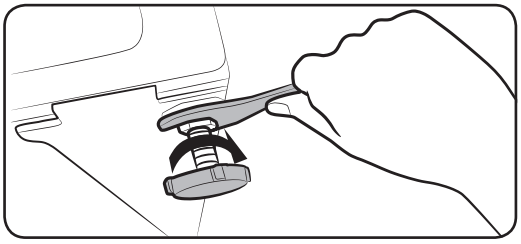

1. Skjut in försiktigt tvättmaskinen på plats. Alltför för mycket kraft kan skada fötterna.
2. Nivåreglera tvättmaskinen genom att manuellt justera nivåfötterna.
3. När nivåregleringen är klar, dra åt muttrarna med hjälp av en skruvnyckel.

STEG 4 - Anslut vattenslangen

Den medföljande slangadapter kan skilja sig från modell till modell. Denna guide vägleder dig genom de olika stegen för anslutning av kontakt- typ adapter. Om du får an adapter av skruvtyp, gå till **7**.

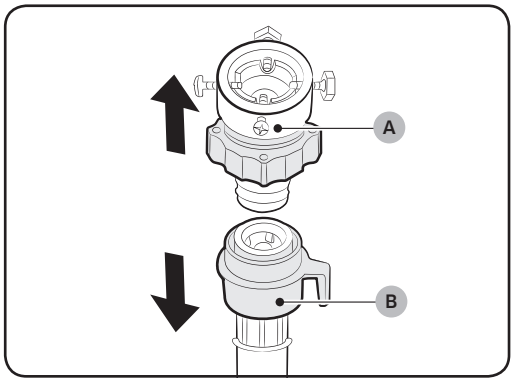

Anslut vattenslangen till vattenkranen.

1. Ta bort adapter (A) från vattenslangen (B).

WW90J6600CW_DC68-03505G_SV.indd 18 2015/7/14 18:41:22

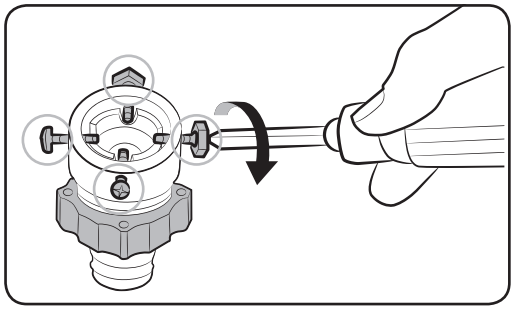

2. Använd en stjärnskruvmejsel för att lossa de fyra skruvarna på adaptern.

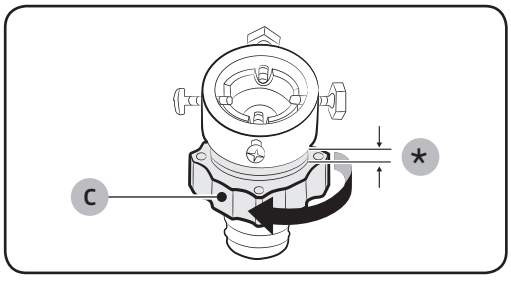

3. Håll i adaptern och vrid **del (C)** i pilens riktning för att lossa den med 5 mm (*).

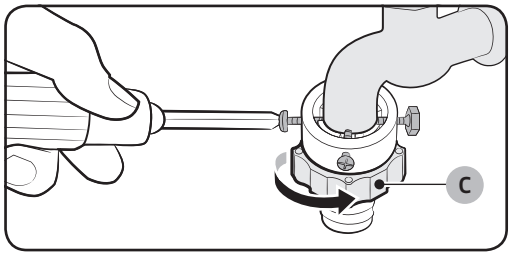

4. Sätt i adaptern i vattenkranen och dra åt skruvarna samtidigt som du lyfter upp adaptern.

5. Vrid **del (C)** i pilens riktning för att dra åt den.

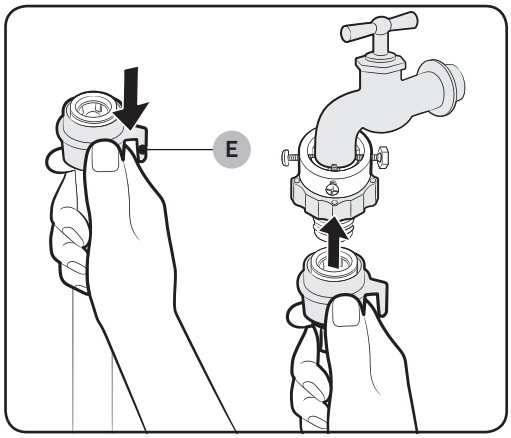

6. Medan du håller ned **del (E)**, anslut vattenslangen till adaptern. Släpp sedan **del (E)**. Slangen passar in i adaptern med ett klickande ljud.

WW90J6600CW_DC68-03505G_SV.indd 19 2015/7/14 18:41:22

Installation

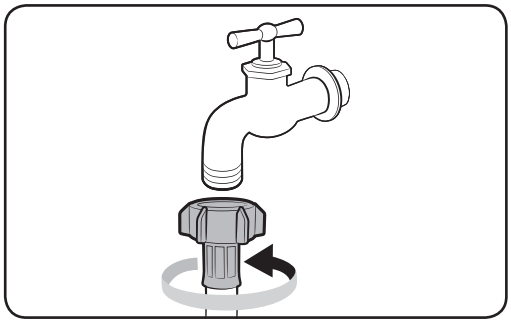

7. Om du använder en vattenktan av skruvtyp, använda den medföljande adapter av skruvtyp för att ansluta till vattenkranen, såsom visas.

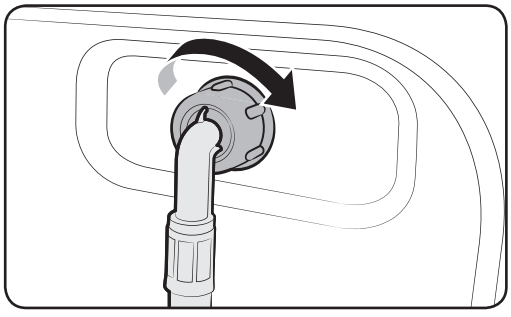

8. Anslut den andra änden av vattenslangen till inloppet för vattenventilen på baksidan av tvättmaskinen. Vrid slangen medurs för att dra åt.

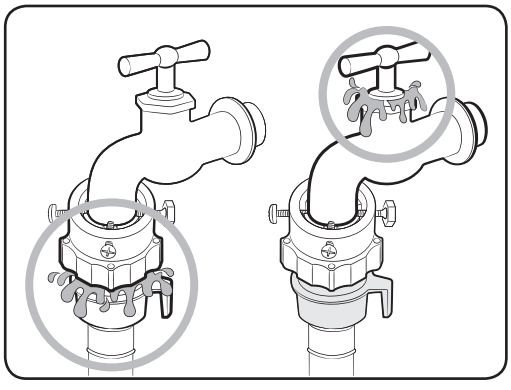

9. Öppna vattenkranen och kontrollera om det finns några läckor kring anslutningsområdena. Om det finns vattenläckor, upprepar du föregående stegen enligt ovan.

⚠ VARNING

Sluta använda tvättmaskinen om det finns en vattenläcka, och kontakta ett lokalt servicecenter för Samsung. Annars kan det orsaka en elektrisk stöt.

⚠ VAR FÖRSIKTIG

Sträck inte vattenslangen med våld. Om slangen är för kort, byt ut den mot en längre högtrycksslang.

WW90J6600CW_DC68-03505G_SV.indd 20 2015/7/14 18:41:23

OBS

- Efter att du har anslutit vattenslangen till adaptern ska du kontrollera att den är korrekt ansluten genom att dra vattenslangen nedåt.
- Använd en standard typ av vattenkran. Om kranen är fyrkantigt formad eller för stor, ta bort mellanläggsbrickan innan du för in kranen i adaptern.

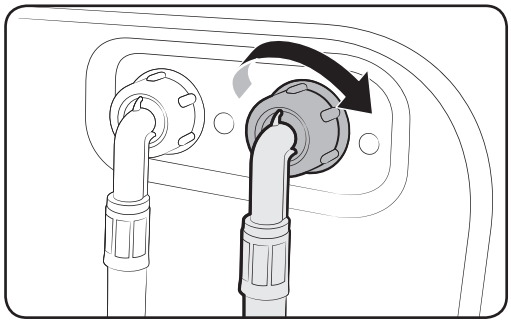

För utvalda modeller som har ett extra inlopp för varmvatten:

1. Anslut den röda änden av den varma vattenslangen till inloppet för varmvatten på baksidan av maskinen.
2. Anslut den andra änden av varmvattenslangen till varmvattenkranen.

Aqua slang (endast gällande modeller)

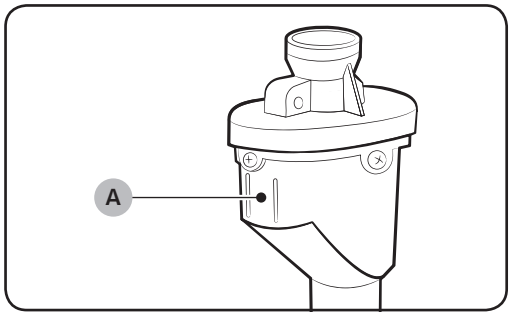

Aqua slangen varnar användare för risk för vattenläckage. Den känner av vattenflödet och visar rött på mitten **indikator (A)** i händelse av en läcka.

WW90J6600CW_DC68-03505G_SV.indd 21 2015/7/14 18:41:23

Installation

STEG 5 - Placera avloppsslangen

Avloppsslangen kan placeras på tre sätt:

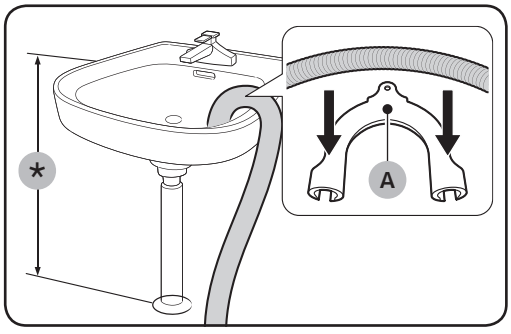

Över kanten på ett tvättställ

Avloppsslangen måste placeras på en höjd av mellan 60 cm och 90 cm (*) från golvet. För att hålla pipen på avloppsslangen böjd, använd den medföljande **plastslangsguiden (A)**. Fäst guiden på väggen med hjälp av en krok för att säkerställa en stabil dränering.

I handfatets avloppsrör

Avloppsröret måste vara ovanför handfatets bottenventil så att slangänden är minst 60 cm över golvet.

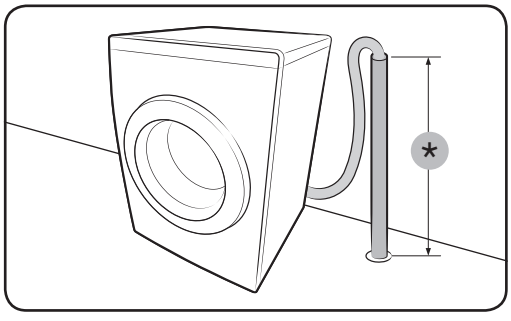

I ett avloppsrör

Avloppsröret bör vara mellan 60 cm och 90 cm hög **(*)**. Rekommendationen är att använda en 65 cm högt vertikalt rör. Se till att tömningsslangen är ansluten till stigröret vid en vinkling.

Krav för tömning av stigröret:

- En minsta diameter på 5 cm
- En minimal bortförselkapacitet på 60 liter per minut

STEG 6 - Sätt på tvättmaskinen

Koppla in strömsladden i ett vägguttag med ett godkänt uttag på 220-240 V / 50 Hz som skyddas via en säkring eller kretsbrytare. Tryck sedan på knappen **Ström** för att slå på tvättmaskinen.

WW90J6600CW_DC68-03505G_SV.indd 22 2015/7/14 18:41:23

Innan du startar

Initiala inställningar

Kör kalibrering (rekommenderas)

Kalibrering säkerställer att tvättmaskinen identifierar korrekt vikt. Se till att trumman är tom innan du kör Kalibrering.

1. Stäng av och sätt sedan på tvättmaskinen.
2. Håll ned **Temp.**( ) och **Fördröj sluttid** ( ) samtidigt i 3 sekunder för att gå in i kalibreringsläge. "**CB**" meddelande visas.
3. Tryck på **Start/Paus**( ) för att köra kalibreringscykel.
4. Trumman roterar medurs och moturs i ca 3 minuter.
5. När cykeln är klar, visas "**0**" i visningsfönstret och tvättmaskinen stängs av automatiskt.
6. Tvättmaskinen är nu klar att användas.

WW90J6600CW_DC68-03505G_SV.indd 23 2015/7/14 18:41:24

Innan du startar

Riktlinjer för tvättprogram

STEG 1 - Sortera

Sortera tvätten enligt dessa kriterier:

- Tvättetikett: Sortera tvätten i bomull, blandfiber, syntet, silke, ylle och rayon.
- Färg: Separera vita från färgade plagg.
- Storlek: Genom att blanda plagg i olika storlekar tillsammans i trumman förbättrar du tvättresultatet.
- Känslighet: Tvätta fintvätt separat med en Lättstruket som tillval för rena, nya plagg i ull poster, gardiner och silke. Kontrollera etiketterna på plaggen.

OBS

Se till att kontrollera etiketten för tvättråd på plaggen, och sortera dem därefter innan tvätt.

STEG 2 - Töm fickorna

Töm alla fickor på dina plagg

- Metallföremål som mynt, nålar och spännen på kläder kan skada andra plagg samt trumman.

Vänd plagg med knappar och broderi ut och in

- Om dragkedjor i byxor och jackor är öppna samtidigt som du tvättar, kan trumman skadas. Dragkedjor bör stängas och fixerades med ett snöre.
- Kläder med långa strängar kan bli intrasslad med andra kläder. Se till att de inte hänger löst när du startar programmet.

STEG 3 - Använd en tvättpåse

- Behå (tvättbara i vatten) ska placeras i en tvättpåse. Behå med metalldelar kan bryta igenom och riva sönder andra plagg.
- Små och lätta plagg som sockar, handskar, strumpor och näsdukar kan fasta runt luckan. Lägg dem i en tvättpåse.
- Tvätta inte endast tvättpåsen utan tvätta den tillsammans med andra plagg. Detta kan orsaka onormala vibrationer som kan flytta tvättmaskinen och resultera i personskador.

WW90J6600CW_DC68-03505G_SV.indd 24 2015/7/14 18:41:24

STEG 4 - Förtvätt (om nödvändigt)

Välj alternativet förtvätt som det valda programmet, om tvätten är mycket smutsig. Använd inte alternativet Förtvätt när tvättmedel manuellt läggs in i trumman.

STEG 5 - Bestäm viktkapaciteten

Överbelasta inte tvättmaskinen. Om du överbelastar tvättmaskinen kan det göra så att tvättmaskinen inte tvättar ordentligt. Viktkapaciteten för denna typ av plagg, se sidan 32.

OBS

Vid tvätt av lakan eller påslakan, kan tvättiden förlängas eller så kan centrifugeffekten minskas. För lakan och påslakan, är den rekommenderade maximala centrifugeringshastigheten 800 rpm och viktkapaciteten 1,5-2,0 kg.

⚠ VAR FÖRSIKTIG

Om tvätten är obalanserad och felkoden "UB" visas, ska du omfördela tvätten. Obalanserad tvätt kan minska prestandan i centrifugeringen.

STEG 6 - Tillför lämplig tvättmedelstyp

Den typ av tvättmedel som tillsätts beror på typen av material (bomull, syntet, fintvätt, ylle), färgat, tvätttemperatur och smutsgrad. Använd alltid "låglöddrande" tvättmedel som är avsett för maskintvätt.

OBS

- Följ tvättmedelstillverkarens råd baserade på tvättens vikt, graden av nedsmutsning, och hårdheten på vattnet i ditt område. Om du är osäker på vattnets hårdhet, kontakta din kommun.
- Använd inte tvättmedel som tenderar att hårdna eller klumpar sig. Detta tvättmedel kan finnas kvar efter sköljningscykeln, som då blockerar avloppet.

⚠ VAR FÖRSIKTIG

När du tvättar kläder av med programmet för ull, använd endast ett neutralt flytande rengöringsmedel. Om pulvertvättmedel används med ylleprogrammet kan det finnas kvar på tvätten och missfärga den.

WW90J6600CW_DC68-03505G_SV.indd 25 2015/7/14 18:41:24

Innan du startar

Riktlinjer för tvättmedelsfack

Tvättmaskinen tillhandahåller en doserare med tre fack: det vänstra facket är till för huvudtvätten, det främre facket till höger är till för sköljmedel och det bakre facket till höger är till för förtvätt.

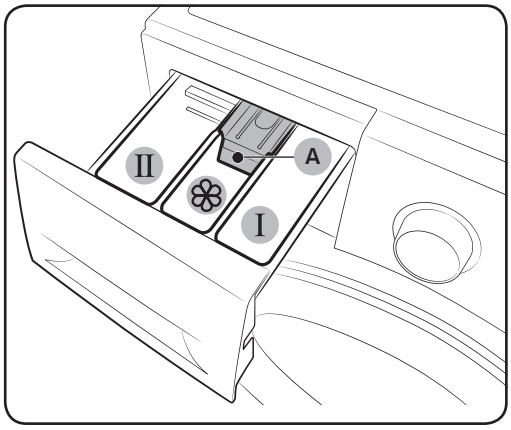

01 I **Fack för förtvätt:** Sätt i förtvättmedel eller stärkelse.

02 II **Fack för huvudtvätt:** Sätt i tvättmedel för huvudtvätt, sköljmedel, medel för blötläggning, blekmedel och/eller fläckborttagningsmedel.

03 ❀ **Sköljmedelsfack:** Lägg till tillsatsmedel såsom sköljmedel. Överskrid inte **maxlinjen (A)**.

⚠ VAR FÖRSIKTIG

- Öppna inte tvättmedelsfacket under tiden som tvättmaskinen är igång.
- Använd inte följande typer av rengöringsmedel:
  - Tablett eller kapsel typ
  - Kula eller nät
- För att förhindra tvättmedelsfacket från att täppas till, måste koncentrerat eller höganrikat medel (sköljmedel eller tvättmedel) spädas ut med vatten innan det tillämpas.

För att lägga till rengöringsmedel i låda med tvättmedelsfacket

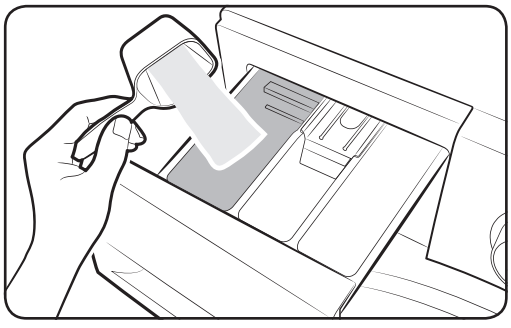

1. Öppna tvättmedelsfacket med att skjuta ut det.
2. Lägg i tvättmedel till II **facket för huvudtvätt** enligt tillverkarens anvisningar eller rekommendationer. För att använda flytande tvättmedel, se sidan 28.

WW90J6600CW_DC68-03505G_SV.indd 26 2015/7/14 18:41:24

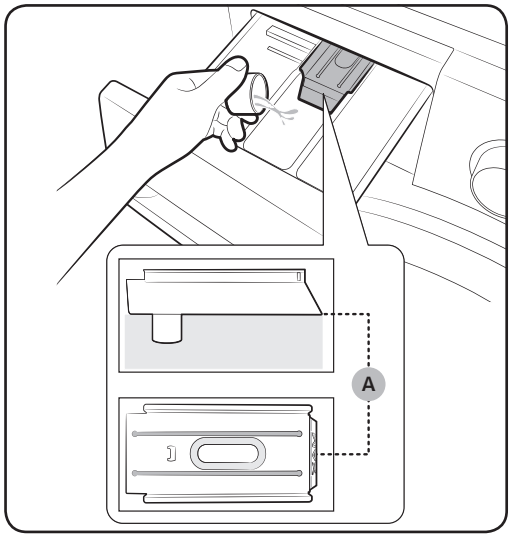

3. Sätt i sköljmedel i sköljmedelsfack. Överskrid inte maxlinjen (A).

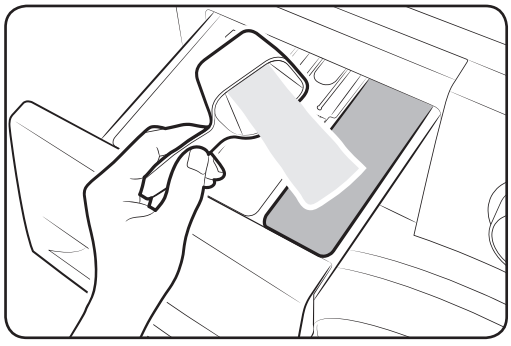

4. Om du vill förtvätta, lägg i förtvättmedel till I Fack för förtvätt enligt tillverkarens anvisningar eller rekommendationer.

5. Stäng lådan med tvättmedelsfacket.

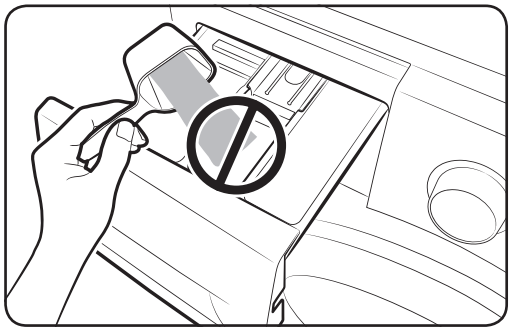

⚠ VAR FÖRSIKTIG

- Fyll inte på pulvertvättmedel i vätskebehållaren.
- Koncentrerat sköljmedel måste spädas med vatten före tillämpning.
- Lägg inte i tvättmedel för huvudvätt i sköljmedelsfack.

WW90J6600CW_DC68-03505G_SV.indd 27 2015/7/14 18:41:25

Innan du startar

För att använda flytande tvättmedel (endast tillämpliga modeller)

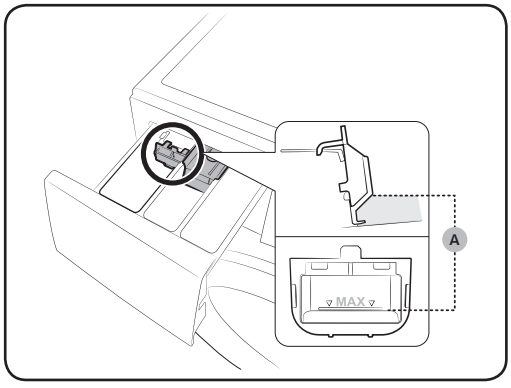

För först in den medföljande vätskebehållaren i II facket för huvudtvätt. Fyll sedan på med flytande tvättmedel i behållaren under den markerade maxlinjen (A).

⚠ VAR FÖRSIKTIG

- Överskrid inte maxlinjen som är markerad inuti behållaren.
- Ta bort facket för flytande tvättmedel, om du använder pulvertvättmedel.

WW90J6600CW_DC68-03505G_SV.indd 28 2015/7/14 18:41:25

Köra maskinen

Manöverpanel

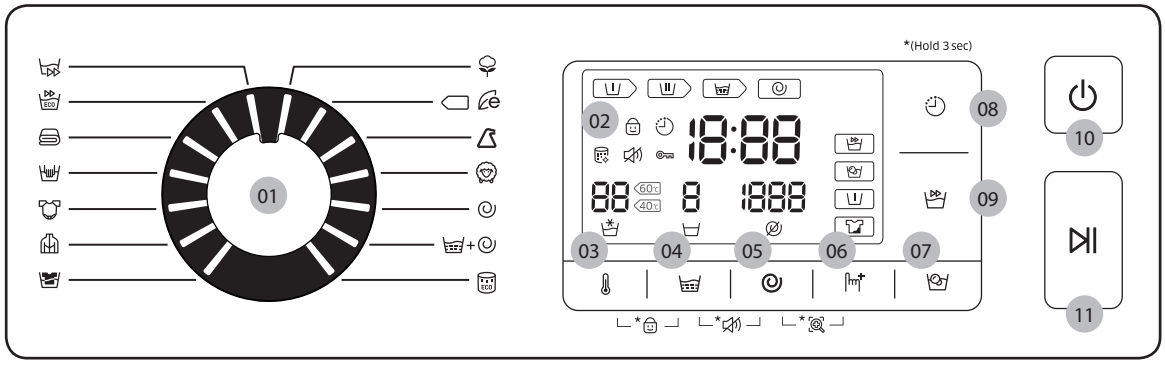

01 Programväljare	Vrid på programväljaren för att välja ett program.
02 Visningsfönster	Visningsfönstret visar aktuell programinformation och beräknad återstående tid, eller en informationskod när ett problem uppstår.
03 Temp. ( )	Tryck för att ändra vattentemperaturen för det aktuella programmet.
04 Skölj ( )	Tryck för att ändra sköljtider för det aktuella programmet. Du kan ställa in sköljtider upp till 5.
05 Centrifug ( )	Tryck för att ändra centrifugeringshastigheten för det aktuella programmet. • Behåll sköljvatten : Den sista sköljcykeln avbryts så att tvätten förblir kvar i vattnet. För att tömma tvätten, kör en tömnings- eller centrifugeringscykel. • Ingen centfriguering : Trumman roterar inte efter den sista tömningscykeln.
06 Alternativ ( )	Tryck för att välja ett alternativ från Intensiv ( ), Förtvätt ( ), och Intensiv ( ) + Förtvätt ( ). Tryck igen för att avmarkera.

WW90J6600CW_DC68-03505G_SV.indd 29 2015/7/14 18:41:26

Köra maskinen

07 Bubble blötläggning	Tryck för att aktivera/inaktivera funktionen Bubble blötläggning. Det hjälper till att avlägsna många olika svåra fläckar. • Bubble blötläggning hjälper till att avlägsna en mängd svåra fläckar. • När Bubble blötläggning valts, blötläggs tvätten noggrant i vattenbubblor för effektiv tvättning. • Bubble blötläggning finns tillgänglig med och lägger till 20 eller 30 minuter till 3 cykler: BOMULL, SYNTET, och BABYKLÄDER.
08 Fördröj sluttid	Fördröj sluttid låter dig ställa in sluttiden för pågående cykel. Baserat på dina inställningar, kommer starttiden av cykeln bestämmas av maskinens interna logik. Till exempel är denna inställning användbar för att programmera maskinen för att avsluta en tvätt när du normalt återvänder hem från jobbet. • Tryck på för att välja en förinställd enhet i timmar.
09 Snabbtvätt 15'/30'	För lätt smutsade plagg och mindre än 2 kg tvätt som du behöver snabbt. • Specifikt för upp till 2 kg lätt smutsiga plagg. • Cykeltiden varierar beroende på förhållanden för vattenförsörjning, kapacitet och typ av tvätt, nivåer på smuts och extra alternativ som valts. • Cykeltiden ändras från Av > 15 minuter > 30 minuter, och tillbaka till Av i denna sekvens. • Rekommenderad mängd rengöringsmedel är mindre än 20 gram (för 2 kg tvätt).
10 Ström	Tryck för att sätta på/av tvättmaskinen.
11 Start/Paus	Tryck för att starta eller stoppa ett tvättprogram.

WW90J6600CW_DC68-03505G_SV.indd 30 2015/7/14 18:41:27

Enkla steg för att starta

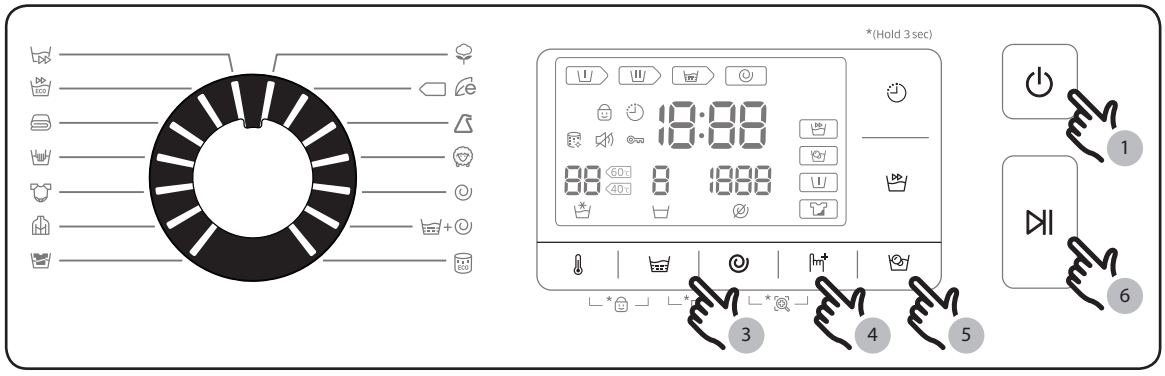

1. Tryck på **Ström**-(⏻) knappen för att slå på tvättmaskinen.
2. Vrid **Programväljare** för att välja ett program.
3. Ändra programinställningar (**Temp.** (🌡),**Skölj** (🧺) och **Centrifug** (◎)) efter behov.
4. För att lägga till ett alternativ, tryck på **Alternativ** (🖐+). Använd knappen igen för att välja en önskad funktion.
5. Maskinen ger tre knappar för lätt åtkomst **Bubble blötläggning** (🫧), **Snabbtvätt** (🧺) 15'/30', och **Fördröj sluttid** (⏲) för egen bekvämlighet. Om du vill använda något av dessa alternativ, tryck på motsvarande knapp.
6. Tryck på **Start/Paus** (⏯).

För att ändra programmet under körning av tvättprogrammet

1. Tryck på **Start/Paus** (⏯) för att stoppa tvättprogrammet.
2. Välj ett annat tvättprogram.
3. Tryck på **Start/Paus** (⏯) knappen igen för att starta det nya tvättprogrammet.

WW90J6600CW_DC68-03505G_SV.indd 31 2015/7/14 18:41:27

Köra maskinen

Översikt av tvättprogram

Standard tvättprogram

Program	Beskrivning och max vikt (kg)	
BOMULL	• För bomullsplagg, lakan, bordsdukar, underkläder, handdukar, eller skjortor. Tvätt- och sköljtiden justeras automatiskt beroende på belastningen.	Max
BOMULL	• Optimal prestanda med lägre energi för bomullstyger, sänglinne, bordslinne, underkläder, handdukar, eller skjortor.	Max
SYNTET	• För blusar och skjortor som är gjorda av polyester (Diolen, Trevira), polyamid (perlon, nylon), eller liknande.	4
YLLE	• Specifikt för maskintvättbart ylle för belastning mindre än 2,0 kg. • Programmet för ylleplagg visar milda vaggningar och blötläggning för att skydda yllefibrer från krympning/ förvridning. • Ett neutralt rengöringsmedel rekommenderas.	2
CENTRIFUG	• Har en extra centrifugprocess för att effektivt ta bort fukt från tvätt.	-
SKÖLJ + CENTRIFUG	• Med en extra sköljning efter tillförande av sköljmedel till tvätten.	-
ECO DRUM CLEAN	• Rengör trumman genom att avlägsna smuts och bakterier från trumman. • Utför en gång för var 40:e tvätt utan tillsättning av tvättmedel eller blekmedel. • Kontrollera att trumman är tom. • Använd inga rengöringsmedel för rengöring av trumman.	-

WW90J6600CW_DC68-03505G_SV.indd 32 2015/7/14 18:41:29

Program	Beskrivning och max vikt (kg)	
SUPER SPEED	• Snabbtvätt på en timme för plagg som byts dagligen som t.ex. underkläder och skjortor. • Cykeltiden varierar beroende på förhållandena för vattenförsörjning, och kapacitet och typ av tvätt.	5
SUPER ECO WASH	• Eco Bubble med låg temperatur hjälper till att spara energi.	4
ÖVERKAST	• För påslakan, lakan, sängtäcken, etc. • För bästa resultat, tvätta bara 1 typ av sängkläder och se till att vikten väger mindre än 2,0 kg.	2
FINTVÄTT	• För tunna tyger, behå, underkläder (siden) och andra endast handtvättade tyger. • För bästa resultat, använd flytande tvättmedel.	2
BABYKLÄDER	• Tvätt med hög temperatur och extra sköljningar som hjälper till att undanröja kvarvarande tvättmedel effektivt.	4
YTTERKLÄDER	• För ytterkläder, skidkläder och sportkläder som är gjorda av funktionella material såsom Elastan, stretch, och mikrofiber.	2
MÖRK TVÄTT	• Med extra sköljningar och minskad centrifugering som ser till att tvätten tvättas varsamt och sköljs noggrant.	4

Alternativ

Alternativ		Beskrivning
	Intensiv	• För hårt nedsmutsad tvätt. Programtiden för varje cykel är längre än normalt.
	Förtvätt	• Detta kommer att lägga till en tvättcykel med förtvätt innan cykeln för huvudtvätten.

WW90J6600CW_DC68-03505G_SV.indd 33 2015/7/14 18:41:30

Köra maskinen

Fördröj sluttid

Du kan ställa in så att tvättmaskinen avslutar din tvätt automatiskt vid ett senare tillfälle, du kan välja från 1 till 19 timmars förskjutning (i intervaller om 1 timme). Den timme som visas indikerar tiden när tvättprogrammet avslutas.

1. Välj ett tvättprogram. Ändra sedan inställningarna för tvättprogrammet om så skulle behövas.
2. Tryck på **Fördröj sluttid** (⏲) upprepade gånger tills önskad sluttid är satt.
3. Tryck på **Start/Paus** (⏯).
   Motsvarande indikator tänds med klockan igång.
4. För att avbryta **Fördröj sluttid** (⏲), starta om tvättmaskinen genom att trycka på **Ström**(⏻)-knappen.

Exempelfall

Du vill avsluta ett två timmars program efter 3 timmar från nu. I så fall ska du lägga till alternativet **Fördröj sluttid** (⏲) till aktuellt program med tretimmarsinställningen och trycka på knappen **Start/Paus** (⏯) klockan 14:00. Vad händer sedan? Tvättmaskinen startar klockan 15:00 och avslutas klockan 17:00.
Nedan ser du tidslinjen för det här exemplet.

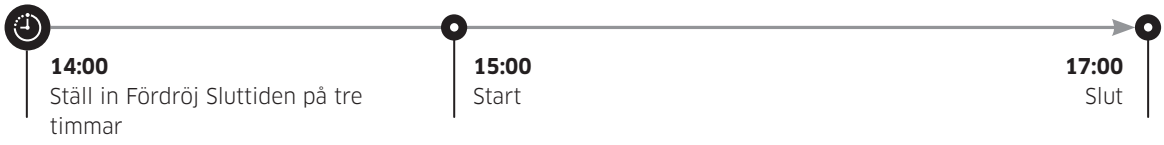

WW90J6600CW_DC68-03505G_SV.indd 34 2015/7/14 18:41:30

Underhåll

Inställningar

Barnlås

För att förhindra att barn råkar ut för olyckor, låser funktionen barnlås alla knappar.
Däremot aktiveras barnlåset inte förrän du trycker på Start/Paus (⏯).
I viloläge, kan du öppna luckan eller ändra inställningarna genom att trycka på motsvarande knappar. Men när du trycker på Start/Paus (⏯) för att starta tvättmaskinen, aktiveras barnlåset åter.

- Barnlås låser alla knappar utom Strömknappen (⏻).
- Aktivera eller inaktivera Barnlås, håll ner Temp.(🌡) och Skölj (🧺) samtidigt i 3 sekunder.

OBS

För att lägga till tvättmedel, lägg i mer tvätt i trumman, eller ändra inställningar för tvättprogram medan du är i läget Barnlås, måste du först inaktivera Barnlås.

Ljud på/av

Du kan slå på eller stänga av knappljudet, pipet, eller larmet. Din inställning kvarstår när du startar om maskinen.

- För att stänga av ljudet, håll ner Skölj (🧺) och Centrifug (🌀) samtidigt i 3 sekunder.
- För att sätta på ljudet, håll ner knappen igen i 3 sekunder.

WW90J6600CW_DC68-03505G_SV.indd 35 2015/7/14 18:41:31

Underhåll

Eco drum clean

Utför denna program regelbundet för att rengöra trumman, och avlägsna bakterier från den.

1. Tryck på **Ström**-(⏻) knappen för att slå på tvättmaskinen.
2. Vrid på **programväljaren** för att välja **ECO DRUM CLEAN** (ECO).
3. Tryck på **Start/Paus** (⏯).

OBS

Vattentemperaturen för ECO DRUM CLEAN är inställd på 70 °C, vilket inte kan ändras.

⚠ VAR FÖRSIKTIG

Använd inga rengöringsmedel för rengöring av trumman. Kemiska rester i trumman försämrar tvättprestandan.

ECO DRUM CLEAN-påminnelse

- ECO DRUM CLEAN påminnelsen visas på huvudskärmen en gång var 40:e tvätt. Det är lämpligt att utföra ECO DRUM CLEAN regelbundet.
- När man först ser denna påminnelse, kan du bortse från påminnelsen 6 gånger i rad. Från den 7:e tvätten, visas inte påminnelsen. Dock visar den sig igen på den andra 40:e tvätt.

WW90J6600CW_DC68-03505G_SV.indd 36 2015/7/14 18:41:31

Smart check

För att aktivera den här funktionen måste du först ladda ner Samsung Smart Washer appen från Play Store eller Apple Store, och installera det på en mobil enhet med kamerafunktion.

Funktionen Smart kontroll har optimerats för Galaxy och iPhone serier (endast gällande modeller).

1. Tryck och håll Centrifug (◎) och Alternativ (⌇) knapparna samtidigt i 3 sekunder för att komma in i Smart Check-läget.
2. Tvättmaskinen startar förfarande för självdiagnos och visar en informationskod, om ett problem upptäcks.
3. Kör Samsung Smart Washer appen på din mobila enhet, och knacka Smart Check.
4. Placera den mobila enheten nära tvättmaskinens visningsfönster, så att den mobila enheten och tvättmaskinens visningsfönster är riktade mot varandra. Felkoden kommer då att upptäckas automatiskt av appen.
5. När informationskoden är korrekt detekterad, ger appen detaljerad information om problemet med applicerbara motåtgärder.

OBS

- Funktionsnamnet, Smart Check, kan variera beroende på vilket språk som används.
- Om tvättmaskinen reflekterar ljus på fönstervisningen, kan det hända att appen inte känner av felkoden.
- Om appen inte känner av koden för Smart kontroll i följd, ange felkoden manuellt på app-skärmen.

WW90J6600CW_DC68-03505G_SV.indd 37 2015/7/14 18:41:31

Underhåll

Nödtömning

I händelse av ett strömavbrott, töm vattnet inuti trumman innan du tar ut tvätten.

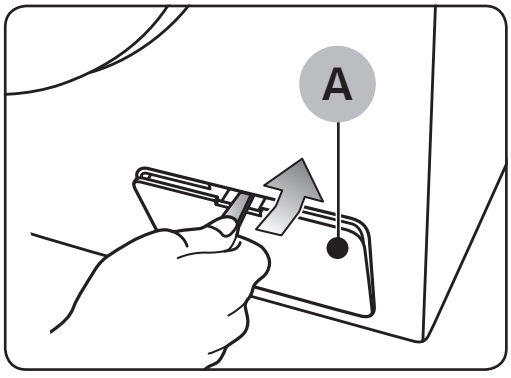

1. Stäng av och koppla bort tvättmaskinen från eluttaget.
2. Öppna **filterluckan (A)** med ett mynt eller tunt metallföremål.

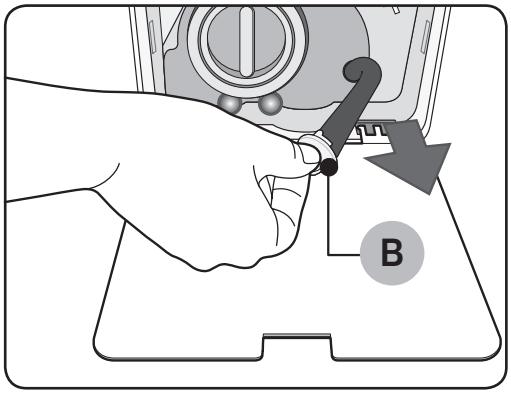

3. Sätt en tom, rymlig behållare runt luckan, och sträck den avloppsslangen för nödtömning till behållaren medan du håller i **slanglocket (B)**.

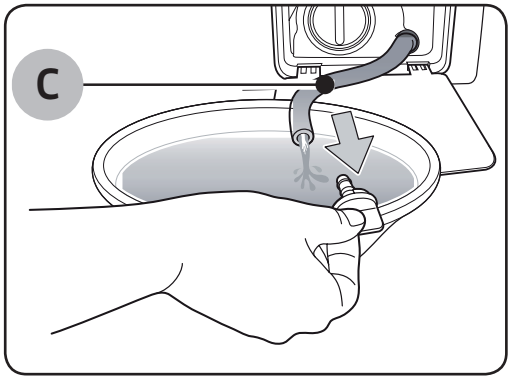

4. Öppna slanglocket och låt vattnet i **slangen (C)** rinna ut i behållaren.
5. När du är klar, stäng slanglocket, och för in slangen åter. Stäng sedan filterluckan.

OBS

Använd en rymlig behållare eftersom vattnet i trumman kan vara mer än väntat.

WW90J6600CW_DC68-03505G_SV.indd 38 2015/7/14 18:41:31

Rengöring

Tvättmaskinens yta

Använd en mjuk trasa med ett milt rengöringsmedel. Spruta inte vatten på tvättmaskinen.

Nätfilter

Rengör nätfiltret i vattenslangen en eller två gånger om året.

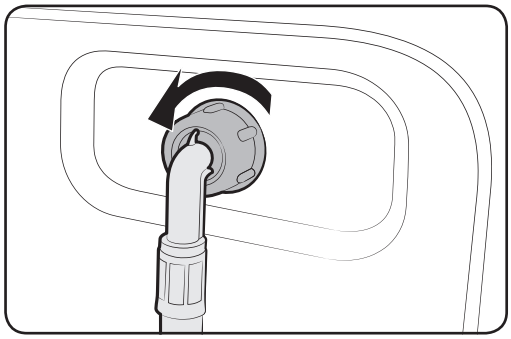

1. Stäng av tvättmaskinen och dra ut nätsladden.
2. Stäng vattenkranen.
3. Skruva loss och ta bort vattenslangen från baksidan av tvättmaskinen. Täck slangen med en trasa för att förhindra att vatten forsar ut.

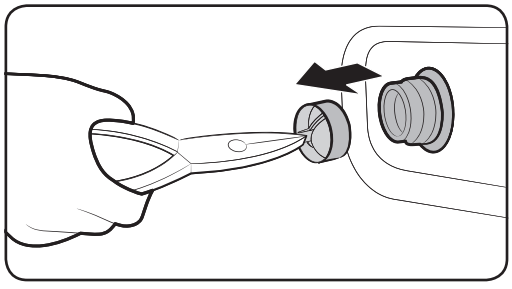

4. Använd en tång för att dra ut nätfiltret från inloppsventilen.
5. Sänk nätfiltret djupt i vatten, så att den gängade kontakten också blötläggs.
6. Låt nätfiltret torka i skuggan.
7. Sätt tillbaka nätfiltret i inloppsventilen, och anslut vattenslangen till inloppsventilen.
8. Öppna vattenkranen.

OBS

Om nätfiltret är tilltäppt, visas en informationskod “4C” på skärmen.

WW90J6600CW_DC68-03505G_SV.indd 39 2015/7/14 18:41:32

Underhåll

Pumpfilter

Det är lämpligt att rengöra pumpfiltret 5 eller 6 gånger per år för att förhindra dess tilltäppning. Ett tilltäppt pumpfilter kan minska bubbel effekten.

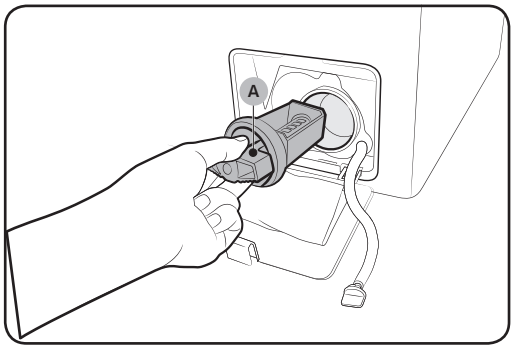

1. Stäng av tvättmaskinen och dra ut nätsladden.
2. Töm återstående vattnet inuti trumman. Se avsnittet “Nödtömning” .
3. Öppna filterluckan med en nyckel eller ett mynt.
4. Vrid knappen för **smutsfiltret (A)** till vänster, och tappa ur resterande vatten.

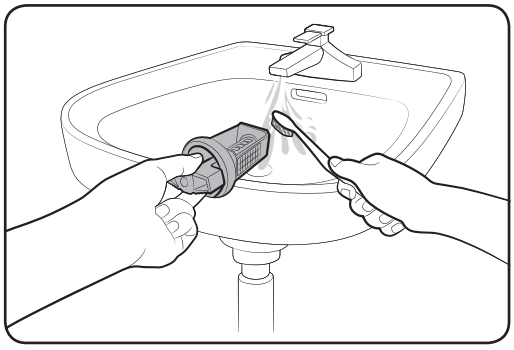

5. Rengör pumpfiltret med mjuka borstar. Se till att tömningspumpens propeller inuti filtret är inte är tilltäppt.
6. Återför pumpfiltret och vrid filterknappen till höger.

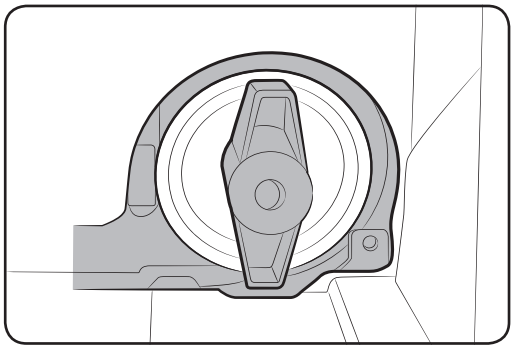

OBS

- Vissa smutsfilter har en säkerhetsknapp som är utformade till att förhindra olyckor på barn. För att öppna säkerhetsknappen på smutsfiltret, skjut in den och vrid moturs. Säkerhetsknappens fjädermekanismen öppna filtret.
- För att stänga säkerhetsknappen för smutsfiltret, vrid den medurs. Fjädern ger ifrån sig ett rasslande ljud, vilket är normalt.

OBS

Om pumpfiltret är tilltäppt, visas en informationskod “**5C**” på skärmen.

WW90J6600CW_DC68-03505G_SV.indd 40 2015/7/14 18:41:32

⚠ VAR FÖRSIKTIG

- Kontrollera att filterlocket är stängt ordentligt efter rengöring av filtret. Annars kan det orsaka en läcka.
- Se till att filtret är ordentligt isatt efter rengöring. I annat fall kan det leda till ett programfel eller en läcka.

Tvättmedelshållare

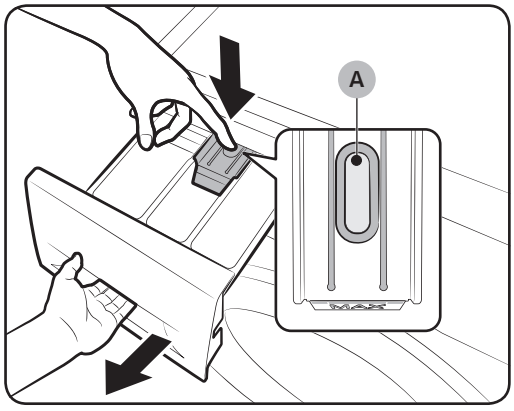

1. Medan du håller ned **frigörningsspaken (A)** på det inre av tvättmedelshållaren, och dra ut den.
2. Ta bort **frigörningsspaken** och **facket för flytande tvättmedel** från hållaren.

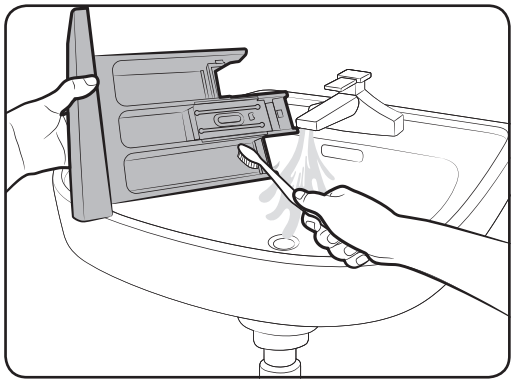

3. Rengör tvättmedelshållarens komponenter med mjuk borste under strömmande vatten.

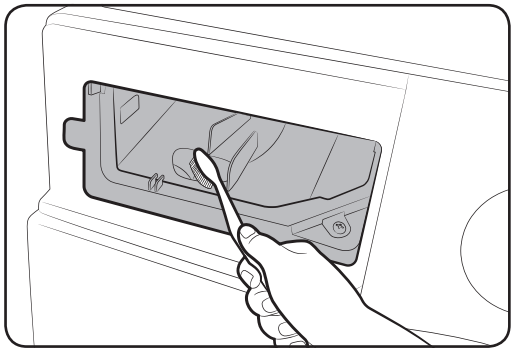

4. Rengör tvättmedelshållarens inre med en mjuk borste.
5. Sätt tillbaka **frigörningsspaken** och **facket för flytande tvättmedel** till tvättmedelshållaren.
6. Skjut tvättmedelshållaren inåt för att stänga den.

WW90J6600CW_DC68-03505G_SV.indd 41 2015/7/14 18:41:32

Underhåll

OBS

För att ta bort återstoden av rengöringsmedel, utför programmet SKÖLJ+CENTRIFUG (🧺 + ⟲) med trumman tom.

Återställning från frysande

Tvättmaskinen kan frysa när det sjunker under 0°C.

1. Stäng av tvättmaskinen och dra ut nätsladden.
2. Häll varmt vatten över vattenkranen för att lossa på vattenslangen.
3. Ta bort vattenslangen och dränk den i varmt vatten.
4. Häll varmt vatten i trumman och låt den stå i ca 10 minuter.
5. Anslut åter vattenslangen till vattenkranen.

OBS

Om tvättmaskinen fortfarande inte fungerar normalt, upprepa ovanstående steg tills den fungerar normalt.

Ta i beaktning den tid som tvättmaskinen inte används

Undvik att lämna tvättmaskinen oanvänd under en längre tid.
Om detta är fallet, töm tvättmaskinen och dra ut nätsladden.

1. Vrid programväljaren för att välja SKÖLJ+CENTRIFUG(🧺 + ⟲).
2. Töm trumman och tryck på Start/Paus(⏯) knappen.
3. När tvättprogrammet är klart, stäng av vattenkranen och koppla loss vattenslangen.
4. Stäng av tvättmaskinen och dra ut nätsladden.
5. Öppna dörren för att låta luft cirkulera genom trumman.

WW90J6600CW_DC68-03505G_SV.indd 42 2015/7/14 18:41:33

Felsökning

Kontrollpunkter

Om du stöter på ett problem med tvättmaskinen, kontrollera först tabellen nedan och testa förslagen.

Problem	Åtgärd
Startar inte.	• Kontrollera att tvättmaskinen är inkopplad. • Se till att luckan är ordentligt stängd. • Se till att vattenkranarna är öppna. • Se till att trycka eller knacka **Start/Paus** (⏯) för att starta tvättmaskinen. • Se till att Barnlås inte är aktiverat. • Innan tvättmaskinen börjar fylla på, kommer den att avge en serie klickande ljud för att kontrollera låset till luckan och gör en snabbdränering. • Kontrollera säkringen eller återställ överspänningsskyddet.
Vattenförsörjningen är otillräcklig, eller inget vatten tillförs.	• Öppna vattenkranen helt. • Se till att luckan är ordentligt stängd. • Kontrollera att vattenslangen inte har frusit. • Se till att vattenslangen inte är vikt eller tilltäppt. • Kontrollera att det finns tillräckligt med vattentryck.
Efter en cykel finns tvättmedel kvar i lådan med tvättmedelsfack.	• Kontrollera att tvättmaskinen körs med tillräckligt vattentryck. • Se till att tvättmedlet tillsätts i mitten av tvättmedelsfacket. • Se till att locket till sköljmedelsfacket är korrekt isatt. • Om du använder grynigt tvättmedel, se till att väljaren för tvättmedel är i övre läget. • Avlägsna locket för sköljning och rengör lådan med tvättmedelsfack.

WW90J6600CW_DC68-03505G_SV.indd 43 2015/7/14 18:41:33

Felsökning

Problem	Åtgärd
Överdrivna vibrationer eller oljud.	• Kontrollera att tvättmaskinen installeras på ett plant, stabilt golv som inte är halt. Om golvet inte är på jämn nivå, använd nivåfötter för att justera höjden på tvättmaskinen. • Kontrollera att transportbultarna är borttagna. • Kontrollera att tvättmaskinen inte har kontakt med några andra föremål. • Kontrollera att tvätten är balanserad. • Motorn kan orsaka buller under normal drift. • Overaller eller metalldekorerade kläder kan orsaka brus när de tvättas. Detta är normalt. • Metallföremål som mynt kan orsaka buller. Efter tvättning, ta bort dessa föremål från trumman eller filterlocket.
Varken tömmer och/ eller centrifugerar.	• Kontrollera att avloppsslangen är rak hela vägen till avloppssystemet. Om du stöter på en dräneringsproblem, ring efter service. • Kontrollera att filtret inte är igentäppt. • Stäng luckan och tryck eller knacka på **Start/Paus**(⏯). För egen säkerhet kommer tvättmaskinen inte att torktumla eller centrifugera om inte luckan är stängd. • Se till att avloppsslangen inte är frusen eller igentäppt. • Kontrollera att avloppsslangen är ansluten till ett avloppssystem som inte är igentäppt. • Om tvättmaskinen inte har tillräckligt med strömförsörjning, kommer tvättmaskinen temporärt inte dränera eller centrifugera. Så snart tvättmaskinen återfår tillräcklig med ström, kommer den att tvätta normalt.

WW90J6600CW_DC68-03505G_SV.indd 44 2015/7/14 18:41:33

Problem	Åtgärd
Luckan öppnas inte.	• Tryck eller knacka på **Start/Paus** (⏯) för att stoppa tvättmaskinen. • Det kan ta en liten stund för luckans låsmekanism att frigöra sig. • Det går inte att öppna luckan förrän 3 minuter efter att maskinen har stannat eller strömmen slagits av. • Se till att vattnet i din trumma är helt avtappat. • Luckan kan inte öppnas om vatten finns kvar i trumman. Töm trumman och öppna luckan manuellt. • Se till lampan till luckans lås är släckt. Lampan till luckans lås släcks efter att tvättmaskinen har tappats på vatten.
Överdrivet såpvatten.	• Kontrollera inställningarna för automatisk dosering av tvättmedel och sköljmedel är korrekt konfigurerade. • Se till att du använder rekommenderat specialtvättmedel. • Använd högeffektivt (HE) tvättmedel för att förhindra alltför mycket löddrande. • Minska mängden av tvättmedel för mjukt vatten, mindre tvättmängd, eller lätt smutsig tvätt. • Icke-HE tvättmedel rekommenderas inte.
Kan inte lägga till ytterligare tvättmedel.	• Kontrollera den återstående mängd tvättmedel och sköljmedel inte är över gränsen. • Se till att funktionen Auto-doserare är aktiverad, med att inställningar för både vattnets hårdhet och koncentration är korrekt specificerade.

WW90J6600CW_DC68-03505G_SV.indd 45 2015/7/14 18:41:33

Felsökning

Problem	Åtgärd
Driftstopp.	• Anslut strömkabeln till ett fungerande eluttag. • Kontrollera säkringen eller återställ överspänningsskyddet. • Stäng luckan och tryck eller knacka på **Start/Paus** (⏯) för att starta tvättmaskinen. För egen säkerhet kommer tvättmaskinen inte att torktumla eller centrifugera om inte luckan är stängd. • Innan tvättmaskinen börjar fylla på, kommer den att avge en serie klickande ljud för att kontrollera låset till luckan och gör en snabbdränering. • En paus eller period av blötläggning kan inträffa under testcykeln. Vänta en kort stund och tvättmaskinen startar sedan upp. • Se till att nätfiltret i vattenslangen till vattenkranar inte är tilltäppta. Rengör nätfiltret regelbundet. • Om tvättmaskinen inte har tillräckligt med strömförsörjning, kommer tvättmaskinen temporärt inte dränera eller centrifugera. Så snart tvättmaskinen återfår tillräcklig med ström, kommer den att tvätta normalt.
Fylls på med fel vattentemperatur.	• Öppna båda kranarna helt. • Se till att val av temperatur är korrekt. • Se till att slangarna är anslutna till de korrekta kranarna. Spola vattenslangar. • Se till att varmvattenberedaren är inställd på att leverera minst 120 °F (49°C) hett vatten vid kranen. Kontrollera också varmvattenberedarens kapacitet och återvinningsgrad. • Lossa på slangarna och rengör nätfiltret. Nätfiltret kan vara igentäppt. • Medan tvättmaskinen fylls på, kan vattentemperaturen ändras då funktionen för den automatiska temperaturkontrollen kontrollerar inkommande vattentemperatur. Detta är normalt. • Medan tvättmaskinen fylls på, kanske du märker av att bara varmt och/eller kallt vatten går igenom doseraren, när kall eller varm temperaturer väljs. Detta är en normal funktion för automatiska kontroll av temperaturen medan tvättmaskinen bestämmer vattentemperaturen.

WW90J6600CW_DC68-03505G_SV.indd 46 2015/7/14 18:41:33

Problem	Åtgärd
Tvätten är våt vid slutet av en cykel.	• Använd hög eller extra hög centrifugeringshastighet. • Använd högeffektivt (HE) tvättmedel för att förhindra alltför mycket löddrande. • Tvättmängden är för liten. Små tvättmängder (ett eller två plagg) kan bli obalanserade och inte centrifugera helt. • Se till att avloppsslangen inte är vikt eller igentäppt.
Läcker vatten.	• Se till att luckan är ordentligt stängd. • Se till att alla slanganslutningar är täta. • Se till i änden av avloppsslangen är korrekt isatt och säkrad till avloppssystemet. • Undvik överbelastning. • Använd högeffektivt (HE) tvättmedel för att förhindra alltför mycket löddrande.
Har lukter.	• Allt för mycket såpvatten samlas i fördjupningar och kan orsaka dålig lukt. • Kör rensningscykler för att periodvis sanera. • Rengör luckans tätning (membranet). • Torka tvättmaskinens interiör efter en cykel är avslutad.
Inga bubblor ses (endast Bubbleshot modeller).	• Överbelastning kan dölja bubblor. • Svårt förorenad tvätt kan inte generera bubblor.
Wi-Fi fungerar inte (endast Wi-Fi-modeller).	• Se till att Internetanslutningen till ditt hus är ordentligt uppkopplad. • Se till att routern slås på och fungerar normalt. • Kontrollera att du har installerat den senaste versionen av appen för Smart kontroll.

Om problemet kvarstår, kontakta ett servicecenter för Samsung.

WW90J6600CW_DC68-03505G_SV.indd 47 2015/7/14 18:41:33

Felsökning

Informationskoder

Om tvättmaskinen inte fungerar, kan du se en informationskoden på skärmen. Kontrollera tabellen nedan och testa förslagen.

Problem	Åtgärd
4C	Ingen vatten tillförs. • Se till att vattenkranarna är öppna. • Se till att avloppsslangarna inte är igentäppta. • Kontrollera att vattenkranarna inte är frysta. • Kontrollera att tvättmaskinen körs med tillräckligt vattentryck. • Se till att kallvattenkranen och varmvattenkranen är korrekt anslutna. • Rengör nätfiltret eftersom det kan vara igentäppt. **OBS** När tvättmaskinens visningsfönster visar koden "4C", tömmer tvättmaskinen vatten i 3 minuter. Under denna tid är strömbrytaren (⏻) ur funktion.
4C2	• Se till att kalla vattenslangen är ordentligt ansluten till kallvattenkranen. Om den är ansluten till varmvattenkranen, kan tvätten deformeras med vissa cykler.
5C	Vattnet töms inte. • Se till att avloppsslangen inte är frusen eller igentäppt. • Se till att avloppsslangen är korrekt positionerad, beroende på typ av anslutning. • Rengör smutsfiltret eftersom det kan vara igentäppt. • Kontrollera att avloppsslangen är rak hela vägen till avloppssystemet. • Om informationskoden fortfarande visas, kontakta kundtjänst.
DC	Köra tvättmaskinen med luckan öppen. • Se till att luckan är ordentligt stängd. • Se till att tvätten inte fastnar i luckan.
OC	Vatten svämmar över. • Starta om efter centrifugering. • Om informationskoden fortsätter att visas på skärmen, kontakta ett lokalt servicecenter för Samsung.

WW90J6600CW_DC68-03505G_SV.indd 48 2015/7/14 18:41:34

Problem	Åtgärd
LC	Kontrollera avloppsslangen. • Se till att slutet på avloppsslangen är placerad på golvet. • Se till att avloppsslangen inte är igentäppt. • Om informationskoden fortfarande visas, kontakta kundtjänst.
LC1	**OBS** När tvättmaskinens visningsfönster visar koden “LC/LC1”, tömmer tvättmaskinen vatten i 3 minuter. Under denna tid är **strömbrytaren** (⏻) ur funktion.
UB	Centrifugeringen fungerar inte. • Se till att tvätten sprids ut jämnt. • Kontrollera att tvättmaskinen står på en plan, stabil yta. • Omfördela tvätten. Om endast ett plagg tvättas, till exempel en badrock eller ett par jeans, kan det sista resultatet av centrifugering vara otillräcklig och meddelandet “**UB**” kontrollera meddelande att visas i visningsfönstret.
3C	Kontrollera motor för drift. • Försök att starta om cykeln. • Om informationskoden fortfarande visas, kontakta kundtjänst.
UC	Den elektroniska styrningen behöver kontrolleras (Överspänningsfel). • Kontrollera PCB och kablaget. • Kontrollera om strömförsörjningen är korrekt • Om informationskoden fortfarande visas, kontakta kundtjänst.
	Lågspänning upptäckt • Kontrollera om strömkabeln är ansluten. • Om informationskoden fortfarande visas, kontakta kundtjänst.
HC	Kontroll av höga temperaturen vid uppvärmning • Om informationskoden fortfarande visas, kontakta kundtjänst.

WW90J6600CW_DC68-03505G_SV.indd 49 2015/7/14 18:41:34

Felsökning

Problem	Åtgärd
1C	Vattennivåsensorn fungerar inte korrekt. • Försök med att slå av strömmen och starta om cykeln. • Kontrollera kablaget till vattennivåsensor. • Om informationskoden fortfarande visas, kontakta kundtjänst. **OBS** När tvättmaskinens visningsfönster visar koden "1C", tömmer tvättmaskinen vatten i 3 minuter. Under denna tid är strömbrytaren (⏻) ur funktion.
AC	Kontrollera kommunikationen mellan huvud och underordnad PBA. • Försök med att slå av strömmen och starta om cykeln. • Om informationskoden fortfarande visas, kontakta kundtjänst.
8C (Endast för MEMS modeller)	Problem med MEMS sensor. • Försök med att slå av strömmen och starta om cykeln. • Om informationskoden fortfarande visas, kontakta kundtjänst.

Om någon informationskod fortsätter att visas på skärmen, kontakta en servicecenter för Samsung.

WW90J6600CW_DC68-03505G_SV.indd 50 2015/7/14 18:41:34

Specifikationer

Materialtabell

Följande symboler erbjuder tvättanvisningar. Tvättetiketterna innehåller fyra symboler i följande ordning: tvätt, blekning, torkning och strykning och kemtvätt vid behov. Användningen av symbolerna är konsekvent bland tillverkarna av hushållstextilier och importerade alternativ. Följ tvättetiketterna för att maximera textiliernas livslängd och minska tvättproblem.

	Impregnerade material		Stryk inte
	Fint tyg		Kan kemtvättas med alla medel
	Plagget kan tvättas i 95 ˚C		Kemtvätt
	Plagget kan tvättas i 60 ˚C		Kemtvätta med Perklorid, tändarbränsle, ren alkohol eller R113
	Plagget kan tvättas i 40 ˚C		Kemtvätta med fotogen, ren alkohol eller R113
	Plagget kan tvättas i 30 ˚C		Kemtvätta inte
	Endast handtvätt		Plantorka
	Kemtvättas		Kan hängas för torkning
	Kan blekas i kallvatten		Torka på galge
	Blek inte		Torktumla, normal värme
	Kan strykas vid max. 200 ˚C		Torktumla, låg värme
	Kan strykas vid max. 150 ˚C		Torktumla inte
	Kan strykas vid max. 100 ˚C		

WW90J6600CW_DC68-03505G_SV.indd 51 2015/7/14 18:41:36

Specifikationer

Skydda miljön

- Den här apparaten är tillverkad av återvinningsbara material. Om du bestämmer dig för att göra dig av med apparaten skall du observera lokala regler för avfall. Skär av nätsladden så att apparaten inte kan kopplas till en strömkälla. Ta bort luckan så att djur och småbarn inte kan fastna inne i apparaten.
- Överdosera inte tvättmedlet, följ tvättmedelstillverkarens instruktioner.
- Använd endast fläckborttagningsmedel före tvättcykeln om det är absolut nödvändigt.
- Spara vatten och el genom att bara köra fulla maskiner (exakt mängd beror på vilket program som används).

WW90J6600CW_DC68-03505G_SV.indd 52 2015/7/14 18:41:36

Specifikationsblad

Tecknet " * " asterisk betyder variant av modell och kan varieras enligt (0-9) eller (A-Z).

Typ			Frontmatad tvättmaskin	
Modellnamn			WW90J6****	WW80J6****
Mått			B600mm X D600mm X H850mm	
Vattentryck			50 kPa ~ 800 kPa	
Nettovikt			72 kg	
Tvätt och centrifugkapacitet			9,0 kg	8,0 kg
Strömförbrukning	Tvätt	220 V	80 W	
		240 V	80 W	
	Tvätt och torkning	220 V	2000 W	
		240 V	2400 W	
	Centrifug	220 ~ 240 V	680 W	
	Pump		30 W	
Varvtal centrifug			1600 varv/minut	

OBS

Utformningen och specifikationer kan ändras utan föregående meddelande i syfte att förbättra kvaliteten.

WW90J6600CW_DC68-03505G_SV.indd 53 2015/7/14 18:41:36

Specifikationer

Enligt förordning (EU) nr. 1061/2010

Tecknet " * " asterisk betyder variant av modell och kan varieras enligt (0-9) eller (A-Z).

Samsung			
Modellnamn		WW90J6*****	WW80J6*****
Kapacitet	kg	9,0	8,0
Energieffektivitet			
A + + + (högsta effekt) till D (minsta effekt)		A+++	A+++
Energiförbrukning			
Årlig energiförbrukning (AE_C) [1]	kWh/år	151	151
Energiförbrukning (E_t.60) Bomull 60 ˚C med full maskin	kWh	0,79	0,80
Energiförbrukning (E_t.60.1/2) Bomull 60 ˚C med delvis fylld maskin	kWh	0,65	0,64
Energiförbrukning (E_t.40.1/2) Bomull 40 ˚C med delvis fylld maskin	kWh	0,51	0,51
Viktat avstängningsläge (P_o)	W	0,45	0,45
Viktat läge för ström påslagen (P_l)	W	5	5
Årlig vattenförbrukning (AW_c) [2]	L/år	9400	9400
Centrifugeringseffektklass [3]			
A (mest effektiv) till G (minst effektiv)		A	A
Maximal centrifugeringshastighet	varv/min	1600	1600
Restfukt	%	44	44
Program till vilka informationen på etiketten och specifikationerna hänvisar		BOMULL 60 °C och 40 °C [4]	
Programlängd för standardprogram			
BOMULL 60 °C med full maskin	min	271	271
BOMULL 60 °C med delvis fylld maskin	min	251	251
BOMULL 40 °C med delvis fylld maskin	min	231	231
Viktad tid för ström påslagen	min	2	2
Luftburen bulleremission			
Tvätt	dB (A) re 1 pW	52	52
Centrifug	dB (A) re 1 pW	76	76

OBS

1. Den årliga energiförbrukningen bygger på 220 standardtvättar med programmet BOMULL i 60 °C och 40 °C med full och delvis full maskin, och förbrukning i avstängt läge och kvarlämnat påslaget läge.Faktisk energiförbrukning varierar beroende på hur enheten används.
2. Den årliga vattenförbrukningen bygger på 220 standardtvättar med programmet BOMULL i 60 °C och 40 °C med full och delvis full maskin. Faktisk vattenförbrukning varierar beroende på hur enheten används.

WW90J6600CW_DC68-03505G_SV.indd 54 2015/7/14 18:41:37

3. Centrifugeringen är mycket viktig när du använder torktumlare för att torka dina kläder.
   Energikostnaderna för att torka kläder i torktumlare är mycket högre än vid tvätt. Tvätt med hög centrifugeringseffekt sparar mer energi vid torkning av kläder i torktumlare.
4. Programmen BOMULL 60 °C och BOMULL 40 °C passar för att tvätta normalt nedsmutsad bomullstvätt och de är mest effektiva (när det gäller vatten- och energiförbrukning) för den här typen av tvätt.
   Kör kalibreringsläge efter installationen (se "Kör kalibrering (rekommenderas)" på sidan 23).
   I de här programmen kan den faktiska vattentemperaturen skilja sig från den angivna.
5. Avståndet till väggen från enheten ingår inte i djupmåttet.

WW90J6600CW_DC68-03505G_SV.indd 55 2015/7/14 18:41:37

Specifikationer

Information om program för huvudtvätt

Model	Program	Temperatur (°C)	Kapacitet (kg)	Programtid (min)	Kvarvarande fukthalt (%)	Vattenförbrukning (L/program)	Energiförbrukning (kWh/program)
WW90J6*****	BOMULL	20	4,5	128	46	55	0,34
	BOMULL	40	4,5	231	44	38	0,51
	BOMULL	60	4,5	251	44	38	0,65
	BOMULL	60	9,0	271	44	48	0,79
	SYNTET	40	4,0	144	30	42	0,53
WW80J6*****	BOMULL	20	4,0	128	46	55	0,34
	BOMULL	40	4,0	231	44	38	0,51
	BOMULL	60	4,0	251	44	38	0,64
	BOMULL	60	8,0	271	44	48	0,80
	SYNTET	40	4,0	144	30	42	0,53

Värden i tabellen har mätts under förhållanden specificerade enligt standarden IEC60456/EN60456. Faktiska värden varierar beroende på hur enheten används.

WW90J6600CW_DC68-03505G_SV.indd 56 2015/7/14 18:41:37

Memo

Memo

Memo

FRÅGOR ELLER KOMMENTARER?

LAND	RING	ELLER BESÖK OSS PÅ WEBBEN
DENMARK	70 70 19 70	www.samsung.com/dk/support
FINLAND	030-6227 515	www.samsung.com/fi/support
NORWAY	815 56480	www.samsung.com/no/support
SWEDEN	0771 726 7864 (SAMSUNG)	www.samsung.com/se/support

DC68-03505G-00